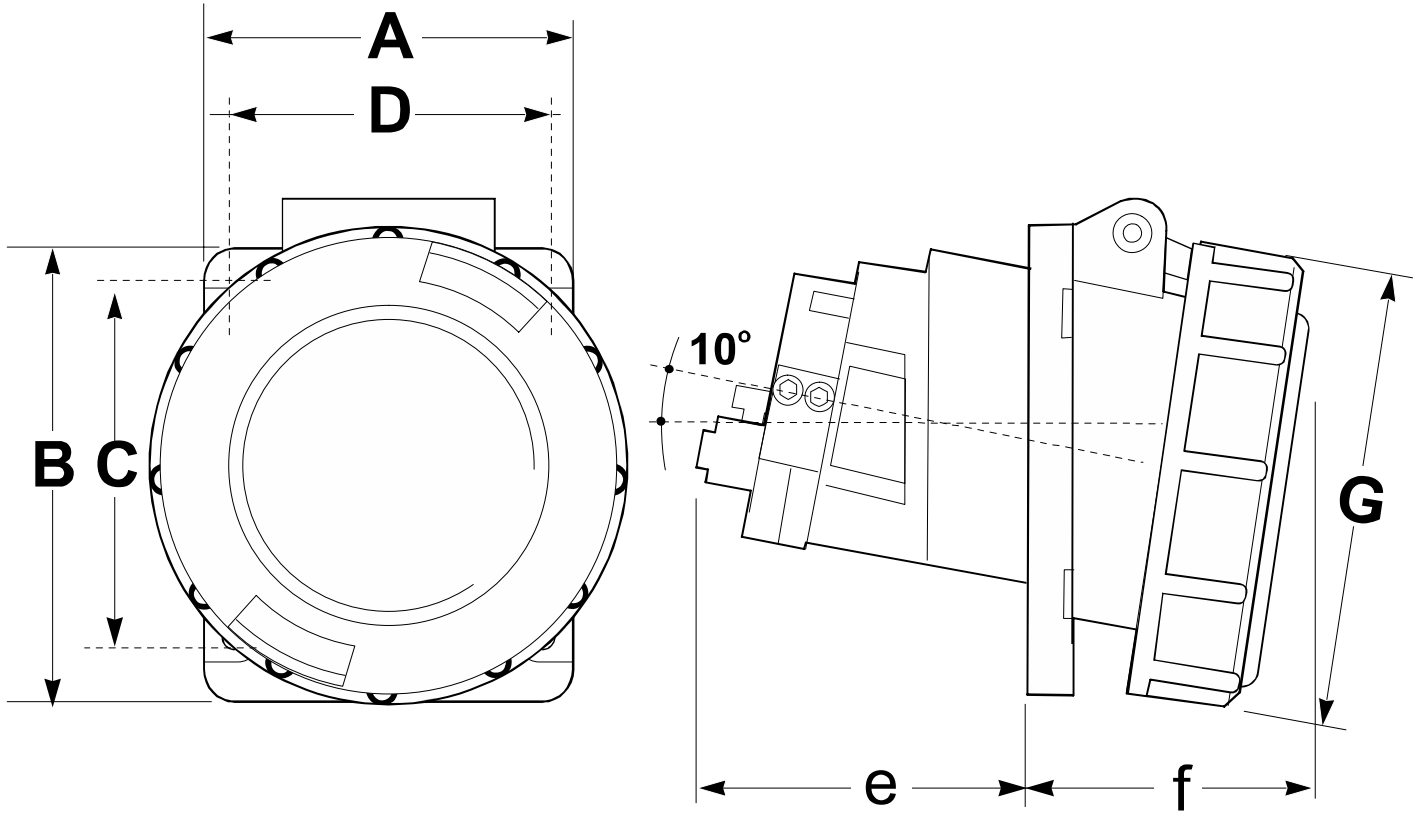

	63A		
Poles	3	4	5
A	85	85	85
B	100	100	100
C	72	72	72
D	72	72	72
e	83	83	83
f	58	58	58
G	110	110	110

ED	Radios sin cotar a 0.3mm. Todas las Tolerancias ±0.1		VALID
EDIC	MODIFICATION/MODIFICATION	FECHA/DATE	VALIDADO/VALIDATE

Descripción Description: **Base de empotrar inclinada / Angled panel socket 10º**

Código/Code:
24137,24138,24141,24235,24236,24238,24336,24334,24335,24442,
24437,24438

Famatel®

Nuestra propiedad exclusiva, está prohibida la modificación, reproducción o difusión a terceros
Our exclusive property, modification, reproduction or dissemination to other parties is prohibited

MATRIZ/MOLDE	Nº M.	Nº FIGURAS	Nº.F	NORMA PIEZA/STANDARD	–
	NOMBRE/NAME	Fecha/Date:		MATERIA /MATERIAL	---
DIBUJADO/DRAWING	XXXX	12/03/2025		TRAT. SUPERFICIAL	--
VALIDADO/VALIDATE	Dpto. Técnico				
ACEPTADO ACCEPTED		–		TRAT. TERMICO	--

Página/Page	1 de/to 1
Escala Scale	
Tolerancia general General tolerances	–