Placa de inducción, 60 cm, Negro, sin marco inoxidable
3EB967LH

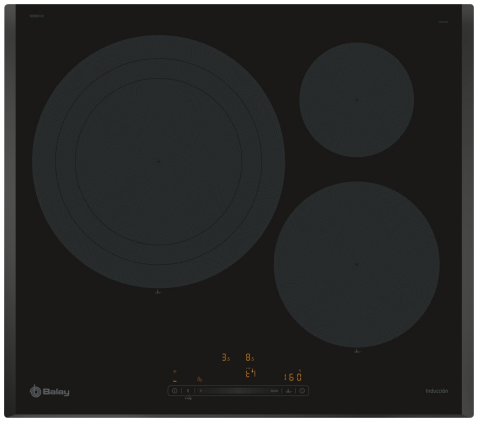

Zona extra gigante

Programación tiempo

3AB3030L Accesorio de unión

¿Para cuántos es la paella? No importa, en la zona de 32 cm puedes prepararla para 10 invitados o para ti solo.

- La rapidez y la limpieza en la cocina tienen un nombre: inducción.
- Zona extra grande de 32cm, el número de invitados no será un problema.
- Acelera el calentamiento de líquidos con la función Sprint.
- Con la función programación es imposible que te despistes.
- Seguridad para niños: bloquea la placa de forma permanente o temporal para evitar descuidos.

Familia de Producto: ..... Placa independie.vitrocerámica
Tipo de construcción: ..... Integrable
Entrada de energía: ..... Eléctrico
Número de posiciones que se pueden usar al mismo tiempo: 3
Dimensiones de instalación necesarias (H x W x D): 51 x 560-560 x 490-500 mm
Anchura: ..... 592 mm
Dimensiones de instalación necesarias (H x W x D): ..... 51x592x522 mm
Medidas del producto embalado: ..... 126 x 753 x 608 mm
Peso neto: ..... 11.8 kg
Peso bruto: ..... 14.0 kg
Indicador de calor residual: ..... Separado
Ubicación del panel de mandos: ..... Frontal de placa de cocina
Material de la superficie básica: ..... Cristal vitrocerámico
Color superficie superior: ..... Negro
Longitud del cable de alimentación eléctrica: ..... 110.0 cm
Código EAN: 4242006308469
Tensión: ..... 220-240 V
Frecuencia: ..... 50; 60 Hz

4 242006 308469

Placa de inducción, 60 cm, Negro, sin marco inoxidable
3EB967LH

Dimensiones en mm

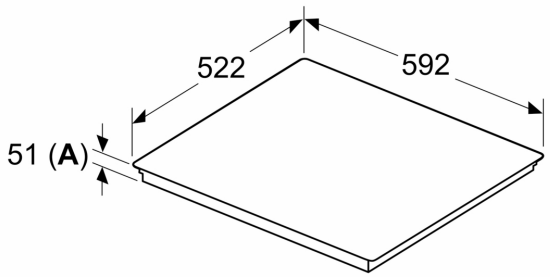

Dimensiones en mm

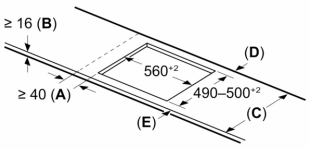

C	D	E
585–600	50	≥ 35
> 600	≥ 50	≥ 50

A: Distancia mín. desde el hueco de la placa hasta la pared

B: El espacio libre entre la superficie de la encimera y la parte superior del frontal del horno debe ser de 30 mm

Ver los requisitos de espacio para el horno

La encimera en la que se va a montar la placa debe soportar cargas de aprox. 60 kg; se deben utilizar estructuras adecuadas, si es necesario

A: Profundidad de empotramiento

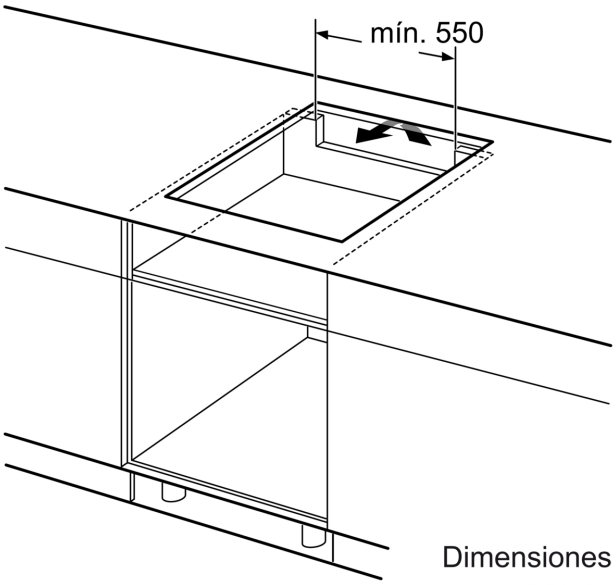

Dimensiones en mm

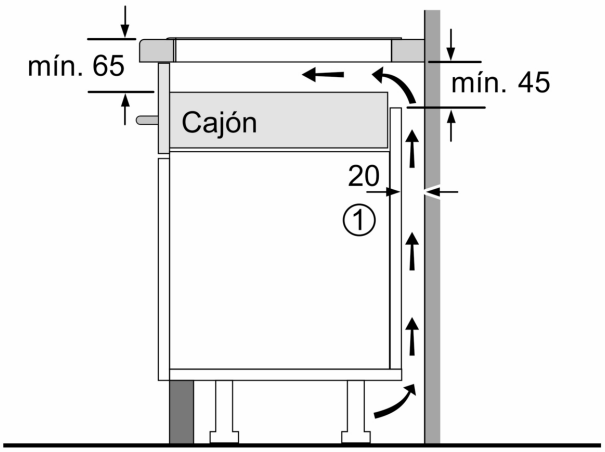

① Espacio de ventilación necesario.

Dimensiones en mm

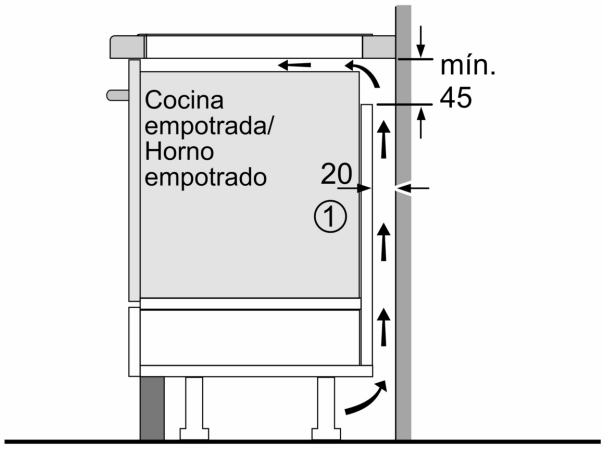

①
Rendija de
ventilación necesaria

Dimensiones en mm

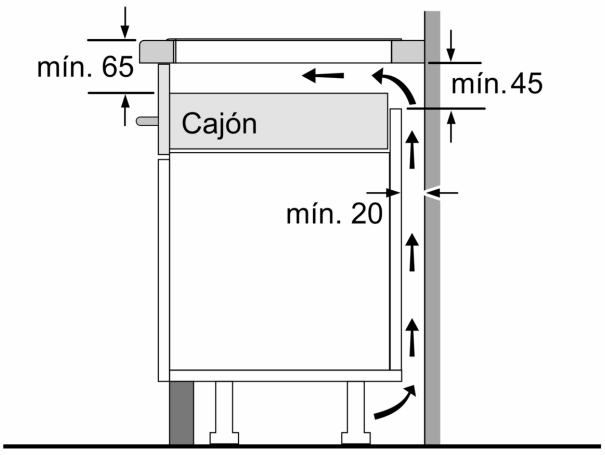

Dimensiones en mm