THE GAP

Unik - mueble base de dos cajones y lavabo centrado

MEDIDAS

Longitud	605 mm
Anchura	460 mm
Altura	537 mm

COLORES Y ACABADOS

806 Blanco brillo

PVPR (IVA INCLUIDO)

577,17 €

DIBUJOS TÉCNICOS

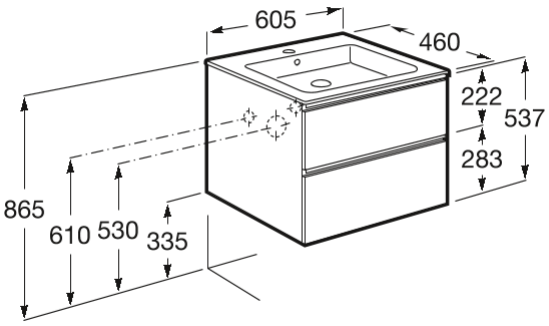

CARACTERÍSTICAS

Unik - Conjunto de mueble base de dos cajones y lavabo centrado. No incluye grifería.

Forma lavabo: Cuadrado

Instalación de la grifería: En el lavabo

Lavabo / Agujeros para grifería: 1 Agujero en el centro

Lavabo / Posición de la repisa: A ambos lados

Lavabo / Repisa integrada

Material / Lavabo: Porcelana

Material / Mueble base: Tablero de particulas

Medidas / Lavabo y mueble / Altura (mm): 537

Medidas / Lavabo y mueble / Anchura (mm): 460

Medidas / Lavabo y mueble / Longitud (mm): 605

Mueble base / Combinación de puertas y cajones: 2 Cajones

Mueble base / Estructura: Cajones

Mueble base / Separadores internos

Mueble base / Sistema de apertura y cierre: Cajones con cierre amortiguado

Mueble base / Tipo de puerta: Corredera

Posición del lavabo: Central

Posición del toallero: Izquierda

Tipo de instalación: Suspendido, Suspendido con patas

© Copyright 2026, Roca Sanitario, S.A. - All rights reserved | 01-08-2026 | https://www.roca.com/productos/unik-mueble-base-dos-cajones-lavabo-centrado-851476...?sku=A851476806

COMPRADOS JUNTOS HABITUALMENTE

Caja organizadora

816819409

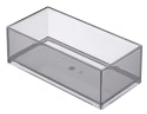

Caja organizadora

816820409

Conjunto de dos patas opcionales

816826339

Conjunto de dos patas opcionales

816826458

Conjunto de dos patas opcionales

816829339

Conjunto de dos patas opcionales

816829458

Grifería para lavabo con cuerpo liso. Cold Start

5A326E..0

Grifería para lavabo con caño mezzo y cuerpo liso. Cold Start

5A336E..0

© Copyright 2026, Roca Sanitario, S.A. - All rights reserved | 01-08-2026 | https://www.roca.com/productos/unik-mueble-base-dos-cajones-lavabo-centrado-851476...?sku=A851476806

© Copyright 2026, Roca Sanitario, S.A. - All rights reserved | 01-08-2026 | https://www.roca.com/productos/unik-mueble-base-dos-cajones-lavabo-centrado-851476...?sku=A851476806

The Gap

Esta colección aporta un estilo compacto y funcional. Su amplia gama permite optimizar cualquier espacio de baño. Sus líneas modernas y elegantes la convierten en una decisión inteligente.

MANUALES Y RECURSOS

Manual de usuario

© Copyright 2026, Roca Sanitario, S.A. - All rights reserved | 01-08-2026 | https://www.roca.com/productos/unik-mueble-base-dos-cajones-lavabo-centrado-851476...?sku=A851476806