THE GAP

Pack - mueble base de dos cajones, lavabo centrado y espejo LED Eidos

MEDIDAS

Longitud	805 mm
Anchura	460 mm
Altura	537 mm

COLORES Y ACABADOS

806 Blanco brillo

PVPR (IVA INCLUIDO)

717,53 €

DIBUJOS TÉCNICOS

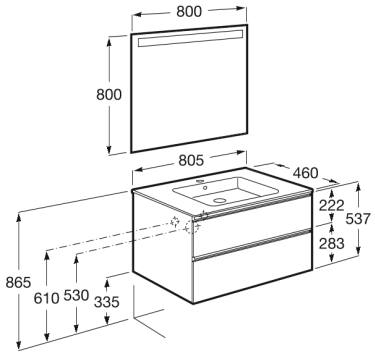

CARACTERÍSTICAS

Pack - Conjunto de mueble base de dos cajones, lavabo centrado y espejo LED Eidos. No incluye grifería.

Espejo / Iluminación: Integrada en el espejo

Espejo / Número de luces: 1

Espejo / Tipo de luz: Led

Espejo / Índice de Protección de la luz: IP 44

Forma lavabo: Cuadrado

Instalación de la grifería: En el lavabo

Lavabo / Agujeros para grifería: 1 Agujero en el centro

Lavabo / Posición de la repisa: A ambos lados

Lavabo / Repisa integrada

Material / Lavabo: Porcelana

Material / Marco del espejo: Aluminio, Vidrio templado

Material / Mueble base: Tablero de particulas

Medidas / Espejo / Altura (mm): 800

Medidas / Espejo / Longitud (mm): 800

Medidas / Lavabo y mueble / Altura (mm): 537

Medidas / Lavabo y mueble / Anchura (mm): 460

© Copyright 2026, Roca Sanitario, S.A. - All rights reserved | 17-07-2026 | https://www.roca.com/productos/pack-mueble-base-dos-cajones-lavabo-centrado-espejo-led-eidos-851511...?sku=A851511806

Medidas / Lavabo y mueble / Longitud (mm): 805

Mueble base / Combinación de puertas y cajones: 2 Cajones

Mueble base / Estructura: Cajones

Mueble base / Separadores internos

Mueble base / Sistema de apertura y cierre: Cajones con cierre amortiguado

Mueble base / Tipo de puerta: Corredera

Posición del lavabo: Central

Posición del toallero: Izquierda

Tipo de instalación: Suspendido, Suspendido con patas

© Copyright 2026, Roca Sanitario, S.A. - All rights reserved | 17-07-2026 | https://www.roca.com/productos/pack-mueble-base-dos-cajones-lavabo-centrado-espejo-led-eidos-851511...?sku=A851511806

INCLUYE

Unik - mueble base de dos cajones y lavabo centrado

851478...

Espejo rectangular con luz superior.
Temperatura de color: 4000K

812356000

COMPRADOS JUNTOS HABITUALMENTE

Caja organizadora

816819409

Caja organizadora

816820409

Conjunto de dos patas opcionales

816826339

Conjunto de dos patas opcionales

816826458

Grifería para lavabo con cuerpo liso. Cold Start

5A326E..0

Grifería para lavabo con caño mezzo y cuerpo liso. Cold Start

5A336E..0

© Copyright 2026, Roca Sanitario, S.A. - All rights reserved | 17-07-2026 | https://www.roca.com/productos/pack-mueble-base-dos-cajones-lavabo-centrado-espejo-led-eidos-851511...?sku=A851511806

The Gap

Esta colección aporta un estilo compacto y funcional. Su amplia gama permite optimizar cualquier espacio de baño. Sus líneas modernas y elegantes la convierten en una decisión inteligente.

MANUALES Y RECURSOS

Manual de usuario

© Copyright 2026, Roca Sanitario, S.A. - All rights reserved | 17-07-2026 | https://www.roca.com/productos/pack-mueble-base-dos-cajones-lavabo-centrado-espejo-led-eidos-851511...?sku=A851511806