ONA

Unik - mueble base compacto de dos cajones y lavabo de Fineceramic®

MEDIDAS

Longitud	600 mm
Anchura	360 mm
Altura	645 mm

COLORES Y ACABADOS

510 Gris arena

PVPR (IVA INCLUIDO)

638,88 €

DIBUJOS TÉCNICOS

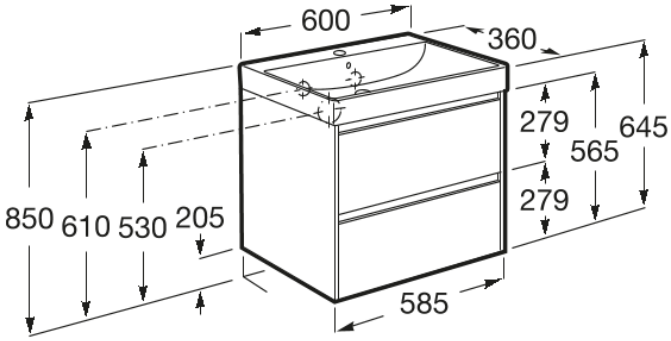

CARACTERÍSTICAS

Unik - Conjunto de mueble base compacto de dos cajones y lavabo de Fineceramic®. No incluye grifería.

Forma lavabo: Cuadrado

Instalación de la grifería: En el lavabo

Lavabo / Agujeros para grifería: 1 Agujero en el centro

Material / Lavabo: FINECERAMIC ®

Material / Mueble base: DM

Medidas / Lavabo y mueble / Altura (mm): 645

Medidas / Lavabo y mueble / Anchura (mm): 360

Medidas / Lavabo y mueble / Longitud (mm): 600

Mueble base / Combinación de puertas y cajones: 2 Cajones

Mueble base / Estructura: Cajones

Mueble base / Sistema de apertura y cierre: Cajones con cierre amortiguado

Posición del lavabo: Central

Sifón economizador de espacio incluído

Tipo de instalación: Suspendido

© Copyright 2026, Roca Sanitario, S.A. - All rights reserved | 01-08-2026 | https://www.roca.com/productos/unik-mueble-base-compacto-dos-cajones-lavabo-fineceramic-851684...?sku=A851684510

COMPRADOS JUNTOS HABITUALMENTE

Columna de dos puertas

857635...

Columna de dos puertas con estante abierto

857636...

Armario alto de una puerta

857637...

Grifería para lavabo con cuerpo liso. Cold Start

5A3A9E..0

Grifería para lavabo con caño mezzo, desagüe click-clack y cuerpo liso, Cold Start

5A3C9E..0

© Copyright 2026, Roca Sanitario, S.A. - All rights reserved | 01-08-2026 | https://www.roca.com/productos/unik-mueble-base-compacto-dos-cajones-lavabo-fineceramic-851684...?sku=A851684510

Ona

Simplicidad natural. Ona es para todos los que disfrutan de la fuerza de los paisajes silenciosos, rindiendo homenaje a las diferentes formas de la naturaleza desde nuestro Mediterráneo. Es funcional sin parecer fría, con una estética marcada en línea con la calidez inherente del entorno natural.

MANUALES Y RECURSOS

Manual de usuario

© Copyright 2026, Roca Sanitario, S.A. - All rights reserved | 01-08-2026 | https://www.roca.com/productos/unik-mueble-base-compacto-dos-cajones-lavabo-fineceramic-851684...?sku=A851684510