ONA

Pack - mueble base de dos cajones, lavabo de Fineceramic® y espejo LED Eidos

MEDIDAS

Longitud	1000 mm
Anchura	460 mm
Altura	645 mm

COLORES Y ACABADOS

509 Blanco Mate

PVPR (IVA INCLUIDO)

1040,60 €

DIBUJOS TÉCNICOS

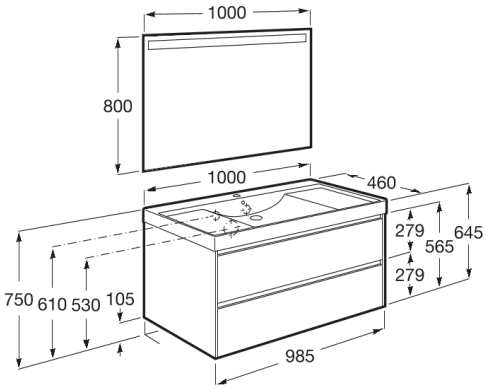

CARACTERÍSTICAS

Pack - Conjunto de mueble base de dos cajones, lavabo de Fineceramic® y espejo LED Eidos. No incluye grifería.

Espejo / Iluminación: Integrada en el espejo

Espejo / Tipo de luz: Led

Forma lavabo: Cuadrado

Instalación de la grifería: En el lavabo

Lavabo / Agujeros para grifería: 1 Agujero en el centro

Lavabo / Posición de la repisa: A ambos lados

Lavabo / Repisa integrada

Material / Lavabo: FINECERAMIC ®

Material / Mueble base: DM

Medidas / Espejo / Altura (mm): 800

Medidas / Espejo / Anchura (mm): 22

Medidas / Espejo / Longitud (mm): 1000

Medidas / Lavabo y mueble / Altura (mm): 645

Medidas / Lavabo y mueble / Anchura (mm): 460

Medidas / Lavabo y mueble / Longitud (mm): 1000

Mueble base / Combinación de puertas y cajones: 2 Cajones

© Copyright 2026, Roca Sanitario, S.A. - All rights reserved | 01-08-2026 | https://www.roca.com/productos/pack-mueble-base-dos-cajones-lavabo-fineceramic-espejo-led-eidos-851709...?sku=A851709509

Mueble base / Estructura: Cajones

Mueble base / Separadores internos

Mueble base / Sistema de apertura y cierre: Cajones con cierre amortiguado

Posición del lavabo: Central

Tipo de instalación: Suspendido

© Copyright 2026, Roca Sanitario, S.A. - All rights reserved | 01-08-2026 | https://www.roca.com/productos/pack-mueble-base-dos-cajones-lavabo-fineceramic-espejo-led-eidos-851709...?sku=A851709509

INCLUYE

Unik - mueble base de dos cajones y lavabo de Fineceramic®

851693...

Espejo rectangular con luz superior.
Temperatura de color: 4000K

812357000

COMPRADOS JUNTOS HABITUALMENTE

Columna de dos puertas

857635...

Columna de dos puertas con estante abierto

857636...

Armario alto de una puerta

857637...

Grifería para lavabo con cuerpo liso. Cold Start

5A3A9E..0

Grifería para lavabo con caño mezzo, desagüe click-clack y cuerpo liso, Cold Start

5A3C9E..0

Grifería para lavabo con maneta lateral y cuerpo liso. Cold Start

5A4A9E..0

© Copyright 2026, Roca Sanitario, S.A. - All rights reserved | 01-08-2026 | https://www.roca.com/productos/pack-mueble-base-dos-cajones-lavabo-fineceramic-espejo-led-eidos-851709...?sku=A851709509

Ona

Simplicidad natural. Ona es para todos los que disfrutan de la fuerza de los paisajes silenciosos, rindiendo homenaje a las diferentes formas de la naturaleza desde nuestro Mediterráneo. Es funcional sin parecer fría, con una estética marcada en línea con la calidez inherente del entorno natural.

MANUALES Y RECURSOS

Manual de usuario

© Copyright 2026, Roca Sanitario, S.A. - All rights reserved | 01-08-2026 | https://www.roca.com/productos/pack-mueble-base-dos-cajones-lavabo-fineceramic-espejo-led-eidos-851709...?sku=A851709509