THE GAP

Pack - mueble base de dos cajones, lavabo centrado y espejo LED Eidos

MEDIDAS

Longitud	1005 mm
Anchura	460 mm
Altura	537 mm

COLORES Y ACABADOS

517 Nogal

PVPR (IVA INCLUIDO)

822,80 €

DIBUJOS TÉCNICOS

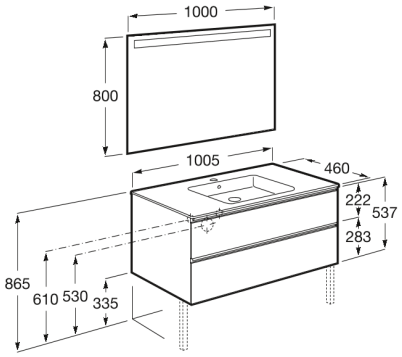

CARACTERÍSTICAS

Pack - Conjunto de mueble base de dos cajones, lavabo centrado y espejo LED Eidos. No incluye grifería.

Espejo / Iluminación: Integrada en el espejo

Espejo / Tipo de luz: Led

Forma lavabo: Cuadrado

Instalación de la grifería: En el lavabo

Lavabo / Agujeros para grifería: 1 Agujero en el centro

Lavabo / Posición de la repisa: A ambos lados

Lavabo / Repisa integrada

Material / Lavabo: Porcelana

Material / Mueble base: Tablero de particulas

Medidas / Espejo / Altura (mm): 800

Medidas / Espejo / Longitud (mm): 1000

Medidas / Lavabo y mueble / Altura (mm): 537

Medidas / Lavabo y mueble / Anchura (mm): 460

Medidas / Lavabo y mueble / Longitud (mm): 1005

Mueble base / Combinación de puertas y cajones: 2 Cajones

Mueble base / Estructura: Cajones

© Copyright 2026, Roca Sanitario, S.A. - All rights reserved | 01-08-2026 | https://www.roca.com/productos/pack-mueble-base-dos-cajones-lavabo-centrado-espejo-led-eidos-851854...?sku=A851854517

Mueble base / Sistema de apertura y cierre: Cajones con cierre amortiguado

Posición del lavabo: Central

Tipo de instalación: Suspendido

© Copyright 2026, Roca Sanitario, S.A. - All rights reserved | 01-08-2026 | https://www.roca.com/productos/pack-mueble-base-dos-cajones-lavabo-centrado-espejo-led-eidos-851854...?sku=A851854517

INCLUYE

Unik - mueble base de dos cajones y lavabo centrado

851852...

Espejo rectangular con luz superior.
Temperatura de color: 4000K

812357000

COMPRADOS JUNTOS HABITUALMENTE

Caja organizadora

816819409

Caja organizadora

816820409

Conjunto de dos patas opcionales

816826339

Conjunto de dos patas opcionales

816826458

Conjunto de dos patas opcionales

816829339

Conjunto de dos patas opcionales

816829458

Grifería para lavabo con cuerpo liso. Cold Start

5A326E..0

Grifería para lavabo con caño mezzo y cuerpo liso. Cold Start

5A336E..0

© Copyright 2026, Roca Sanitario, S.A. - All rights reserved | 01-08-2026 | https://www.roca.com/productos/pack-mueble-base-dos-cajones-lavabo-centrado-espejo-led-eidos-851854...?sku=A851854517

The Gap

Esta colección aporta un estilo compacto y funcional. Su amplia gama permite optimizar cualquier espacio de baño. Sus líneas modernas y elegantes la convierten en una decisión inteligente.

MANUALES Y RECURSOS

Manual de usuario

© Copyright 2026, Roca Sanitario, S.A. - All rights reserved | 01-08-2026 | https://www.roca.com/productos/pack-mueble-base-dos-cajones-lavabo-centrado-espejo-led-eidos-851854...?sku=A851854517