MONOBLOC GALACTIC

GAMA PROFESIONAL
DE EQUIPOS DE FILTRACIÓN

Equipo de **filtración profesional** y versátil para piscinas enterradas o elevadas.

Compuesto por un **filtro** fabricado con termoplástico soplado de alta resistencia, una **válvula selectora** de 6 vías y una **bomba** autoaspirante.

Amplia **gama amplia de filtración:** caudales desde 5 m^3/h hasta 14 m^3/h.

Incluidos todos los accesorios para su **completa y rápida instalación.**

CONDICIONES DE USO

Ámbito de aplicación:	Filtración de agua de piscinas y spas
Temperatura máxima del agua:	35ºC
Presión de trabajo habitual:	0,6-1,4 bar
Presión máxima:	2,4 bar
Medio filtrante:	Arena o vidrio
Granulometría medio filtrante:	0,4-0,8 mm

Facilidad y rapidez de instalación.

Calidad y servicio profesional.

Versatilidad: para instalación en piscinas elevadas o enterradas.

ASTRALPOOL®

MONOBLOC GALACTIC

GAMA PROFESIONAL DE EQUIPOS DE FILTRACIÓN

Complies with Standard EN 16713-01

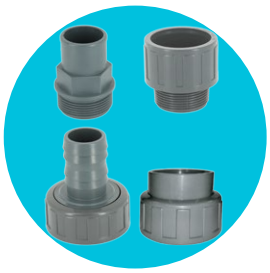

Conexiones:
Conexiones incluidas para ø38mm y ø50mm en el filtro y en la bomba.

Bomba autoaspirante:
Con prefiltro incorporado y cable con enchufe para una rápida instalación. Incluye purga de agua.

Válvula Top:
Válvula 6 vías para las operaciones de filtración, lavado, enjuague, recirculación, vaciado y cerrado.

Conjunto manómetro y purga:
Manómetro de control y purga de aire incluidos en la válvula.

Cuerpo del filtro:
Cuerpo del filtro en color antracita de gran resistencia y acabados de alta calidad. Fácil acceso superior mediante zuncho de cierre. Incluye purga de agua.

Accesorios:
Todos los accesorios incluidos para una completa y rápida instalación: base, manguera flexible y tornillería.

*Arena o vidrio filtrante no incluidos

CARACTERÍSTICAS TÉCNICAS

REF.	CAUDAL	Ø FILTRO	POTENCIA BOMBA	Ø CONEXIONES	ARENA	DIMENSIONES (mm)					EMBALAJE	
											PESO	DIMENSIONES
	m³/h	mm	CV	mm	kg*	Ø	A	B	C	D	Kg	mm
74471	5	380	1/3	38 / 50	40	380	860	710	635	295	20	790x600x700
74472	6	400	1/3	38 / 50	40	400	905	710	650	295	20,5	
74473	8	500	1/2	38 / 50	100	500	975	830	740	295	24	870x600x715
74474	10	500	3/4	38 / 50	100	500	975	830	740	295	25,5	
74475	12	600	3/4	38 / 50	150	600	1.030	830	816	295	29	870x600x800
74476	14	600	1	38 / 50	150	600	1.030	830	816	295	30	

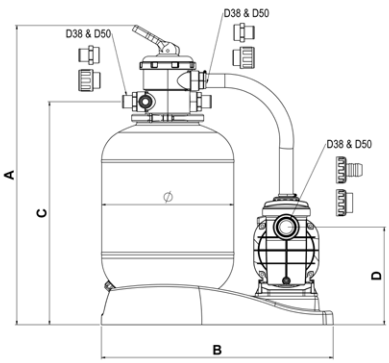

ASTRALPOOL

astralpool.com