AquaPure Series

User manual

TWF 2000-SW **TWF150**

EN, ES, PT, FR



THANK YOU LETTER

Thank you for choosing TEKA! Before using your new TEKA product, please rea d this manual thoroughly to ensure that you know how to operate the features and functions that your new appliance offers in a safe way.

CONTENTS

THANK YOU LETTER 01

SAFETY INSTRUCTIONS 02

ACCESSORIES 05

SPECIFICATIONS (TWF 150) 06

PRODUCT OVERVIEW 07

CLEANING AND MAINTENANCE 10

TROUBLESHOOTING 11

SPECIFICATIONS (TWF 2000-SW) 12

PRODUCT OVERVIEW 13

PRODUCT INSTALLATION 16

OPERATION INSTRUCTIONS 25

CLEANING AND MAINTENANCE 26

TROUBLESHOOTIN 28

DISPOSAL AND RECYCLING 29

SAFETY INSTRUCTIONS

Intended Use

The following safety guidelines are intended to prevent unforeseen risks or damage from unsafe or incorrect operation of the appliance. Please check the packaging and appliance on arrival to make sure everything is intact to ensure safe operation. If you find any damage, please contact the retailer or dealer. Please note modifications or alterations to the appliance are not allowed for your safety concern. Unintended use may cause hazards and loss of warranty claims.

Explanation of Symbols



Danger
This symbol indicates that there are dangers to the life and health of persons due to extremely flammable gas.



Warning of electrical voltage
This symbol indicates that there is a danger to life and health of persons due to voltage.



Warning
The signal word indicates a hazard with a medium level of risk which, if not avoided, may result in death or serious injury.



Caution
The signal word indicates a hazard with a low degree of risk which, if not avoided, may result in minor or moderate injury.



Attention
The signal word indicates important information (e.g. damage to property), but not danger.



Observe instructions
This symbol indicates that a service technician should only operate and maintain this appliance in accordance with the operating instructions.

Read these operating instructions carefully and attentively before using/commissioning the unit and keep them in the immediate vicinity of the installation site or unit for later use!

Contact an authorized service technician for repair or maintenance of this unit. The installation of this appliance must comply with national building or installation laws and regulations. Installation must be carried out by authorized personnel or specialists. Failure to follow these guidelines could result in hazardous conditions.

⚠ DANGER: Risk of Fire/Flammable materials

- Do not store explosive substances such as aerosol cans with a flammable propellant in this appliance.
- The appliance must be disconnected from the main safter use and before user-performable maintenance is carried out.
- The following safety guidelines are intended to prevent unforeseen risks or damage from unsafe or incorrect operation of the appliance. Please check the packaging and appliance on arrival to make sure everything is intact to ensure safe operation. If you find any damage, please contact the retailer or dealer. Please note modifications or alterations to the appliance are not allowed for your safety concern. Unintended use may cause hazards and loss of warranty claims.

⚠ CAUTION: Risk of injury!

Failure to comply with the safety information and instructions may result in injury.

Safety of children and persons with reduced abilities.

- This appliance can be used by children aged from 8 years and above if they have been given supervision or instruction concerning use of the appliance in a safe way and if they understand the hazards involved. Cleaning and user maintenance shall not be made by children unless they are older than 8 and supervised. Keep the appliance and its cord out of reach of children aged less than 8 years.
- Appliances can be used by persons with reduced physical, sensory or mental capabilities or lack of experience and knowledge if they have been given supervision or instruction concerning use of the appliance in a safe way and understand the hazards involved.
- Children shall not play with the appliance.

⚠ WARNING

- If the supply cord is damaged, it must be replaced by the manufacturer, its service agent or similarly qualified persons in order to avoid a hazard.
- The appliance is suitable for indoor use only.
- WARNING: Keep ventilation openings, in the appliance enclosure or in the built-in structure, clear of obstruction.
- WARNING: When positioning the appliance, ensure the supply cord is not trapped or damaged.
- WARNING: Do not locate multiple portable socket-outlets or portable power supplies at the rear of the appliance.
- WARNING: To avoid a hazard due to instability of the appliance, it must be fixed in accordance with the instructions.
- The appliance must not be cleaned by a water jet.
- The appliance must not be immersed.
- This product is not recommended to use in areas above 1,500m altitude.
- The new hose-sets supplied with the appliance are to be used and that old hose-sets should not be reused.
- Extension sockets are forbidden.
  Please cut off the power before maintenance.

- This appliance has been designed for home use only, and may cause danger if used in special occasions.
- Do not use or store cylinders of CO_2 at temperatures above 35°C.
- Do not use or store cylinders of CO_2 inside the appliance.
- Never connect CO_2 cylinder directly to the equipment. Always use a suitable pressure reducer.
- CO_2 cylinders must always be stored in a well-ventilated place where the air can flow in and out. Greatcare must be taken to prevent CO_2 leaks throughout the system, including the gas cylinders. If a CO_2 leak is suspected, especially in a small area, ventilate the contaminated area at once, persons exposed to high concentrations of CO_2 will experience trembling, swiftly followed by unconsciousness and suffocation.
- To prevent the risk of injury or damage, the CO_2 cylinder must always be kept in a vertical position against a wall, held in place by a chain fixed to a bracket. Do not expose the bottle to heat sources or very low temperatures. Only super-dry food grade CO_2 should be used.Before connecting the pressure reducer to the gas cylinder, always vent any dirt from the valve, and close the cylinder valve after few seconds.
- If the main power supply voltage exceeds the rated voltage limit of the machine, it is necessary to install a voltage regulator purchased through a legitimate channel to achieve the input voltage reaching the rated voltage value of the equipment, otherwise there is a risk of damage to the machine.The pressure drop comparison table is as follows:

Operating Pressure(kPa)	Load Level	Allowable Voltage Drop Ratio	Max Allowable Voltage Drop (V)
0	No Load	⩽2%	⩾225.4
20	Light Load	⩽2%	⩾225.4
40	Medium Load	⩽3%	⩾223.1
60	Heavy Load	⩽4%	⩾220.8
80	Full Load	⩽5%	⩾218.5
100	Extreme Condition	⩽10%	⩾207

⚠ R600a SAFETY INSTRUCTION

- WARNING: Risk of fire / flammable materials!
- WARNING: During transportation, installation, cleaning & use of the appliance, care should be taken to avoid damage to the refrigeration circuit which could result in a refrigerant leak.
- WARNING: Do not use mechanical devices or other means to accelerate the defrosting process, other than those recommended by the manufacturer.
- WARNING: Do not use electrical appliances inside the reservoir, un less their use has been recommended by the manufacturer.
- This refrigerant is flammable - please follow these precautions to ensure safe operation of the appliance:
  - Keep ventilation openings in the appliance clear of obstruction.
  - If damage to parts that contain refrigerant damage occurs, then avoid any open

flames or potential sources of ignition and ventilate the room where the appliance is located for thirty minutes.

- Servicing of this appliance should only be carried out by trained and qualified personnel.
- Old units must be disposed of safely in accordance with local laws. Contact your municipal authority about disposal of WEEE in your locality.
- Do not use an extension cord as it may overheat, increasing the risk of fire.
- Never turn the dispenser upside down. If the dispenser has been resting on its side for a long period of time, place the unit in the upright position for approximately 12 hours before using.
- Keep your water dispenser in a dry place away from direct sunlight.

	**DANGER:** Flammable Refrigerant Used. To be repaired only by trained service personnel. Do not puncture refrigerant tubing. **CAUTION:** Risk of Fire or Explosion. Dispose of properly in accordance with National or local regulations.

Accessories


Connector

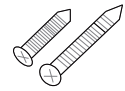
Screw


Anchor bolt

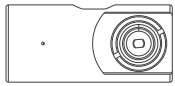
Pressure reducer

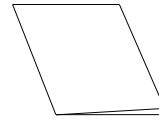
Instruction Manual


5mPE Tube x1

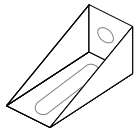
Fixed block


Filter Core Base x1

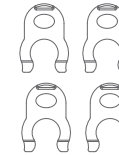
PE Tube Lock Clip x16


Filter Core x1

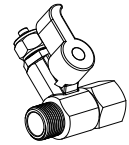
Inlet ball valve x1

SPECIFICATIONS

Model	TWF 150
Working pressure	0.1-0.4 MPa
Temperature of water inlet	33-100 °F (4-38 °C)
Recommended water quality	TDS below 350 ppm
Recommended Life	3600L /6-12 months
Flow rate	2L/min
Filtration precision (μm)	＞5
pH range	5-10
Pouvoir Hydrogène (PH)	6.5-8.5
Applicable Environment	4-40°C Without Direct Sunshine
Product Dimension(mm)	111x83x292mm
Function	Removes large suspended solids, rust, VOCs, chlorine, and odors. Improves taste.

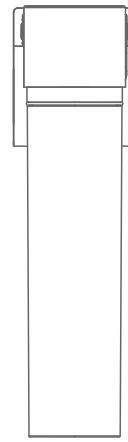

NOTE: The rated capacity shown is determined under specified testing conditions. The actual usage capacity may be higher or lower, depending on the inlet quality, flow rate, inlet pressure, and continuity of flow rate.
Only the filter model is: TWF 50.

PRODUCT OVERVIEW

Aqua Pure Series Product Manual

This product is designed exclusively for under-sink installation in household kitchens. Do NOT use in commercial, office, or other non-household environments.
The Aquapure series specializes in Purifying harmful substances in water, Adjusting water hardness and Adding beneficial trace mineral elements Ensuring safer and healthier drinking water for daily use.
⚠Warning: Not suitable for individuals with reduced physical, sensory, or mental capabilities (including children) unless supervised by personnel responsible for their safety.
⚠Warning: Avoid contact with corrosive substances on machine surfaces or filter housings. Prolonged exposure may cause corrosion of the unit or filter housings, which may result in cracks and water leakage.

Product

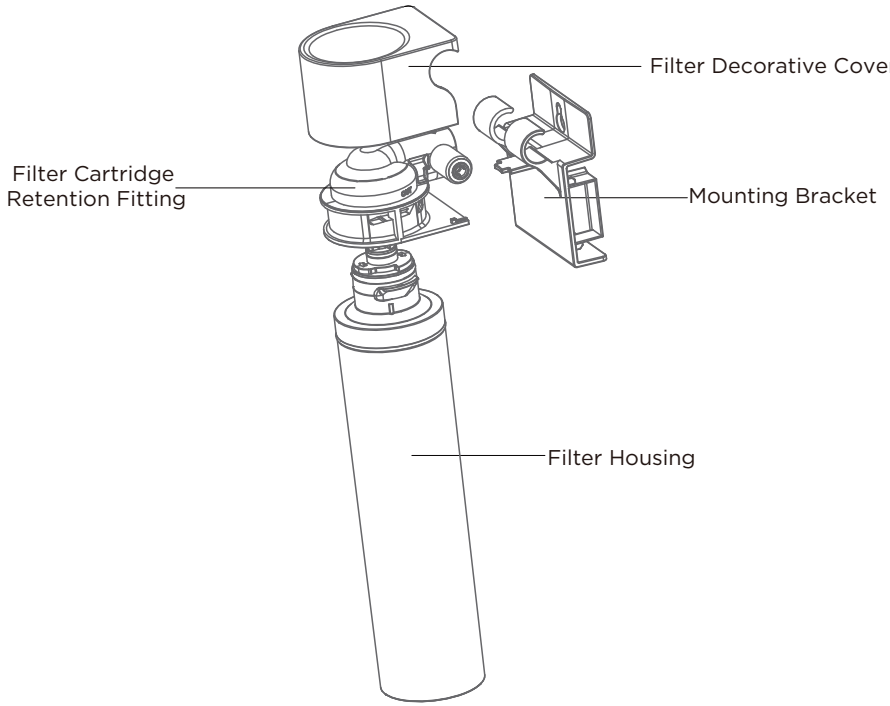

DIY Installation

① Take the 42mm short PE tubing from the accessories. Firmly insert one end into the filter quick-connector marked in red (as shown in the diagram) until fully seated.
② Take another filter; Insert the free end of the short PE tubing into the symmetrical quick-connector position. Push firmly until fully seated.
③ Retrieve the mounting bracket retaining pin from the accessories. Insert it into the designated slots on the bracket to lock the assembly in place.
④ Follow the same hanging method described in the filter installation instructions to mount the combined unit.
⑤ Note: If you need to connect more DIY filters, you need to buy other types of DIY filters from TEKA.

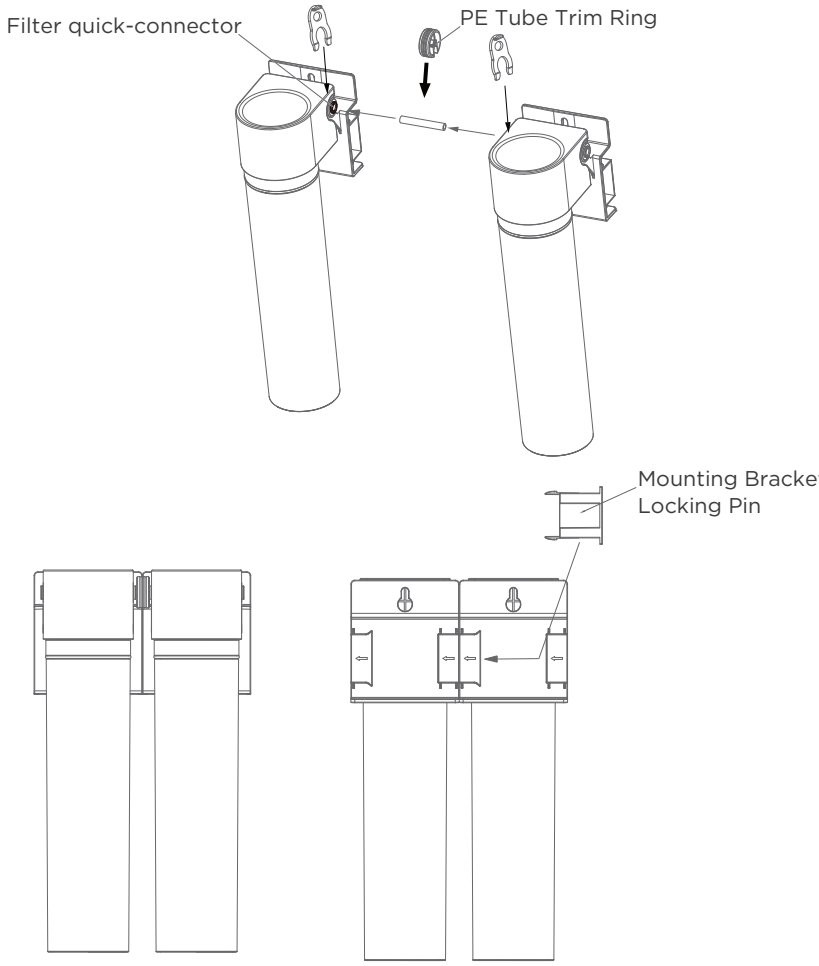

Tips

1. Please regularly check whether the connection of the machine is leaking, so as to avoid damage to your home property.
2. When you go out for a long time or do not use the machine, please turn off the water source of the machine.
3. The water generated by flushing the machine shall be discharged through the sewage PE pipe, so there must be a floor drain or other drain near the installation position.
4. The sewage PE pipe must not be knotted or bent. It must be fixed after being inserted into the floor drain or drain to prevent excessive pressure during flushing, which may cause the pipe to be thrown out and cause hidden danger of water leakage.

Installation Warnings

When connecting the inlet and outlet pipes, please note the followings:

1. Turn off the valve of the indoor main water pipe and turn on the faucet to relieve pressure in the pipe.
2. Make sure that the water inlet and outlet pipes are connected to the water inlet and outlet of the machine respectively, do not connect them reversely.
3. If the welded pipe is used to install the inlet and outlet pipes, all the weldings shall be completed before the pipe is connected with the machine, otherwise, the heat generated by welding will damage the plastic parts.
4. PTFE tape should be wrapped around the threaded connection between the inlet and outlet pipes and the installation joints. Be careful not to make the threads staggered when tightening.
5. Do not hang other items on the filter to prevent damage.
6. Turn off the faucet and carefully observe whether there is leakage at the joint and filter, If there is leakage, it must be treated,

Notes: Please pre-flush the machine before using it After installing the whole machine, flush the filter with tap water for 30 minutes to bring a better experience.

CLEANING AND MAINTENANCE

DIY Filter Replacement

① Mark the Installation Date
Before initial use, mark the start date month/day/year) on the label area of the filter
cartridge using a bright-colored marker.
Replace the filter when its lifespan reaches 6–12 months or if a significant drop in water flow is observed.

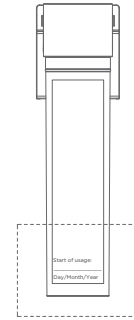

② Remove the Old Filter
Lift the Filter and rotate it counterclockwise until it detaches.
Pull the cartridge out of the socket.

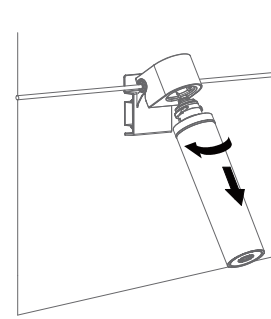

③ Install the New Filter
Align the new cartridge upward with the filter socket.
Rotate clockwise until it locks firmly in place (do not force rotation).

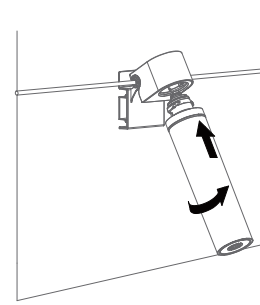

NOTE:

1. Please turn off the main water supply when replacing the filter cartridge.
2. Install cartridge per instructions.
3. Open cold tap to full flow and flush new cartridge for approximately 30 minutes; discard this water.
4. If the water is not clear, continue flushing until clear (maximum 10 minutes).
5. Do not use hot water for flushing.

TROUBLESHOOTING

Problem	Possible reason	Solution
No water output	• Check whether there is water supply	Waiting for water supply
	• Check whether the water inlet valve is turned on	Turn on the water inlet valve
Small water output volume	• Check whether the water inlet valve is turned on completely	Waiting for water supply
	• The filter surface is clogged	Remove the debris, flush or back flush the filter
Water leakage at the filter joint	• Poor tubing connections	Check the PE tube connections to make sure the tube is seated all the way into the water connection

SPECIFICATIONS

Model	TWF 2000-SW
Description	Friia Lite Chiller/Carbonator
Power Supply Voltage & Frequency (V/Hz):	230V ~ 50/60Hz
Power consumption	175W
Colling capacity:	＞15L/h(⩽12°C)
Pouvoir Hydrogène PH	6.5 ~ 8.5
Applicable Water Pressure	0.1 ~ 0.4MPa
Room Temperature	4~30°C
Applicable Inlet Water	TDS50~350ppm
Particular removable	>99.7%
Smell/ Taste	Remove
Visible object	Remove
Chlorine Reduction	>97.4%
Cysts	>99.99%
Carbonation tank Capacity	0.45L
Volume/Gas	≈4.9g/L
Sparkling water flow rate	≥1.8L/min
CO_2 Reducer	Micro CO_2 Reducer thread ACME
Rechargeable CO_2 Bottle	60lt / 360-410gr
Cooling System	Ice Bank
Cold Water Flow Rate	≥1.6L/min
Product Size	210x435x420mm (WxDxH)

NOTICE:

1. The product is not recommended to be used at an altitude of above 1500 meter.
2. This machine is suitable for water sources with TDS values between 50-350ppm. Long term use of high hardness water sources may cause problems such as pipe blockage, reduced water flow, or no water output.

(a) The equipment does not have a standby mode or other equivalent state in terms of energy efficiency equirements, power management function or the ability to deactivate wireless network connections mode;
(b) The power consumption of the equipment is likely to be higher than other equipment models meeting these functional requirements.

3.The rated capacity shown is determined under specified testing conditions. The actual usage capacity may be higher or lower, depending on the inlet quality, flow rate, inlet pressure, and continuity of flow rate

PRODUCT OVERVIEW

Product

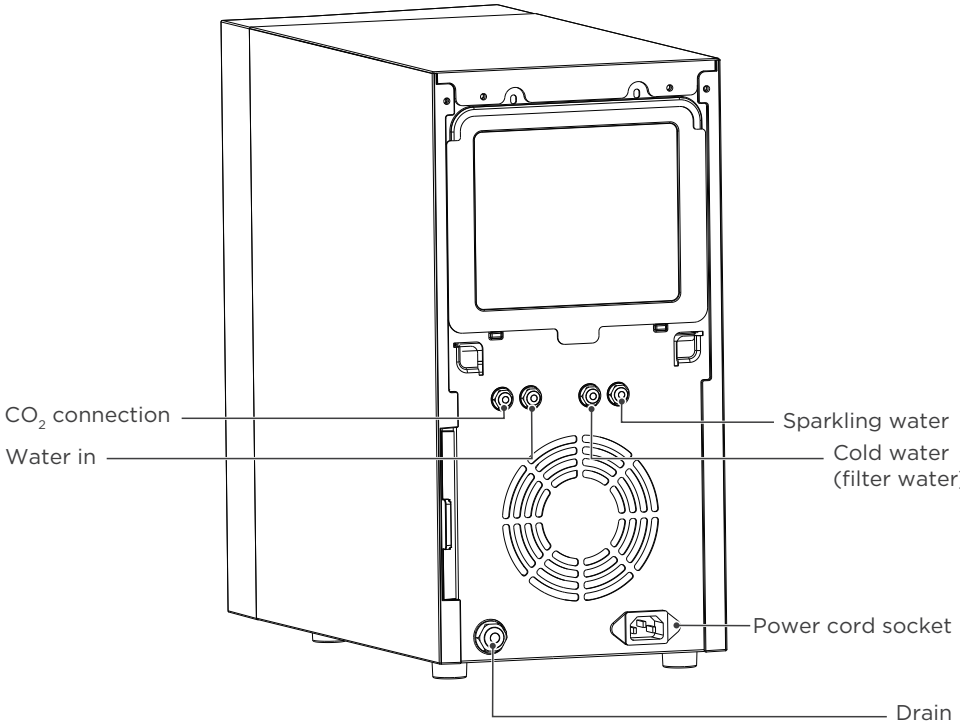

Faucet

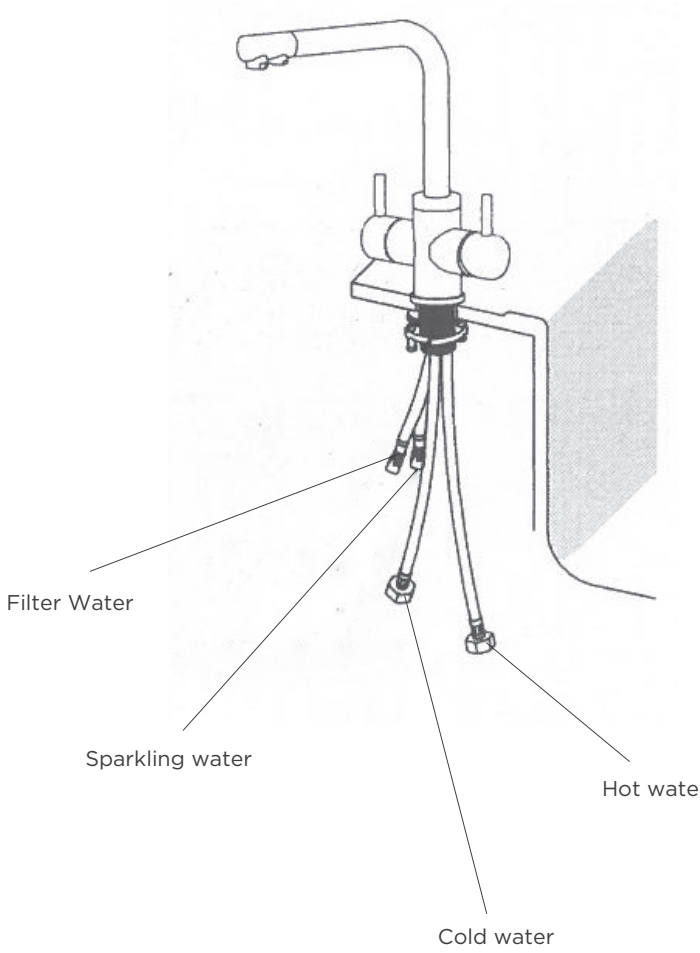

NOTICE:

The above accessory pictures are for reference only. Please refer to the actual product for accuracy.

Required tools(not included)

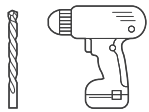

Power drill with 1/4″ drill bit

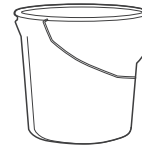

Bucket

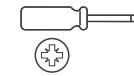

Cross-head screwdriver

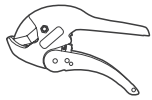

Pipe cutter



Adjustable wrench



Safety glasses

PRODUCT INSTALLATION

CO_2 installation procedures

This chiller uses an extemal CO_2 cylinder.

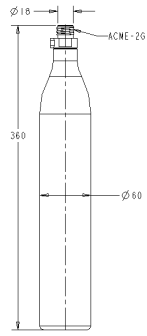

CO_2 Cylinder

EXTERNAL GAS CYLINDER
The connection engraved with the GAS IN logo on the back of the machine can be used for external gas connections, which can be properly cut using the blue 8 mm hose in the accessory package; You must provide the appropriate pressure gas) 0.4MPa). Only ultra-dry, food-grade carbon dioxide is used. Be sure to remove any dirt from the valve before connecting the pressure reducing valve to the cylinder, close the cylinder valve after a few seconds, you can use compatible cylinders as Cilindro CO2 Azul Sodastream or Cilindro CO2 Universal GasUp.

GAS CYLINDER LOCATION
To prevent the risk of injury or damage the CO_2 cylinder must always be kept in a vertical position against a wall, Ensure that the gas cylinder is securely fixed to the cabinet. Do not expose the bottle to heat sources or very low temperatures.

PRESSURE REDUCERS
There are different types of carbon dioxide cylinders to choose from. Always use a pressure reducing valve that is appropriate for the type of cylinder valve. If you are using a similar Dodastream 60L cylinder, you can simply use the metal regulator provided directly in the accessory package.
If carbon dioxide is used, especially in small spaces, the contaminated area should be ventilated immediately.
We recommend using a double meter CO_2 regulator, using a soapy aqueous solution to check for leaks.

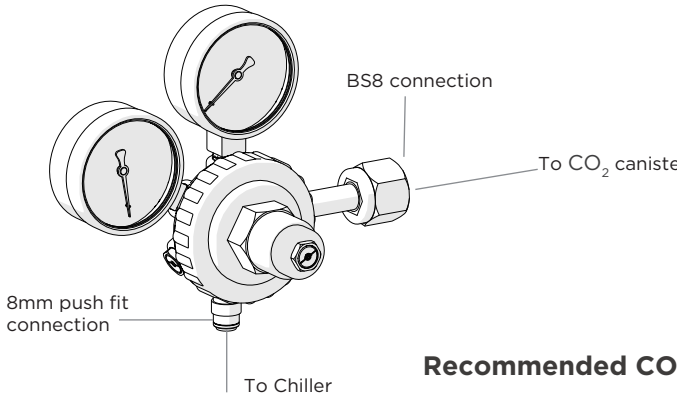

Recommended CO_2 Regulator

Counter cut out

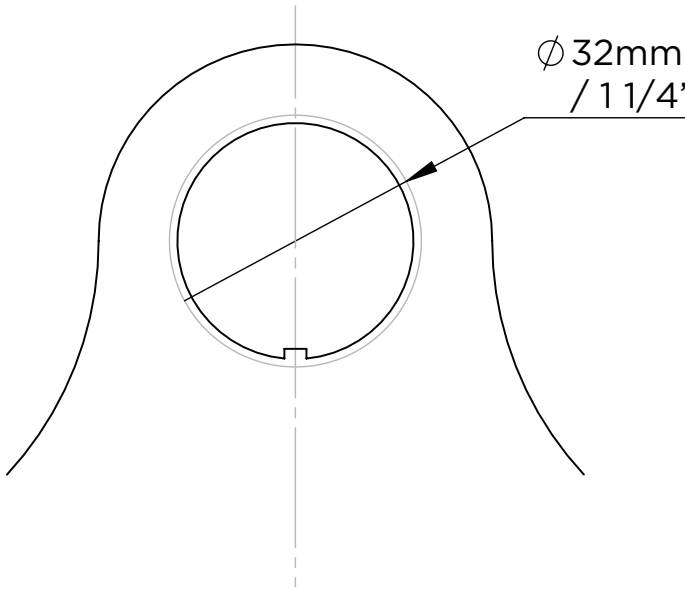

Check scale of template before cutting.

Faucet Installation Guide

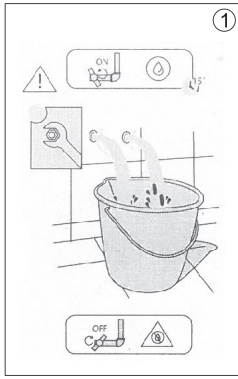

1.Open the water source to remove the sediment and impurities in the pipeline.

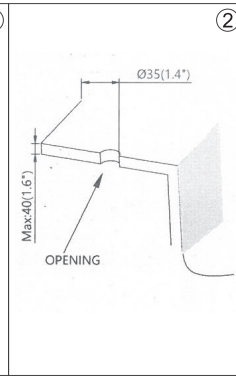

2.Counter-top hole size: Φ35mm-Φ40mm

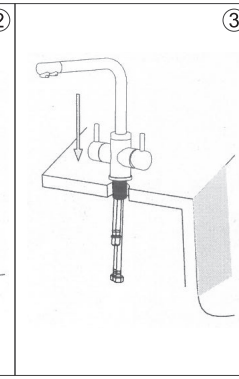

3.Disassemble the lock nut and gaskets, and then insert it through the mounting hole.

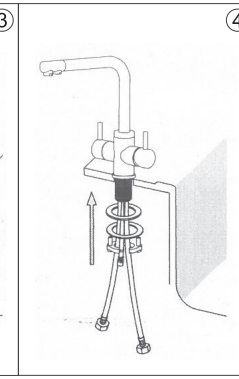

4.Assemble the rubbler washer, steel gasket and lock nut in order.

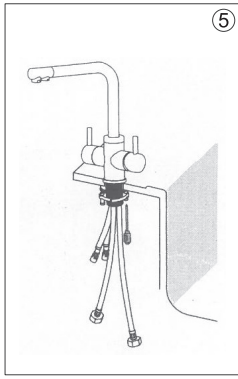

5.Use a screw driver tighten the 2 screwsfor fasten the faucet.

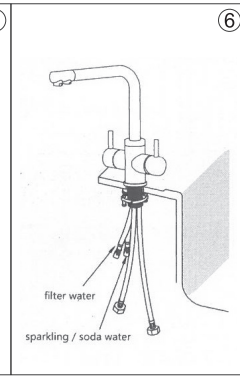

6.Connect the hoses.

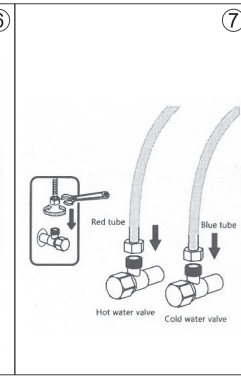

7.Tighten with wrench until secure.

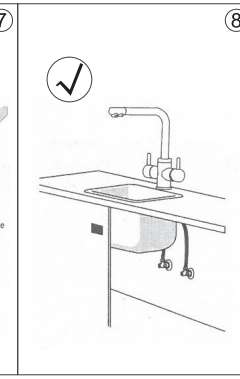

8.Finisehd outlook

Under-Sink Carbonated Water and Filter Core Assembly Guide

1. Install the Filter Core

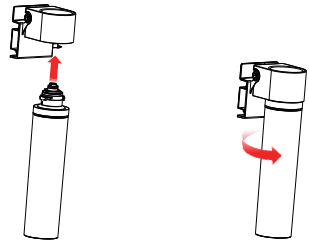

Insert the filter core into the filter core base as shown in the diagram. Turn it clockwise until it is securely tightened onto the base.

2. Install the Inlet Ball Valve and Assemble the Filter Core（If there is a separate water outlet connector in the installation environment, this step can be omitted）

1) Open the top of the packing case, take out the top foam and its accessories.
2) Put the accessories aside.
3) Unpack the product, install the water collector.
4) Take out the Inlet ball valve, and install it on the water pipe.

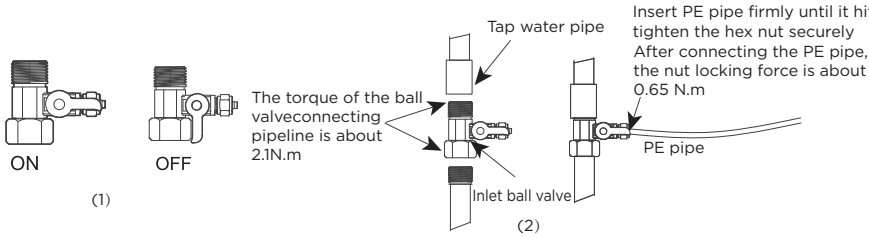

5) Take out the accessory PE Tube, cut it to the appropriate length, connect the Inlet ball valve and Filter Core Base to the water inlet, and fix the filter core assembly inside the frame. Ensure the ball valve is in the closed position.

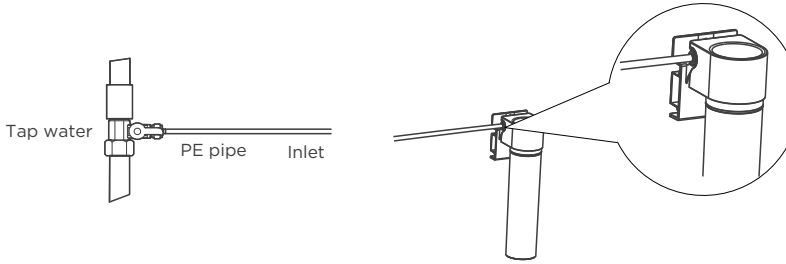

3. Connect the Filter Core + Carbonated Water Machine

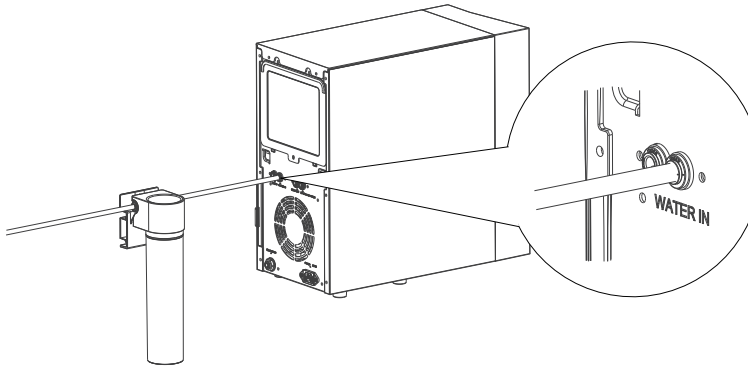

Take out the accessory PE Tube, cut it to the required length, connect the filter core water outlet to the water inlet of the carbonated water machine. The machine's water inlet is located at the back of the machine, marked with "WATER IN".

4. Assemble the Gas Cylinder Pressure Reducer



Take out the Connector and the Pressure reducer, and tighten the Connector and the Pressure reducer by rotating to the right.

Note: Do not connect the gas cylinder to the pressure reducer before connecting the reducer to the machine.

5. Connect the Gas Cylinder Pressure Reducer + Carbonated Water Machine

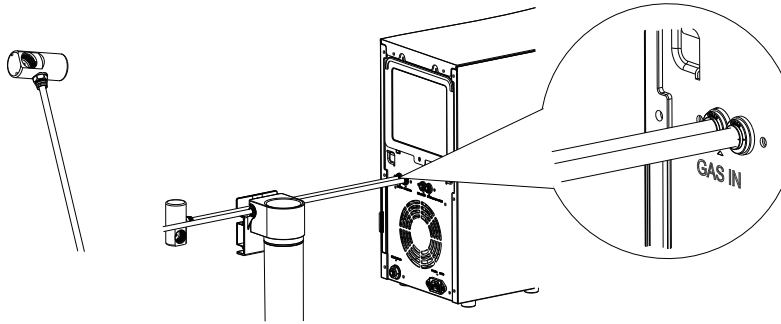

Take out the PE Tube, cut it to the required length, and connect it to the pressure reducer and the gas inlet of the carbonated water machine. The gas inlet is marked "GAS IN" on the back of the machine.

6. Connect the Faucet + Carbonated Water Machine

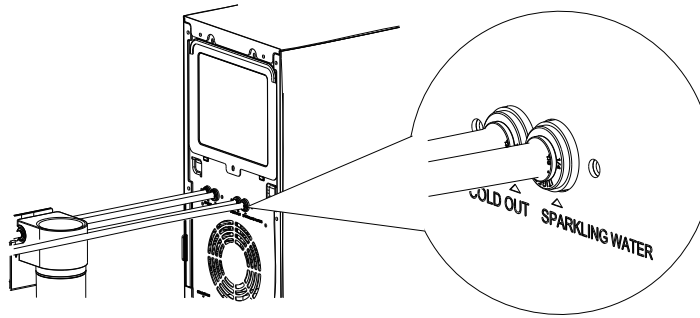

Take out the accessory PE Tube, cut it to the required length, and connect it to the carbonated water machine at the "COLD OUT" port while simultaneously connecting it to the faucet's cold water pipe for dispensing cold water. Then, use the PE Tube to connect the carbonated water machine at the "SPARKLING WATER" port while simultaneously connecting it to the faucet's pipe for dispensing sparkling water.

7. Connect the Tube Lock Clip

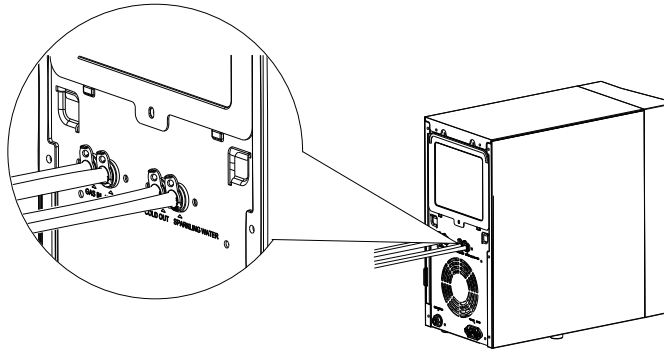

Take out the Tube Lock Clip, and install it at all connection points between the PE tubes and the connectors.

8. Note

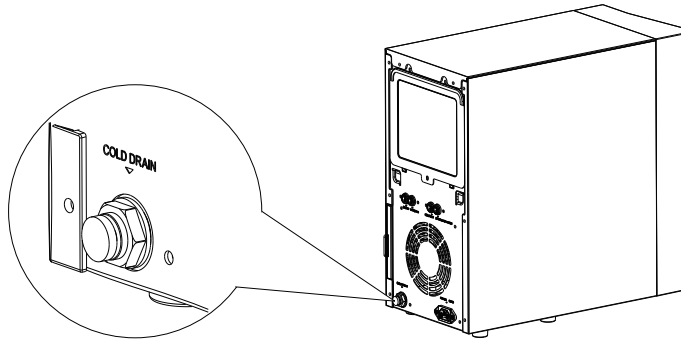

Note: This connector must not be unplugged while the machine is operating!

Cabinet ventilation

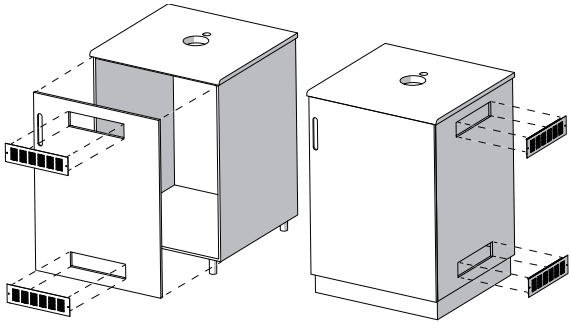

Please Note:
In all cases remove the back panel from the cabinet.

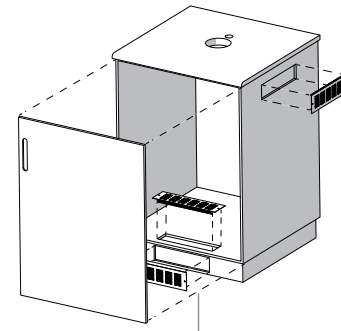

Front ventilation
Ventillation grilles cut out of standard cabinet door.

Side ventilation
Ventillation grilles cut out of standard 600mm cabinet. Grilles may be fitted on either side as long as they ventilate into an open unobstruted area

Base ventilation
Ventilation grilles cut in base panel and base plinth, a grille must also be cut out at the top of the cabinet.

The cabinet may be ventilated in many ways provided there are cut outs placed near the base and another near the top of the cabinet to take advantage of natural circulation.

Cabinet temperature: Max 35°C, if more air is not being evacuated efficiently it may cause cooling issues or possibly damage the equipment.

Grille dimensions

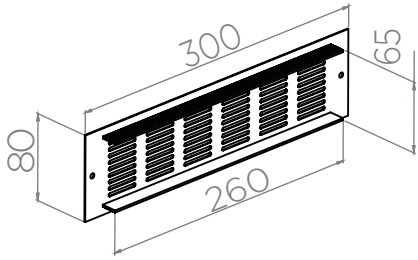

Cut out for standard 600mm door

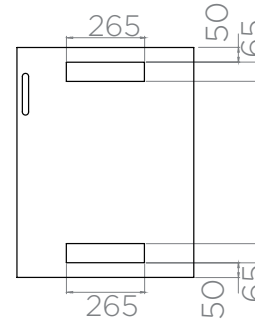

Fan installation

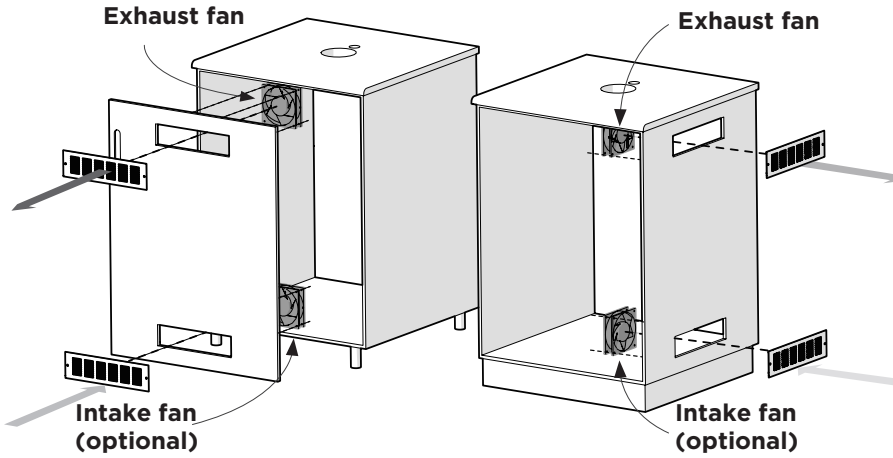

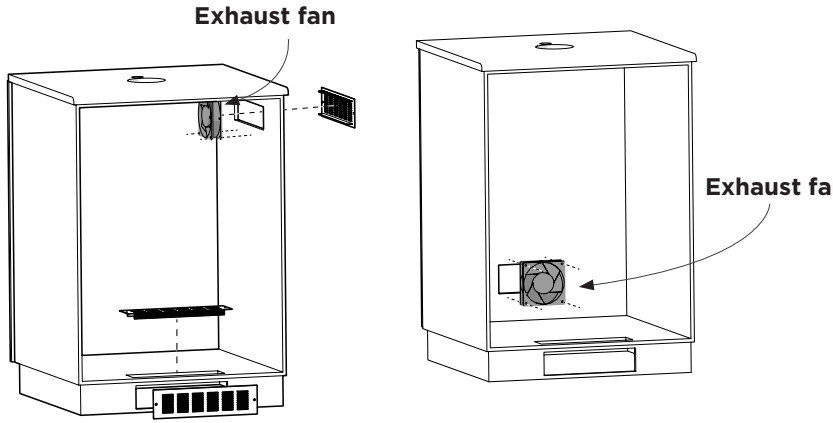

OPERATION INSTRUCTIONS

Before Using Chiller

• Before connecting the chiller to the power source, let it stand upright for approximately 2-3 hours, this will reduce the possibility of a malfunction.
• Check that all installation procedures have been carried out.
• Ensure water inlet is open.
• Ensure CO_2 valve is open
• Before supplying power to the chiller check water and CO_2 lines do not leak.
• Plug the chiller into a suitable socket.
• When the unit is on, the carbonation pump starts to fill. The carbonation device stops when it reaches the maximum level.
• If using an external CO_2 Cylinder, on the pressure reducer knob, adjust CO_2 pressure to a value between 50 and 65 psi (350 and 450 kPa) (3.5 - 4.5 bar)This value depends on the temperature of the water and on the ambient temperature. The temperatures correspond to the CO_2 pressure.
• The chiller will take aproximatly 70-120 minutes to get down to temperature depending on the temperature of your incoming water. The white light on the front of the chiller remains flashing during chilling.
• Once the white light stops flashing and remains solid the chiller is down to temperature and at this point you can dispense water.
• To enable the filling of lines, twist the faucet knob to the sparkling water until the water flow reappears, then twist it to the cold water until the water flow appears
• At this point you can dispense water.

Control Panel



Icon	Description	
	Power indicator	The indicator light is lit to mean that the machine is powered on, An off indicator indicates that the machine has lost power.
	Refrigeration indicator	The indicator light is lit to indicate that the machine is ready for use (it takes 70-120 minutes to cool to the desired temperature), A flashing indicator indicates that the compressor is running.
CO2	Lack of gas indicator	The indicator light is on to indicate that the carbon dioxide cylinder is full of gas, A flashing indicator indicates that the CO_2 cylinder is running out of gas.

CLEANING AND MAINTENANCE

The operation of sterilisation has to be carried out every time the chiller is installed and:
- after every 6 months of use.
- after an inoperative period of one or more weeks.
If the chiller is installed in Hospitals, Schools, Care homes for the elderly, or Clinics, it is recommended to sterilise it every 3 months.
Use a suitable product that is both a detergent and a sanitiser, to be mixed with water in the proportions recommended by the manufacturer. We recommend you to use Bioguard Internal Watercooler Sanitiser Solution (12mL dosage). We suggest changing the product type on a regular basis, to prevent resistant bacteria. Never exceed the contact times and maximum dosage concentrations recommended by the manufacturer. Once the sanitizing fluid has flowed through and cleaned the lines, they must be thoroughly rinsed with mains water until all the sanitizer has been completely eliminated. Check the pH of the outlet water is the same as the pH of the inlet water (use litmus paper or a pH meter).

Prepare The Cooler For Sanitisation

1. The whole machine is powered on to make the machine work normally. After about 5-10 minutes, the machine is rehydrated.
2. Open the cold water valve and flush the cold water pipeline. Open it for 30 minutes each time, stand by for 1h, close the main water inlet after the standby is completed, and open the cold water faucet to drain the remaining water in the pipe, and open the drain plug at the rear of the machine to drain the remaining water in the water tank. Repeat the above operation 3-5 times.
3. Before the sparkling water pipeline is not filled with gas cylinders, turn on the sparkling water switch and rinse for 15 minutes. After installing the gas cylinder, release the sparkling water for 1 minute every 30 minutes, close the main water inlet valve, drain the remaining water in the sparkling water, and open the drain plug at the rear of the machine to drain the remaining water inside the water tank. Repeat 3-5 times.
4. Turn on the faucet and rinse the domestic water for 5 minutes.

Sanitising

1. Turn off Electrical Power Supply.
2. In the front of the water inlet end of the equipment, install a product with a disinfec tion filter element to provide disinfection water for the equipment.
3. Disconnect the water connections and connect them to the sanitization cartridge.
4. Turn on water mains and power supply mains.
5. By rotating the knob on the mechanical faucet (cold water and sparkling water)
6. NOTE: A container and drain basin will be required to collect water from the FRIIA font.
7. After draining the faucet for 5 minutes, open the drain plug at the back of the machine and drain the remaining water in the machine's water tank
8. Be careful: respect the sanitiser concentration and contact time recommended by the manufacturer; using extra liquid willneither improve nor speed up the treatment process.
9. Suggest repeating the above steps 2-3 times.

WARNING: After long idle periods bacteria and germs can form if the mains power supply has been disconnected for more than 72 hours. In this case please follow a full sanitisation procedure.

Maintenance

- Keep this machine in a dry and cool place and avoid direct sunshine. Rearward of the machine shall be at least 20 cm away from the wall. Never put the machine on paper or foam, which may store water and then cause creepage. Never put anything flammable beside this machine. Do not use the machine outdoors or in a place that can be splashed by water.
- For the water purifier, the installation and replacement of filters must be carried out
- If the water purifier needs to be installed before the water inlet end of the equipment, it needs to be installed by qualified personnel.
- If the machine is not in use for a long time, please unplug it to save power.
- If the machine is not needed for a long time, please close the water inlet ball valve, remove the rear drain plug to drain the remaining water, turn the faucet to the cold water and sparkling water stalls in turn to discharge the remaining water in the water channel, and let the water drain for 3-5 minutes. If the machine freezes and becomes clogged because the ambient temperature is below freezing, please unplug the power plug for 4 hours before performing the above operation.
- In case the water supply is cut off, please close the feed water ball valve and cut off the power, after water re-supply, please open the other faucets to discharge sediment and then turn on the feed water ball valve.
- The machine must use an earthed three-pin socket and a reliable creepage protection switch.
- Never use organic solvents such as gasoline to clean the machine: strictly prohibit washing the machine with water or splashing water to the machine.
- Never turn on(off) the machine by inserting the plug into (pulling the plug out from) the socket. Never increase the length of the supply cord to avoid fire.
- If the supply cord is damaged, it must be replaced by the manufacturer or qualified person so as to avoid a hazard.
- The water source for the water purifier is civil tap water.
- Never dismantle spare parts of the machine to avoid water leakage or damage.
- Never turn the machine upside down or lean it more than 45° when moving it so as to avoid any damage to it or any accident.
- The installation of the gas cylinder should keep the valve upright (the maximum tilt angle should not exceed 30°), and it is strictly prohibited to install the valve facing downwards or lying horizontally; when the gas bottle is in operation, it is strictly prohibited to move the gas cylinder; when gas leakage causes solid white ice to form on the surface of the gas cylinder, do not touch it with your hands to avoid frostbite;
- The exhaust port of the CO_2 gas pressure reducing valve must not be directed outward to prevent gas spray from causing frostbite; it must also not be directed towards the circuit board to avoid condensation which could lead to a short circuit;

TROUBLESHOOTIN

Operation of your appliance can lead to errors and malfunctions. The following tables contain possible causes and notes for resolving an error message or malfunction. It is recommended to read the tables carefully below in order to save your time and money that may cost for calling to the service center.

				●	Lighting
				◎	Flashing
				○	Turn Off
Product JLd-UFZ1	Power Supply	Cooling	Gas Cylinder	Cause	Recommendation
	Blue	White	White		
Power On+Cooling On+Gas Cylinder Full	●	◎	●	Normal	
Power On+Cooling On+Gas Cylinder Empty	●	◎	◎	CO_2 Reminder	Replace Gas Cylinder
Power On+Cooling Complete+ Gas Cylinder Full	●	●	●	Normal	
Power On+Cooling Complete+ Gas Cylinder Empty	●	●	○	CO_2 Reminder	Replace Gas Cylinder
Machine does not move at all	◎	○	○	Communication failure	Automatic recovery
Refrigeration system issue	◎	◎	○	Cold water NTC short circuit or open circuit	Check and replace the NTC in the cold tank
Water leakage	◎	◎	○	Water leakage fault	Power off, check all pipes and connectors

It is a normal state that the following circumstances occur when the water purifier is used.

1. During the heating, the heating tube may generate slight noises. This is a normal state.
2. When the heating tank is being heated without water, the anti dry-burning device will disconnect automatically and can not reset by its own. The reset must be completed by a professional technician.
3. When an ambient temperature is higher, the cooling capacity may be slower, which is a normal state.

DISPOSAL AND RECYCLING

Important instructions for environment

Compliance with the WEEE Directive and Disposing of the Waster Product:
This product complies with EU WEEE Directive (2012/19/EU). This product bears a classification symbol for waster electrical and electronic equipment (WEEE).

This symbol indicates that this product shall not be disposed with other household wastes at the end of its service life. Used device must be returned to official collection point for recycling of electrical electronic devices. To find these collection systems please contact to your local authorities or retailer where the product was purchased. Each household performs important role in recovering and recycling of old appliance. Appropriate disposal of used appliance helps prevent potential negative consequences for the environment and human health.



Compliance with RoHS Directive

The product you have purchased complies with EU RoHS Directive (2011/65/EU). It does not contain harmful and prohibited materials specified in the Directive.

Package information

Packaging materials of the product are manufactured from recyclable materials in accordance with our National Environment Regulations. Do not dispose of the packaging materials together with the domestic or other wastes. Take them to the packaging material collection points designated by the local authorities.



Environmental label of packaging

In accordance with Decree No.116/2020.We communicate to consumers the guides for the classification and recycling of packaging.

	Image	Item	Classification	Collection group
High density polyethylene		Bag	HDPE2	PLASTIC COLLECTION
Corrugated fibreboard		Package box	PAP 20	PAPER COLLECTION
Polypropylene		Packing belt	PP5	PAPER COLLECTION
BOPP		Adhesive tape	PP5	PAPER COLLECTION
Paper and fibre boa rd /plastic		Protectiove tray	PAP 20	PAPER COLLECTION
			PS 6	PAPER COLLECTION

This list is for reference only.
Please refer to the packaging materials.
Check the disposal methods with the Municipality to which you belong.



teka.com

Teka Industrial S.A. C/ Cajo 17, 39011 - Santander, Espagne

Serie Aqua Pure

Manual del usuario

TWF 2000-SW TWF150

EN, ES, PT, FR



CARTA DE AGRADECIMIENTO

¡Gracias por elegir TEKA! Antes de utilizar su nuevo producto de TEKA , lea atentamente este manual para asegurarse de saber cómo utilizar las características y funciones que ofrece su nuevo electrodoméstico de forma segura.

CONTENIDOS

CARTA DE AGRADECIMIENTO 01
INSTRUCCIONES DE SEGURIDAD 02
ACCESORIOS 05
ESPECIFICACIONES (TWF 150) 06
DESCRIPCIÓN GENERAL DEL PRODUCTO 07
LIMPIEZA Y MANTENIMIENTO 10
SOLUCIÓN DE PROBLEMAS 11
ESPECIFICACIONES (TWF 2000-SW) 12
DESCRIPCIÓN GENERAL DEL PRODUCTO 13
INSTALACIÓN DEL PRODUCTO 16
INSTRUCCIONES DE OPERACIÓN 25
LIMPIEZA Y MANTENIMIENTO 26
RESOLUCIÓN DE PROBLEMAS 28
ELIMINACIÓN Y RECICLAJE 29

INSTRUCCIONES DE SEGURIDAD

Uso previsto

Las siguientes directrices de seguridad tienen como objetivo evitar riesgos imprevistos o daños derivados del funcionamiento inseguro o incorrecto del aparato. Por favor, revise el embalaje y el aparato al recibirlo para asegurarse de que todo esté intacto para garantizar un funcionamiento seguro. Si encuentra algún daño, comuníquese con el minorista o distribuidor. Tenga en cuenta que no se permiten modificaciones ni alteraciones al aparato por su seguridad. El uso no previsto puede ocasionar riesgos y pérdida de reclamaciones de garantía.

Explicación de los símbolos



Peligro
Este símbolo indica que existen peligros para la vida y la salud de las personas debido a gases extremadamente inflamables.



Advertencia de voltaje eléctrico
Este símbolo indica que existe peligro para la vida y la salud de las personas debido al voltaje.



Advertencia
La palabra clave indica un peligro con un nivel de riesgo medio que, si no se evita, puede provocar la muerte o lesiones graves.



Precaución
La palabra clave indica un peligro con un grado bajo de riesgo que, si no se evita, puede provocar lesiones leves o moderadas.



Atención
Esta palabra clave indica información importante (por ejemplo, daños a la propiedad), pero no peligro.



Observar instrucciones
Este símbolo indica que un técnico de servicio solo debe operar y mantener este aparato de acuerdo con las instrucciones de funcionamiento.

¡Lea estas instrucciones de funcionamiento cuidadosamente y con atención antes de usar/poner en marcha la unidad y manténgalas en las inmediaciones del sitio de instalación o unidad para su uso posterior!

Póngase en contacto con un técnico de servicio autorizado para la reparación o el mantenimiento de esta unidad.
La instalación de este aparato debe cumplir con las leyes y normativas nacionales de construcción o instalación. La instalación debe ser realizada por personal autorizado o especialistas. El incumplimiento de estas directrices podría dar lugar a situaciones peligrosas.

⚠ PELIGRO: Riesgo de Incendio/Materiales inflamables

- No almacene sustancias explosivas como latas de aerosol con propelente inflamable en este electrodoméstico.
- El aparato debe desconectarse de la red eléctrica principal después de su uso y antes de realizar cualquier mantenimiento que pueda efectuar el usuario.
- Las siguientes directrices de seguridad tienen como objetivo evitar riesgos imprevistos o daños derivados del funcionamiento inseguro o incorrecto del aparato. Por favor, revise el embalaje y el aparato al recibirlo para asegurarse de que todo esté intacto para garantizar un funcionamiento seguro. Si encuentra algún daño, comuníquese con el minorista o distribuidor. Tenga en cuenta que no se permiten modificaciones ni alteraciones al aparato por su seguridad. El uso no previsto puede ocasionar riesgos y pérdida de reclamaciones de garantía.

⚠ PRECAUCIÓN: ¡Riesgo de lesión!

El incumplimiento de la información y las instrucciones de seguridad puede ocasionar lesiones. Seguridad de niños y personas con capacidades reducidas.

- Este electrodoméstico puede ser utilizado por niños a partir de 8 años siempre que hayan recibido supervisión o instrucciones sobre cómo usarlo de forma segura y comprendan los riesgos que conlleva. La limpieza y el mantenimiento por parte del usuario no deben ser realizados por niños, a menos que tengan más de 8 años y estén supervisados. Mantenga el aparato y su cable fuera del alcance de niños menores de 8 años.
- Los electrodomésticos pueden ser utilizados por personas con capacidades físicas, sensoriales o mentales reducidas, o falta de experiencia y conocimientos, siempre que hayan recibido supervisión o instrucciones sobre el uso seguro del aparato y comprendan los riesgos involucrados.
- Los niños no deben jugar con el aparato.

⚠ ADVERTENCIA

- Si el cable de alimentación está dañado, debe ser reemplazado por el fabricante, su agente de servicio o personas igualmente calificadas para evitar un peligro.
- El aparato es adecuado únicamente para uso en interiores.
- ADVERTENCIA: Mantenga despejadas las aberturas de ventilación, en la carcasa del aparato o en la estructura empotrada, libres de obstrucciones.
- ADVERTENCIA: Al colocar el electrodoméstico, asegúrese de que el cable de alimentación no quede atrapado ni sufra daños.
- ADVERTENCIA: No coloque múltiples enchufes portátiles o fuentes de alimentación portátiles en la parte trasera del aparato.
- ADVERTENCIA: Para evitar un peligro debido a la inestabilidad del aparato, debe fijarse de acuerdo con las instrucciones.
- El aparato no debe limpiarse con chorro de agua.
- El electrodoméstico no debe sumergirse.
- No se recomienda utilizar este producto en zonas situadas a más de 1.500 m de altitud.
- Los nuevos juegos de mangueras suministrados con el aparato deben utilizarse y no se deben reutilizar los juegos de mangueras antiguos.
- Los enchufes alargadores están prohibidos.
- Corte la energía antes de realizar mantenimiento.

- Este aparato ha sido diseñado únicamente para uso doméstico y puede provocar peligros si se utiliza en ocasiones especiales.
- No utilice ni almacene cilindros de CO_2 a temperaturas superiores a 35 °C.
- No utilice ni almacene cilindros de CO_2 en el interior del aparato.
- Nunca conecte el cilindro de CO_2 directamente al equipo. Utilice siempre un reductor de presión adecuado.
- CO_2 deben almacenarse siempre en un lugar bien ventilado donde el aire pueda circular libremente. Se debe extremar el cuidado para evitar fugas de CO_2 en todo el sistema, incluyendo los cilindros de gas. Si se sospecha una fuga de CO_2, especialmente en un área reducida, ventile inmediatamente la zona contaminada. Las personas expuestas a altas concentraciones de CO_2 experimentarán temblores, rápidamente seguidos de pérdida del conocimiento y asfixia.
- Para prevenir el riesgo de lesiones o daños, el cilindro de CO_2 debe mantenerse siempre en posición vertical junto a una pared, sujeto mediante una cadena fijada a un soporte. No exponga la botella a fuentes de calor o a temperaturas muy bajas. Solo debe utilizarse CO_2 alimentario de grado super seco. Antes de conectar el reductor de presión al cilindro de gas, purgue siempre cualquier impureza de la válvula y cierre la válvula del cilindro después de unos segundos.
- Si el voltaje principal de la fuente de alimentación excede el límite de voltaje nominal de la máquina, es necesario instalar un regulador de voltaje adquirido a través de un canal legítimo para lograr que el voltaje de entrada alcance el valor de voltaje nominal del equipo; de lo contrario, existe el riesgo de dañar la máquina. La tabla comparativa de la caída de presión es la siguiente:

Presión de funcionamiento (kPa)	Nivel de carga	Relación de caída de tensión permitida	Caída de tensión máxima permitida (V)
0	Sin carga	⩽ 2%	⩾ 225,4
20	Carga ligera	⩽ 2%	⩾ 225,4
40	Carga media	⩽ 3%	⩾ 223,1
60	Carga pesada	⩽ 4%	⩾ 220,8
80	Carga completa	⩽ 5%	⩾ 218,5
100	Condiciones extremas	⩽ 10%	⩾ 207

⚠ INSTRUCCIONES DE SEGURIDAD R600a

- ADVERTENCIA: ¡Riesgo de incendio / materiales inflamables!
- ADVERTENCIA: Durante el transporte, instalación, limpieza y uso del electrodoméstico, se debe tener cuidado para evitar daños en el circuito de refrigeración, ya que podrían provocar una fuga de refrigerante.
- ADVERTENCIA: No utilice dispositivos mecánicos u otros métodos para acelerar el proceso de descongelación, excepto los recomendados por el fabricante.
- ADVERTENCIA: No utilice aparatos eléctricos dentro del depósito a menos que su uso haya sido recomendado por el fabricante.
- Este refrigerante es inflamable, siga estas precauciones para garantizar el funcionamiento seguro del aparato:
  - Mantenga las aberturas de ventilación del aparato libres de obstrucciones.
  - Si se produce daño en piezas que contienen refrigerante, evite cualquier llama abierta o fuente potencial de ignición y ventile la habitación donde se encuentre

el aparato durante treinta minutos.

- El mantenimiento de este electrodoméstico debe ser realizado únicamente por personal capacitado y cualificado.
- Las unidades antiguas deben desecharse de forma segura conforme a la normativa local. Póngase en contacto con las autoridades municipales para informarse sobre la eliminación de WEEE en su localidad.
- No utilice un cable de extensión, ya que podría sobrecalentarse y aumentar el riesgo de incendio.
- Nunca voltee el dispensador boca abajo. Si el dispensador ha estado colocado de lado durante un período prolongado, coloque el aparato en posición vertical durante aproximadamente 12 horas antes de su uso.
- Mantenga su dispensador de agua en un lugar seco, alejado de la luz solar directa.

 R600a	**PELIGRO:** e utiliza refrigerante inflamable. eparar únicamente por personal técnico cualificado. No perfore los tubos del refrigerante. **PRECAUCIÓN:** Riesgo de incendio o explosión. Deseche adecuadamente de acuerdo con las normativas nacionales o locales.

Accesorios



Conector

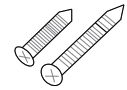

Tornillo

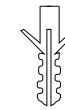

Perno de anclaje



Reductor de presión

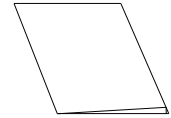

Manual de instrucciones



Tubo de PE de 5 m x1

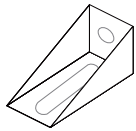

Bloque fijo



Base del núcleo del filtro x1

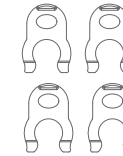

Clip de bloqueo de tubo PE x16



Núcleo del filtro x1

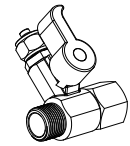

Válvula de bola de entrada x1

ESPECIFICACIONES

Modelo	TWF 150
Presión de trabajo	0,1-0,4 MPa
Temperatura del agua de entrada	33-100 °F (4-38 °C)
Calidad de agua recomendada	TDS inferior a 350 ppm
Vida recomendada	3600 L/6-12 meses
Caudal	2 L/min
Precisión de filtración (μm)	>5
rango de pH	5-10
Potencial de hidrógeno (pH)	6,5-8,5
Entorno Aplicable	4-40 °C Sin luz solar directa
Dimensiones del Producto (mm)	111 x 83 x 292 mm
Función	Elimina partículas, sólidos en suspensión de gran tamaño, óxido, COV, cloro y olores. Mejora el sabor.

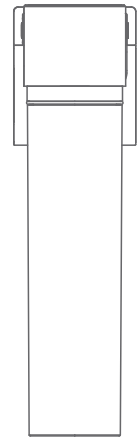

NOTA: La capacidad nominal indicada se determina bajo condiciones de prueba especificadas. La capacidad de uso real puede ser mayor o menor, dependiendo de la calidad de entrada, el caudal, la presión de entrada y la continuidad del caudal. Solo el modelo de filtro es: TWF 50.

DESCRIPCIÓN GENERAL DEL PRODUCTO

Manual del producto de la serie Aqua Pure

Este producto está diseñado exclusivamente para instalación bajo fregadero en cocinas domésticas. No utilizar en entornos comerciales, de oficina u otros que no sean domésticos.

La serie Aquapure está especializada en purificar sustancias nocivas del agua, ajustar la dureza del agua y añadir oligoelementos minerales beneficiosos, garantizando un agua potable más segura y saludable para el uso diario.

⚠ Advertencia: No apto para personas con capacidades físicas, sensoriales o mentales reducidas (incluidos niños) a menos que estén supervisadas por personal responsable de su seguridad.

⚠ Advertencia: Evite el contacto de sustancias corrosivas con las superficies de la máquina o las carcasas de los filtros. La exposición prolongada puede provocar corrosión en la unidad o en las carcasas del filtro, lo que podría derivar en grietas y fugas de agua.

Producto

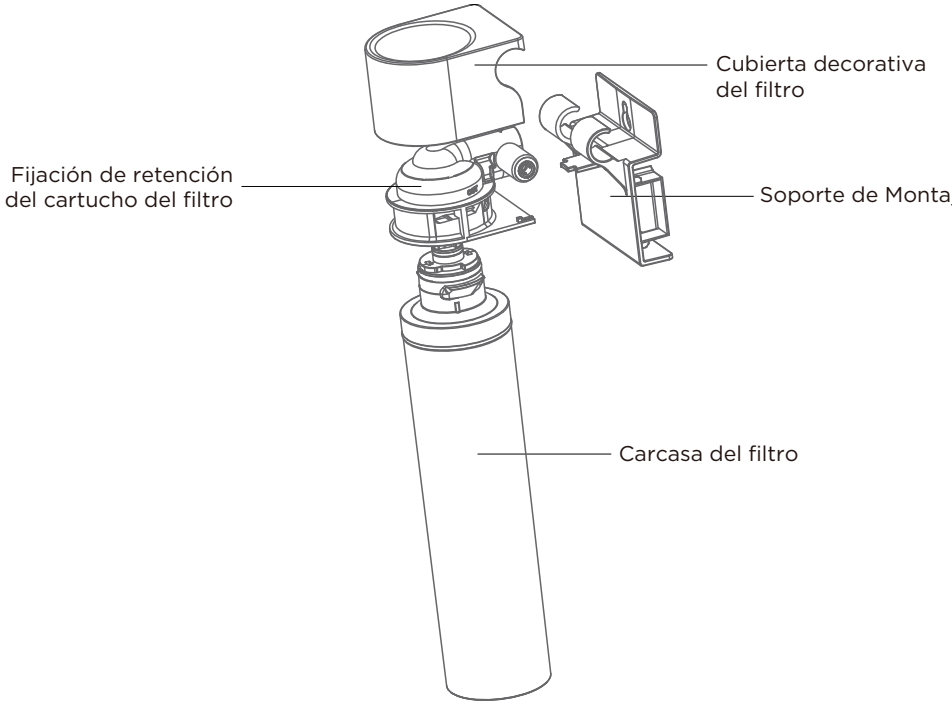

Instalación DIY

① Tome el tubo corto de PE de 42 mm de los accesorios. Inserte firmemente un extremo en el conector rápido del filtro marcado en rojo (como se muestra en el diagrama) hasta que encaje completamente.

② Tome otro filtro; inserte el extremo libre del tubo corto de PE en la posición simétrica del conector rápido. Presione con firmeza hasta que encaje completamente.

③ Extraiga el pasador de sujeción del soporte de montaje de los accesorios. Inserte en las ranuras designadas del soporte para fijar el ensamblaje en su posición.

④ Siga el mismo método de colocación descrito en las instrucciones de instalación del filtro para montar la unidad combinada.

⑤ Nota: Si necesita conectar más filtros DIY, debe comprar otros tipos de filtros DIY de TEKA.

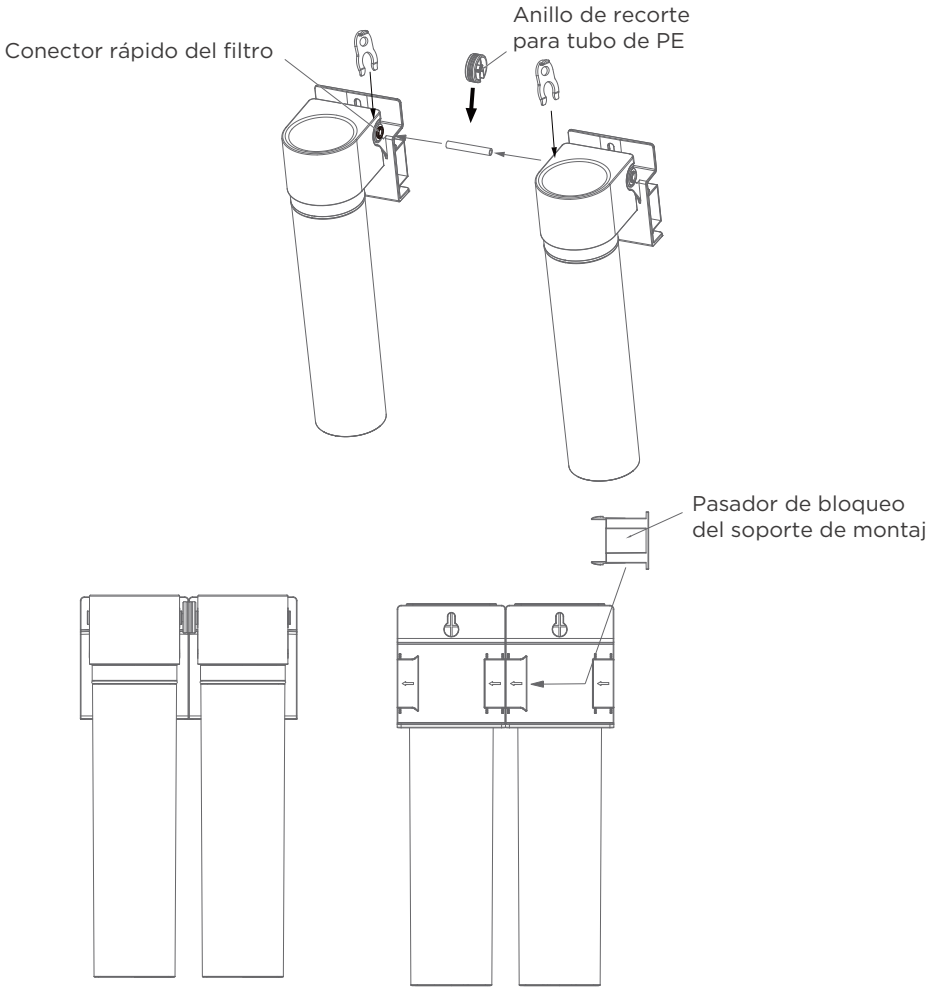

Consejos

1. Por favor, compruebe periódicamente si hay fugas en las conexiones del aparato para evitar daños en su propiedad doméstica.
2. Cuando salga por un período prolongado o no utilice la máquina, por favor cierre la fuente de agua del equipo.
3. El agua generada por el lavado de la máquina se debe evacuar a través del tubo de PE para aguas residuales, por lo que debe haber un sumidero o otro desagüe cerca de la posición de instalación.
4. La tubería de PE para aguas residuales no debe anudarse ni doblarse. Debe fijarse después de insertarse en el sumidero o desagüe para evitar una presión excesiva durante el enjuague, lo que podría provocar que la tubería se desprenda y cause un riesgo potencial de fugas de agua.

Advertencias de instalación

Al conectar las tuberías de entrada y salida, tenga en cuenta lo siguiente:

1. Cierre la válvula de la tubería principal de agua interior y abra el grifo para aliviar la presión en la tubería.
2. Asegúrese de que las tuberías de entrada y salida de agua estén conectadas respectivamente a la entrada y salida de la máquina, no las conecte al revés.
3. Si se utiliza tubería soldada para instalar las tuberías de entrada y salida, todas las soldaduras deberán completarse antes de conectar la tubería a la máquina; de lo contrario, el calor generado por la soldadura podría dañar las piezas plásticas.
4. La cinta de PTFE debe enrollarse alrededor de la conexión roscada entre las tuberías de entrada y salida y los racores de instalación. Tenga cuidado de no dejar las roscas desalineadas al apretar.
5. No cuelgue otros objetos en el filtro para evitar daños.
6. Cierre el grifo y observe cuidadosamente si hay fugas en la junta y el filtro. En caso de existir, deberán ser reparadas.

Notas: Por favor, preenjuague el aparato antes de usarlo. Tras la instalación completa del equipo, enjuague el filtro con agua del grifo durante 30 minutos para garantizar un mejor rendimiento.

LIMPIEZA Y MANTENIMIENTO

Reemplazo del filtro por el usuario

① Marcar la fecha de instalación
Antes del uso inicial, marque la fecha de inicio (mes/día/año) en el área de la etiqueta del cartucho del filtro usando un marcador de color brillante. Reemplace el filtro cuando su vida útil alcance los 6-12 meses o si se observa una disminución significativa en el flujo de agua.

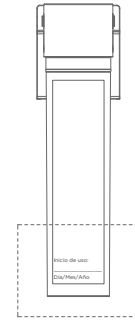

② Retirar el filtro usado
Levante el filtro y gírelo en sentido contrario a las agujas del reloj hasta que se desprenda.
Extraiga el cartucho del enchufe.

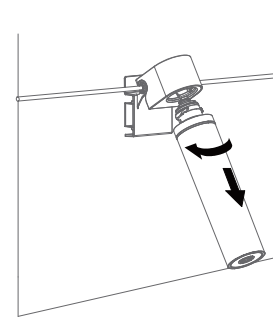

③ Instalación del nuevo filtro
Alinee el cartucho nuevo hacia arriba con el enchufe del filtro.
Gire en sentido horario hasta que encaje firmemente en su posición (no fuerce la rotación).

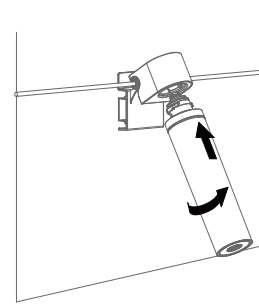

NOTA:

1. Apague el suministro principal de agua al reemplazar el cartucho del filtro.
2. Instale el cartucho según las instrucciones.
3. Abra el grifo de agua fría al máximo y enjuague el cartucho nuevo durante aproximadamente 30 minutos; deseche esta agua.
4. Si el agua no está clara, continúe enjuagando hasta que esté limpia (máximo 10 minutos).
5. No utilice agua caliente para el enjuague.

SOLUCIÓN DE PROBLEMAS

Problema	Posible razón	Solución
Sin volumen de salida de agua	• Verifique si hay suministro de agua	Esperando suministro de agua
	• Compruebe si la válvula de entrada de agua está abierta	Abra la válvula de entrada de agua
Agua escasa	• Compruebe si la válvula de entrada de agua está completamente abierta	Esperando suministro de agua
	• La superficie del filtro está obstruida	Retire los residuos, enjuague o realice un retroenjuague del filtro
Fuga de agua en la unión del filtro	• Conexiones de tubos defectuosas	Verifique las conexiones del tubo de PE para asegurarse de que el tubo esté completamente insertado en la conexión de agua

ESPECIFICACIONES

Modelo	TWF 2000-SW
Descripción	Enfriador/carbonatador Friia Lite
Tensión y frecuencia de alimentación (V/Hz):	230 V ~ 50/60 Hz
Consumo de energía	175 W
Capacidad de refrigeración:	>15 L/h (⩽12 °C)
Potencial de hidrógeno pH	6,5 ~ 8,5
Presión del agua aplicable	0,1 ~ 0,4 MPa
Temperatura ambiente	4 ~ 30 °C
Agua de entrada aplicable	TDS50~350ppm
Particular desmontable	>99,7%
Olor/Sabor	Eliminar
Objeto visible	Eliminar
Reducción de cloro	>97,4%
Quistes	>99,99%
Capacidad del tanque de carbonatación	0,45 L
Volumen/Gas	≈ 4,9 g/L
Flujo de agua con gas	≥ 1,8 L/min
Reductor de CO_2	Reductor de Micro CO_2 con rosca ACME
Botella recargable de CO_2	60 lt / 360-410 gr
Sistema de refrigeración	Banco de hielo
Flujo de agua fría	≥ 1,6 L/min
Tamaño del producto	210X435x420 mm (AnxPxAl)

AVISO:

1. El producto no está recomendado para su uso a una altitud superior a 1.500 metros.
2. Esta máquina es adecuada para fuentes de agua con valores de TDS entre 50-350 ppm. El uso prolongado de fuentes de agua con alta dureza puede causar problemas como obstrucción de tuberías, reducción del flujo de agua o falta de suministro de agua.

(a) El equipo no tiene un modo de espera u otro estado equivalente en términos de requisitos de eficiencia energética, función de gestión de energía o la capacidad de desactivar el modo de conexiones de red inalámbricas;
(b) El consumo de energía del equipo es probable que sea mayor que el de otros modelos de equipos que cumplen con estos requisitos funcionales.

3. La capacidad nominal indicada se determina bajo condiciones de prueba especificadas. La capacidad de uso real puede ser mayor o menor, dependiendo de la calidad de entrada, el caudal, la presión de entrada y la continuidad del caudal.

DESCRIPCIÓN GENERAL DEL PRODUCTO

Producto

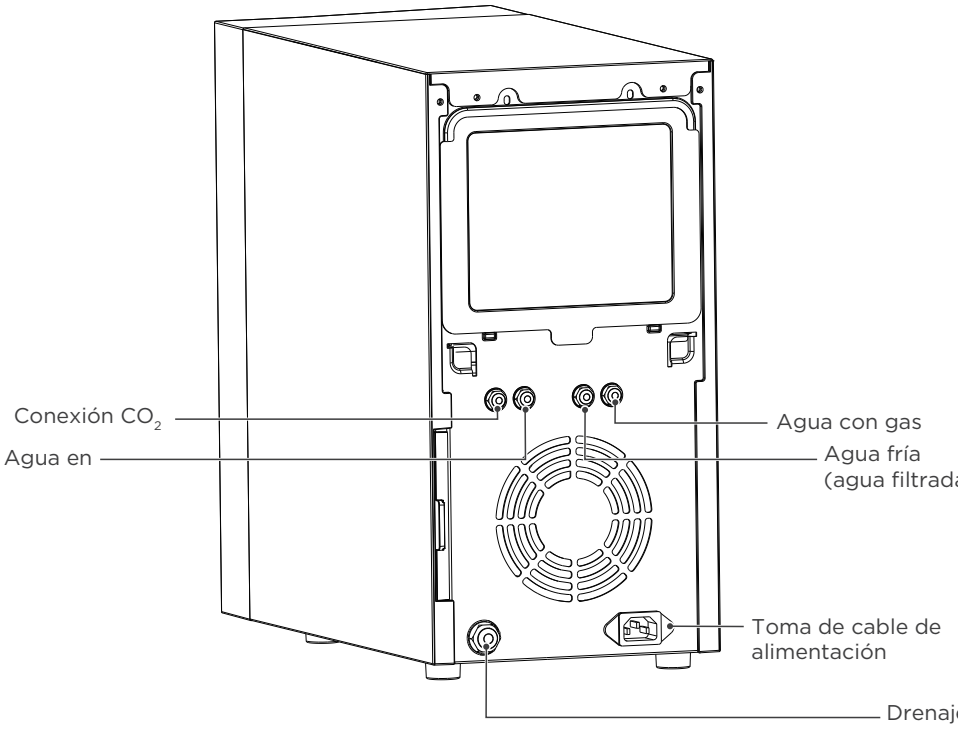

Grifo

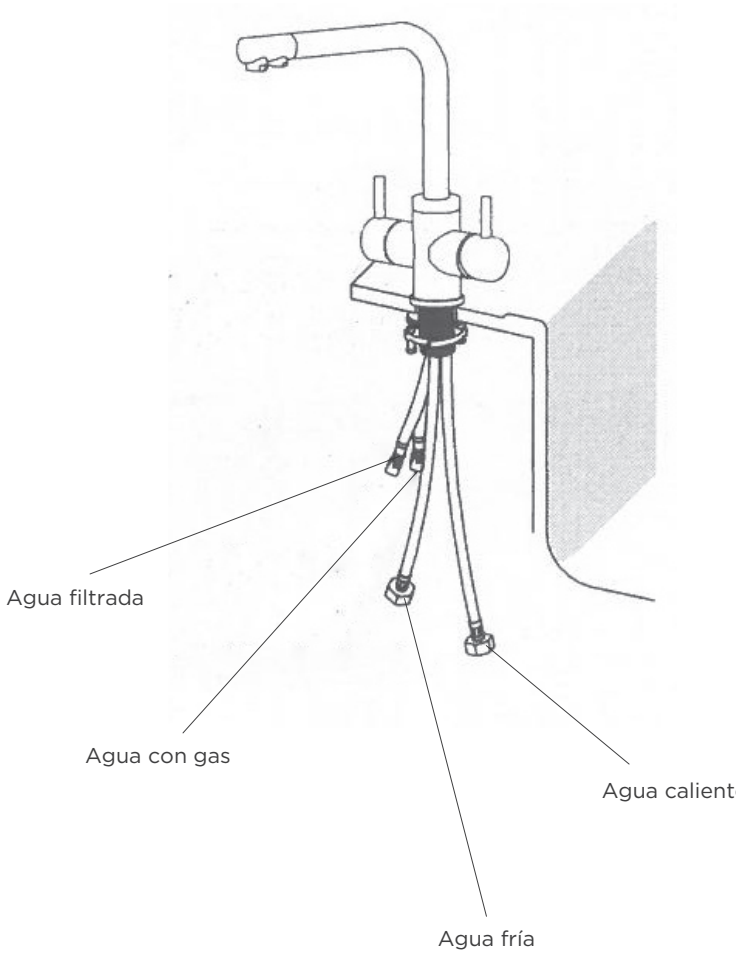

AVISO:

Las imágenes de los accesorios mostradas son únicamente a título informativo. Consulte el producto real para mayor precisión.

Herramientas necesarias (no incluidas)

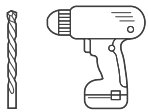

Taladro eléctrico con broca de 1/4".



Cubeta

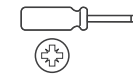

Destornillador de cabeza cruciforme

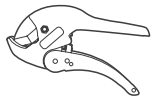

Cortatubos



Llave ajustable



Gafas de seguridad

INSTALACIÓN DEL PRODUCTO

Procedimientos de instalación de CO_2

Este enfriador utiliza un cilindro de CO_2 externo.

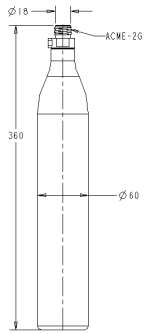

Cilindro deCO_2

CILINDRO DE GAS EXTERNO
La conexión grabada con el logotipo GAS IN en la parte posterior de la máquina puede utilizarse para conexiones de gas externas, que pueden cortarse adecuadamente utilizando la manguera azul de 8 mm que se incluye en el paquete de accesorios; debe proporcionar el gas a la presión adecuada (0,4 MPa). Solo se utiliza dióxido de carbono ultra seco de grado alimentario. Asegúrese de retirar cualquier suciedad de la válvula antes de conectar la válvula reductora de presión al cilindro. Cierre la válvula del cilindro después de unos segundos. Puede usar cilindros compatibles como el Cilindro CO_2 Azul Sodastream o Cilindro CO_2 Universal GasUp.

UBICACIÓN DEL CILINDRO DE GAS
Para prevenir el riesgo de lesiones o daños, el cilindro de CO_2 debe mantenerse siempre en posición vertical contra una pared. Asegúrese de que el cilindro de gas esté firmemente fijado al gabinete. No exponga la botella a fuentes de calor o a temperaturas muy bajas.

REDUCTORES DE PRESIÓN
Existen diversos tipos de botellas de dióxido de carbono entre los que seleccionar. Utilice siempre una válvula reductora de presión adecuada para el tipo de válvula del cilindro. Si está utilizando un cilindro Dodastream 60 L similar, puede utilizar directamente el regulador metálico incluido en el paquete de accesorios.
Si se utiliza dióxido de carbono, especialmente en espacios reducidos, la zona contaminada debe ventilarse inmediatamente.
Se recomienda utilizar un regulador de CO_2 de doble manómetro, empleando una solución jabonosa acuosa para verificar posibles fugas.

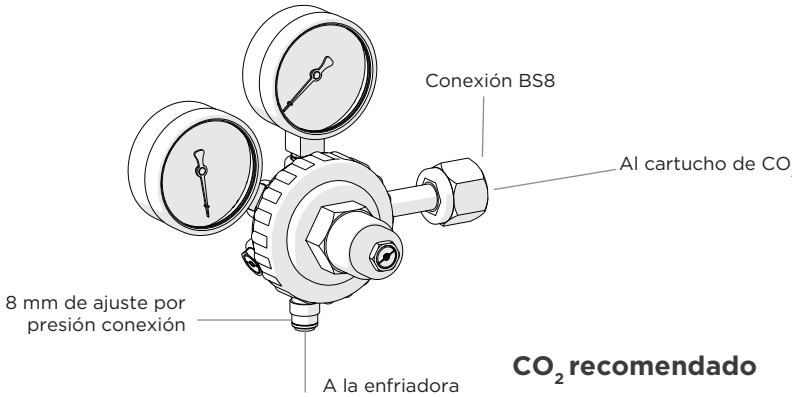

CO_2 recomendado

Corte de contador

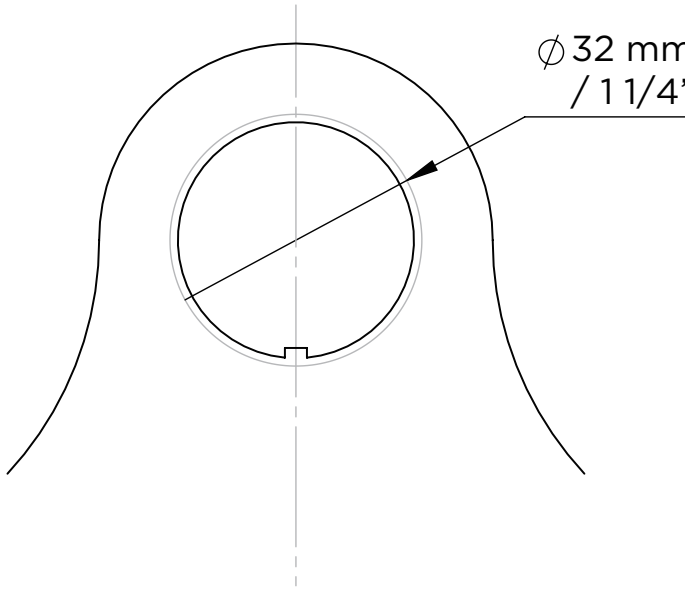

Verifique la escala de la plantilla antes de cortar.

Guía de instalación del grifo

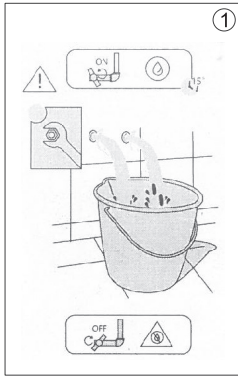

1. Abra la fuente de agua para eliminar los sedimentos e impurezas en la tubería.

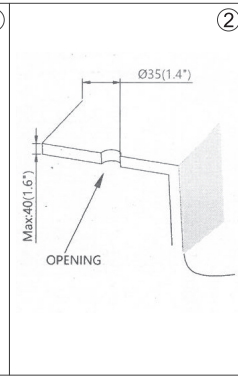

2. Tamaño del orificio para encimera:
Φ35 mm - Φ40 mm

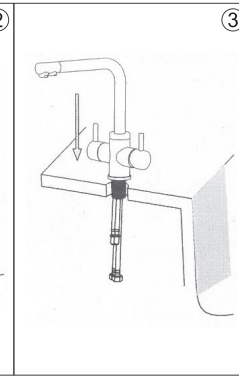

3. Desmonte la tuerca de seguridad y las arandelas, luego insértela a través del orificio de montaje.

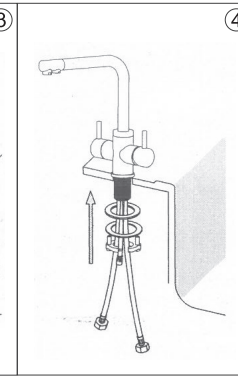

4. Ensamblar la arandela de goma, la junta de acero y la tuerca de seguridad en ese orden.

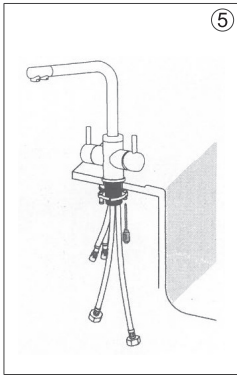

5. Utilice un destornillador para apretar los 2 tornillos que sujetan el grifo.

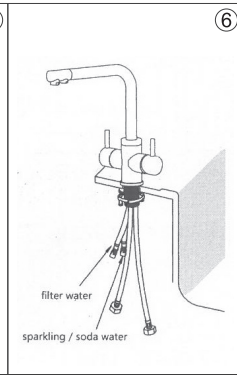

6. Conecte las mangueras.

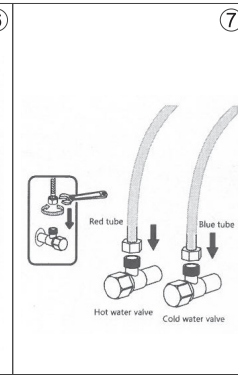

7. Apriete con la llave hasta que quede firme.

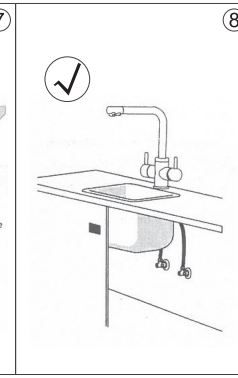

8. Perspectiva finalizada

Guía de montaje del filtro de agua carbonatada y núcleo de filtrado para debajo del fregadero

1. Instale el núcleo del filtro

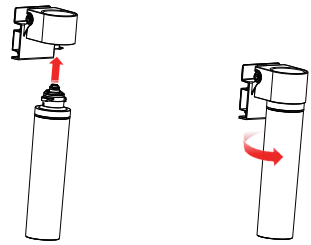

Inserte el núcleo del filtro en la base del núcleo como se muestra en el diagrama. Gírelo en el sentido de las agujas del reloj hasta que quede firmemente ajustado a la base.

2. Instale la válvula de bola de entrada y ensamble el núcleo del filtro (si hay un conector de salida de agua independiente en el entorno de instalación, este paso puede omitirse)

1) Abra la parte superior de la caja de embalaje y retire la espuma superior junto con sus accesorios.
2) Coloque los accesorios a un lado.
3) Desembale el producto e instale el recolector de agua.
4) Retire la válvula de bola de entrada e instálela en la tubería de agua.

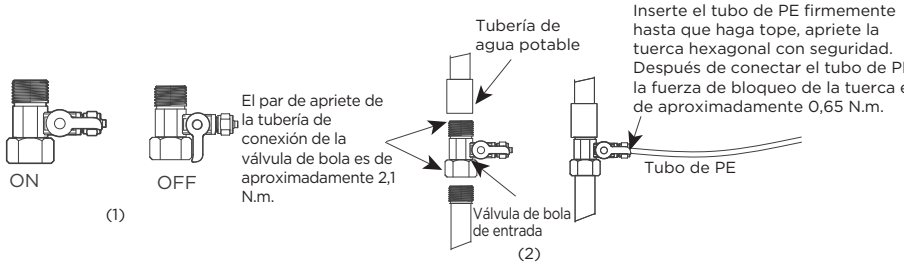

5) Extraiga el tubo de PE accesorio, córtelo a la longitud adecuada, conecte la válvula de bola de entrada y la base del núcleo del filtro a la entrada de agua, y fije el conjunto del núcleo del filtro dentro del bastidor. Asegúrese de que la válvula de bola esté en posición cerrada.

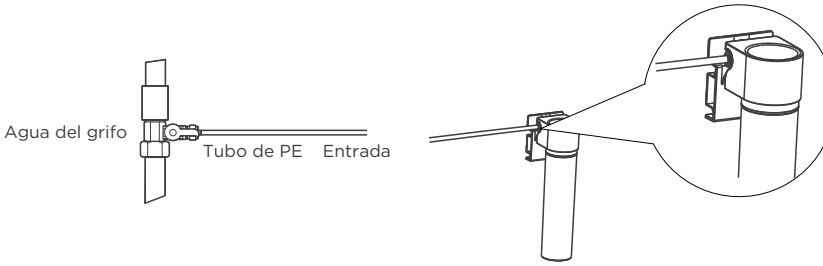

3. Conectar el núcleo del filtro + máquina de agua carbonatada

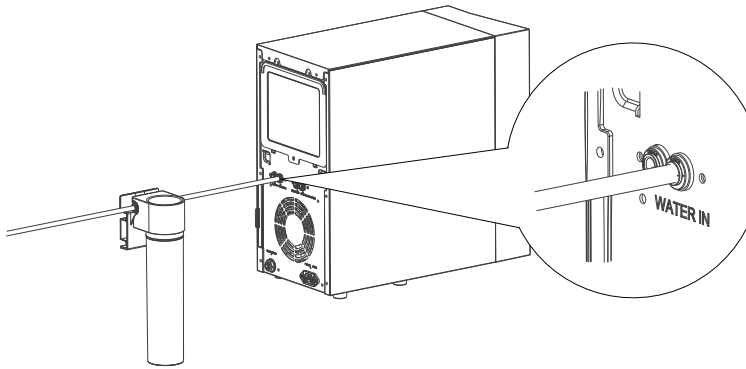

Extraiga el tubo accesorio de PE, córtelo a la longitud requerida y conecte la salida del filtro a la entrada de la máquina de agua carbonatada.
La entrada de agua de la máquina está ubicada en la parte posterior, marcada con "WATER IN".

4. Montar el regulador de presión del cilindro de gas



Retire el conector y el reductor de presión, y apriete el conector y el reductor de presión girando hacia la derecha.

Nota: No conecte la botella de gas al reductor de presión antes de conectar el reductor a la máquina.

5. Conecte el reductor de presión de la bombona de gas + la máquina de agua carbonatada

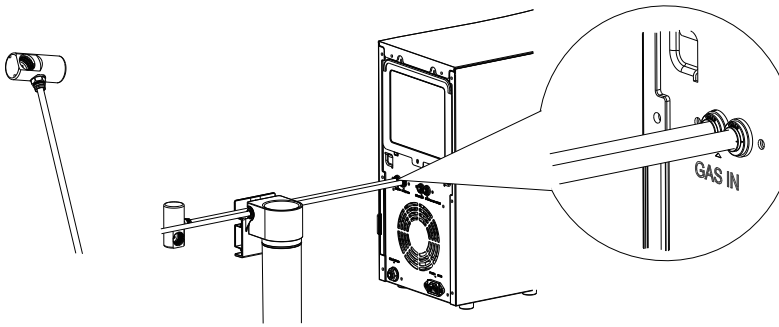

Extraiga el tubo de PE, córtelo a la longitud requerida y conéctelo al reductor de presión y a la entrada de gas de la máquina de agua carbonatada.
La entrada de gas está marcada como "GAS IN" en la parte posterior de la máquina.

6. Conectar el grifo + máquina de agua carbonatada

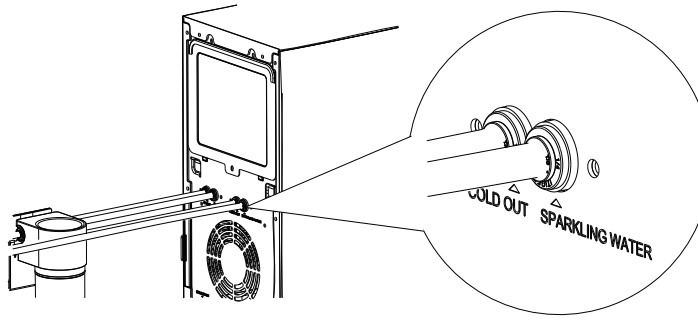

Retire el tubo de PE accesorio, córtelo a la longitud requerida y conéctelo a la máquina de agua carbonatada en el puerto "COLD OUT", mientras que simultáneamente lo conecta al tubo de agua fría del grifo para dispensar agua fría. Luego, use el tubo de PE para conectar la máquina de agua carbonatada en el puerto de "SPARKLING WATER", mientras que simultáneamente lo conecta a la tubería del grifo para dispensar agua con gas.

7. Conecte la abrazadera de bloqueo del tubo

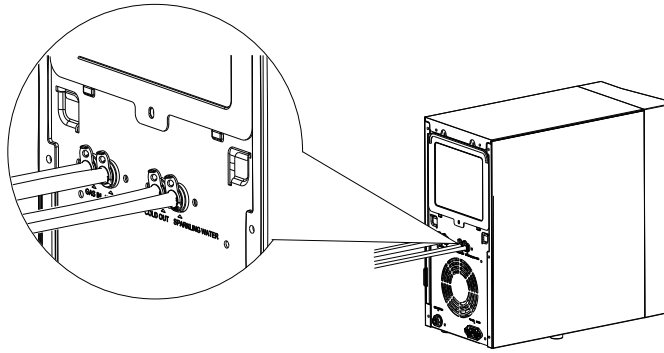

Retire la abrazadera de bloqueo del tubo e instálela en todos los puntos de conexión entre los tubos de PE y los conectores.

8. Nota

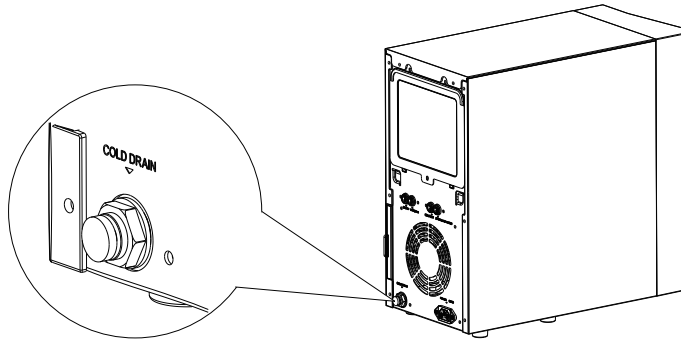

Nota: ¡Este conector no debe desconectarse mientras la máquina esté en funcionamiento!

Ventilación del gabinete

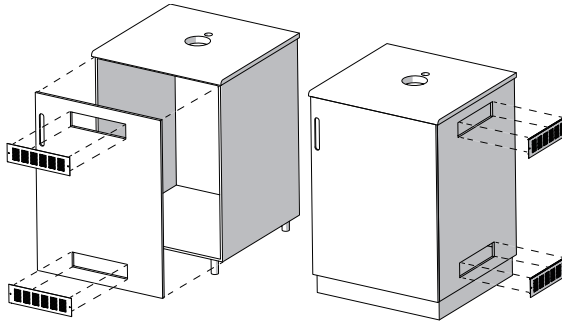

Tenga en cuenta:

En todos los casos, retire el panel posterior del gabinete.

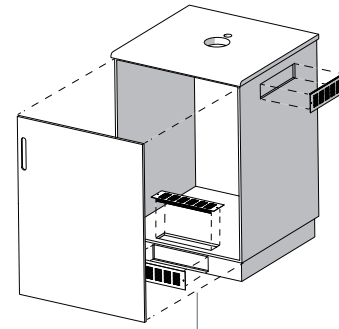

Ventilación frontal
Rejillas de ventilación recortadas en puertas de armario estándar.

Ventilación lateral
Rejillas de ventilación recortadas en el armario estándar de 600 mm. Las rejillas pueden instalarse en cualquier lado siempre que ventilen hacia un área abierta y despejada.

Ventilación base
Rejillas de ventilación cortadas en el panel base y en el zócalo, también se debe cortar una rejilla en la parte superior del armario.

El gabinete puede ventilarse de diversas formas, siempre que haya aberturas situadas cerca de la base y otra cerca de la parte superior del gabinete para aprovechar la circulación natural.

Temperatura del gabinete: Máximo 35 °C, si no se evacua el aire de manera eficiente puede provocar problemas de refrigeración o incluso dañar el equipo.

Dimensiones de la rejilla

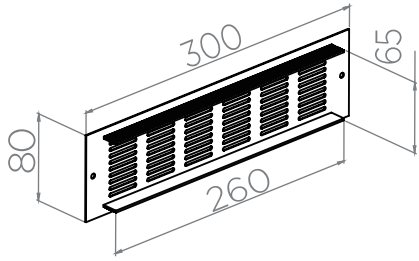

Recortado para puerta estándar de 600 mm

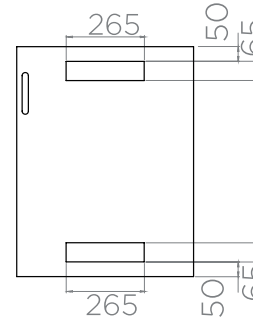

Instalación del ventilador

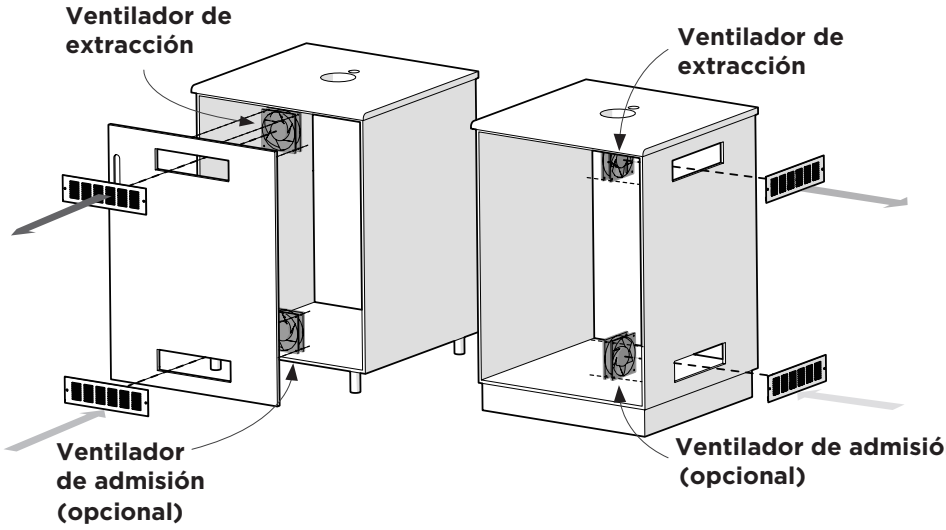

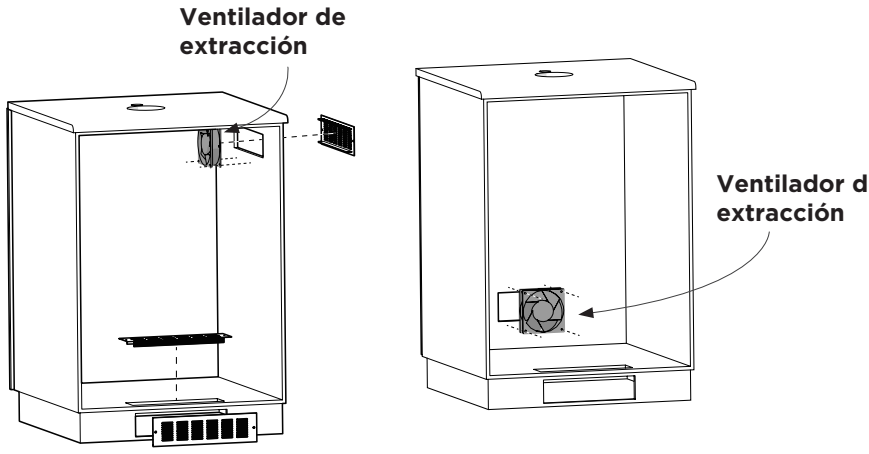

INSTRUCCIONES DE OPERACIÓN

Antes de utilizar el enfriador

• Antes de conectar el enfriador a la fuente de alimentación, déjelo en posición vertical durante aproximadamente 2-3 horas, esto reducirá la posibilidad de un mal funcionamiento.
• Verifique que se han realizado todos los procedimientos de instalación.
• Asegúrese de que la entrada de agua esté abierta.
• Asegúrese de que la válvula de CO_2 esté abierta.
• Antes de suministrar energía al enfriador, compruebe que las líneas de agua y CO_2 no presenten fugas.
• Conecte el enfriador a un enchufe adecuado.
• Cuando la unidad está encendida, la bomba de carbonatación comienza a llenarse. El dispositivo de carbonación se detiene al alcanzar el nivel máximo.
• Si se utiliza un cilindro externo de CO_2 en la válvula reductora de presión, ajuste la presión del CO_2 a un valor entre 50 y 65 psi (350 y 450 kPa) (3,5 - 4,5 bar). Este valor depende de la temperatura del agua y de la temperatura ambiente. Las temperaturas corresponden a la presión de CO_2.
• El enfriador tardará aproximadamente entre 70 y 120 minutos en alcanzar la temperatura deseada, dependiendo de la temperatura del agua entrante. La luz blanca en la parte frontal del enfriador permanece parpadeando durante el proceso de enfriamiento.
• Una vez que la luz blanca deje de parpadear y permanezca fija, el enfriador habrá alcanzado la temperatura adecuada y en ese momento podrá dispensar agua.
• Para habilitar el llenado de líneas, gire la perilla del grifo hacia el agua con gas hasta que reaparezca el flujo de agua, luego gírela hacia el agua fría hasta que aparezca el flujo de agua.
• En este momento puede dispensar agua.

Panel de control



Icono	Descripción
Indicador de encendido	El piloto encendido indica que el equipo está alimentado, mientras que apagado señala la ausencia de corriente.
Indicador de refrigeración	La luz indicadora está encendida para indicar que la máquina está lista para usarse (tarda entre 70 y 120 minutos en enfriarse a la temperatura deseada). Un indicador parpadeante indica que el compresor está funcionando.
Indicador de falta de gas	La luz indicadora está encendida para indicar que el cilindro de dióxido de carbono está lleno de gas. Un indicador parpadeante indica que el cilindro de CO_2 se está quedando sin gas.

LIMPIEZA Y MANTENIMIENTO

La operación de esterilización debe realizarse cada vez que se instala el enfriador y:
- después de cada 6 meses de uso.
- tras un período de inactividad de una o más semanas.

Si el enfriador se instala en hospitales, escuelas, residencias de ancianos o clínicas, se recomienda esterilizarlo cada 3 meses.
Utilice un producto adecuado que sea a la vez detergente y desinfectante, para mezclar con agua en las proporciones recomendadas por el fabricante. Le recomendamos que utilice la solución desinfectante interna para enfriadores de agua Bioguard (dosis de 12 mL). Se recomienda cambiar el tipo de producto periódicamente para prevenir la aparición de bacterias resistentes. Nunca exceda los tiempos de contacto ni las concentraciones máximas de dosificación recomendadas por el fabricante.
Una vez que el fluido desinfectante haya circulado y limpiado las líneas, se deben enjuagar minuciosamente con agua de la red hasta eliminar por completo todo rastro del desinfectante.
Verifique que el pH del agua de salida sea el mismo que el pH del agua de entrada (utilice papel de tornasol o un medidor de pH).

Preparar el enfriador para la saneación

1. La máquina se enciende completamente para que funcione con normalidad. Tras aproximadamente 5-10 minutos, la máquina se ha rehidratado.
2. Abra la válvula de agua fría y purgue la tubería de agua fría. Ábralo durante 30 minutos cada vez, espere 1 hora, cierre la entrada principal de agua una vez completada la espera, y abra el grifo de agua fría para drenar el agua restante en la tubería, y abra el tapón de drenaje en la parte posterior de la máquina para drenar el agua restante en el tanque de agua.
   Repita la operación anterior de 3 a 5 veces.
3. Antes de que la tubería de agua con gas se llene con los cilindros de gas, active el interruptor del agua con gas y enjuague durante 15 minutos. Después de instalar el cilindro de gas, libera el agua con gas durante 1 minuto cada 30 minutos, cierra la válvula principal de entrada de agua, drena el agua restante en el agua con gas y abre el tapón de drenaje en la parte trasera de la máquina para drenar el agua restante dentro del tanque de agua. Repetir de 3 a 5 veces.
4. Abra el grifo y enjuague el agua potable durante 5 minutos.

Desinfección

1. Desconectar el suministro de energía eléctrica.
2. En la parte frontal del extremo de entrada de agua del equipo, instale un producto con un elemento filtrante de desinfección para suministrar agua desinfectada al equipo.
3. Desconecte las conexiones de agua y conéctelas al cartucho de saneamiento.
4. Abra las llaves de paso de agua y el suministro eléctrico principal.
5. Girando el mando del grifo mecánico (agua fría y agua con gas).
6. NOTA: Se requerirá un recipiente y una cubeta de drenaje para recoger el agua de la fuente FRIIA.
7. Después de dejar correr el grifo durante 5 minutos, abra el tapón de drenaje en la parte posterior de la máquina y vacíe el agua restante en el depósito de agua del equipo.
8. Precaución: respete la concentración del desinfectante y el tiempo de contacto recomendados por el fabricante; el uso de líquido adicional no mejorará ni acelerará el proceso de tratamiento.
9. Se recomienda repetir los pasos anteriores de 2 a 3 veces.

ADVERTENCIA: Después de largos periodos de inactividad, pueden formarse bacterias y gérmenes si la alimentación eléctrica principal ha estado desconectada durante más de 72 horas. En este caso, siga el procedimiento completo de desinfección.

Mantenimiento

- Mantenga este equipo en un lugar seco y fresco, evitando la exposición directa a la luz solar. La parte trasera de la máquina debe estar al menos a 20 cm de la pared. Nunca coloque la máquina sobre papel o espuma, ya que pueden retener agua y provocar fugas de corriente. Nunca coloque ningún material inflamable cerca de esta máquina. No utilice la máquina al aire libre o en un lugar donde pueda ser salpicada por agua.
- Para el purificador de agua, la instalación y sustitución de los filtros debe realizarse.
- Si el purificador de agua debe instalarse antes del extremo de entrada de agua del equipo, debe ser instalado por personal cualificado.
- Si la máquina no va a utilizarse durante un periodo prolongado, desenchúfela para ahorrar energía.
- Si no va a necesitar la máquina durante un tiempo prolongado, por favor cierre la válvula de bola de entrada de agua, retire el tapón de drenaje trasero para vaciar el agua restante, gire el grifo a las posiciones de agua fría y agua con gas por turnos para descargar el agua que quede en el conducto de agua, y deje que el agua se drene durante 3-5 minutos. Si la máquina se congela y se obstruye debido a que la temperatura ambiente está por debajo del punto de congelación, desenchufe el cable de alimentación durante 4 horas antes de realizar la operación anterior.
- En caso de que se corte el suministro de agua, por favor cierre la válvula de bola de alimentación de agua y corte la energía. Después de que se restablezca el suministro de agua, abra los otros grifos para descargar sedimentos y luego abra la válvula de bola de alimentación de agua.
- La máquina debe utilizar un enchufe de tres patas con toma de tierra y un interruptor de protección contra fugas fiable.
- Nunca utilice disolventes orgánicos como gasolina para limpiar la máquina: se prohíbe estrictamente lavar la máquina con agua o salpicar agua sobre la máquina.
- Nunca encienda (apague) el equipo insertando el enchufe en (o retirándolo de) la toma de corriente. Nunca alargue el cable de alimentación para evitar riesgos de incendio.
- Si el cable de alimentación está dañado, debe ser reemplazado por el fabricante o una persona cualificada para evitar un peligro.
- La fuente de agua para el purificador es agua potable de la red municipal.
- Nunca desmonte piezas de repuesto de la máquina para evitar fugas de agua o daños.
- Nunca voltee la máquina boca abajo ni la incline más de 45° al moverla para evitar daños en el equipo o cualquier accidente.
- La instalación del cilindro de gas debe mantener la válvula en posición vertical (el ángulo de inclinación máximo no debe exceder los 30°), y está estrictamente prohibido instalar la válvula mirando hacia abajo o colocada horizontalmente; cuando la botella de gas está en funcionamiento, está estrictamente prohibido mover el cilindro de gas; cuando una fuga de gas provoca la formación de hielo blanco sólido en la superficie del cilindro de gas, no lo toque con las manos para evitar la congelación;
- El puerto de escape de la válvula reductora de presión de gas CO_2 no debe dirigirse hacia afuera para evitar que la pulverización de gas cause congelación; tampoco debe dirigirse hacia la placa de circuito para evitar la condensación que podría provocar un cortocircuito.

RESOLUCIÓN DE PROBLEMAS

El funcionamiento de su electrodoméstico puede ocasionar errores y mal funcionamiento. Las siguientes tablas contienen las posibles causas y notas para resolver un mensaje de error o un mal funcionamiento. Se recomienda leer atentamente las siguientes tablas para ahorrar tiempo y dinero que podría costar una llamada al centro de servicio.

				●	Iluminación
				◎	Parpadeando
				○	Apagar
Producto JLd-UFZ1	Fuente de alimentación	Refrigeración	Botella de gas	Causa	Recomendación
	Azul	Blanco	Blanco		
Encendido + Refrigeración activada + Cilindro de gas lleno	●	◎	●	Normal	
Encendido + Refrigeración activada + Cilindro de gas vacío	●	◎	◎	Recordatorio CO_2	Reemplazar la botella de gas
Encendido + Refrigeración completada + Cilindro de gas lleno	●	●	●	Normal	
Encendido + Refrigeración completada + Cilindro de gas vacío	●	●	○	Recordatorio CO_2	Reemplazar la botella de gas
La máquina no se mueve en absoluto	◎	○	○	Comunicación	Recuperación automática
Problema del sistema de refrigeración	◎	◎	○	Sensor NTC de agua fría en cortocircuito o circuito abierto	Verificar y reemplazar el NTC en el tanque frío
Fuga de agua	◎	◎	○	Fallo por fuga de agua	Apague el equipo, verifique todas las tuberías y conectores

Es normal que ocurran las siguientes circunstancias cuando se utiliza el purificador de agua.

1. Durante el calentamiento, el tubo calefactor puede generar ruidos leves. Este es un estado normal.
2. Cuando el tanque de calentamiento se está calentando sin agua, el dispositivo anti-quemado en seco se desconectará automáticamente y no se puede restablecer por sí solo. El reinicio debe ser realizado por un técnico profesional.
3. Cuando la temperatura ambiente es más alta, la capacidad de refrigeración puede ser más lenta, lo cual es un estado normal.

ELIMINACIÓN Y RECICLAJE

Instrucciones importantes para el medio ambiente

Cumplimiento de la Directiva WEEE y eliminación del producto residual:
Este producto cumple con la Directiva WEEE de la EU (2012/19/EU). Este producto lleva un símbolo de clasificación de residuos de aparatos eléctricos y electrónicos (WEEE).

Este símbolo indica que este producto no debe desecharse con otros residuos domésticos al final de su vida útil. El dispositivo usado debe devolverse al punto de recogida oficial para el reciclaje de dispositivos eléctricos y electrónicos. Para encontrar estos sistemas de recolección, comuníquese con las autoridades locales o con el minorista donde adquirió el producto. Cada hogar desempeña un papel importante en la recuperación y reciclaje de electrodomésticos viejos. La eliminación adecuada de los aparatos usados ayuda a prevenir posibles consecuencias negativas para el medio ambiente y la salud humana.



Cumplimiento de la Directiva RoHS

El producto que ha adquirido cumple con la Directiva RoHS de la EU (2011/65/EU). No contiene materiales nocivos ni prohibidos especificados en la Directiva.

Información del paquete

Los materiales de embalaje del producto se fabrican a partir de materiales reciclables de acuerdo con nuestras Normas Ambientales Nacionales. No deseche los materiales de embalaje junto con los residuos domésticos o de otro tipo. Llévelos a los puntos de recogida de material de embalaje designados por las autoridades locales.



Etiqueta medioambiental del envase

En conformidad con el Decreto N° 116/2020, comunicamos a los consumidores las guías para la clasificación y el reciclaje de envases.

	Imagen	Artículo	Clasificación	Grupo de recopilación
Poliestireno de alta densidad		Bolsa	HDPE2	RECOLECCIÓN DE PLÁSTICOS
Cartón ondulado		Caja del paquete	PAP 20	RECOLECCIÓN DE PLÁSTICOS
Polipropileno		Correa de embalaje	PP5	RECOLECCIÓN DE PLÁSTICOS
BOPP		Cinta adhesiva	PP5	RECOLECCIÓN DE PLÁSTICOS
Papel y cartón / plástico		Bandeja protectora	PAP 20	RECOLECCIÓN DE PLÁSTICOS
			PS 6	RECOLECCIÓN DE PLÁSTICOS

Esta lista es solo de referencia.
Por favor, consulte los materiales del envase.
Consulte los métodos de eliminación con el Ayuntamiento al que pertenezca.



teka.com

Teka Industrial S.A. C/ Cajo 17, 39011 - Santander, España

Série AquaPure

Manual do utilizador

TWF 2000-SW TWF150

EN, ES, PT, FR



CARTA DE AGRADECIMENTO

Obrigado por escolher TEKA! Antes de utilizar o seu novo produto TEKA, leia atentamente este manual para garantir que sabe como operar as características e funções que o seu novo aparelho oferece de forma segura.

CONTEÚDOS

CARTA DE AGRADECIMENTO 01
INSTRUÇÕES DE SEGURANÇA 02
ACESSÓRIOS 05
ESPECIFICAÇÕES (TWF 150) 06
DESCRIÇÃO GERAL DO PRODUTO 07
LIMPEZA E MANUTENÇÃO 10
RESOLUÇÃO DE PROBLEMAS 11
ESPECIFICAÇÕES (TWF 2000-SW) 12
DESCRIÇÃO GERAL DO PRODUTO 13
INSTALAÇÃO DO PRODUTO 16
INSTRUÇÕES DE OPERAÇÃO 25
LIMPEZA E MANUTENÇÃO 26
RESOLUÇÃO DE PROBLEMAS 28
ELIMINAÇÃO E RECICLAGEM 29

INSTRUÇÕES DE SEGURANÇA

Utilização Prevista

As seguintes diretrizes de segurança destinam-se a prevenir riscos imprevistos ou danos resultantes de uma operação insegura ou incorreta do aparelho. Verifique a embalagem e o aparelho à chegada para garantir que tudo está intacto e assegurar uma operação segura. Se encontrar algum dano, contacte o retalhista ou distribuidor. Tenha em atenção que modificações ou alterações ao aparelho não são permitidas por questões de segurança. A utilização não prevista pode causar perigos e perda de direitos de garantia.

Explicação de Símbolos



Perigo
Este símbolo indica que existem perigos para a vida e saúde das pessoas devido a gás extremamente inflamável.



Aviso de tensão elétrica
Este símbolo indica que existe perigo para a vida e saúde das pessoas devido à tensão.



Aviso
A palavra de sinalização indica um perigo com nível médio de risco que, se não for evitado, pode resultar em morte ou lesões graves.



Cuidado
A palavra de sinalização indica um perigo com baixo grau de risco que, se não for evitado, pode resultar em lesões ligeiras ou moderadas.



Atenção
A palavra de sinalização indica informações importantes (por exemplo, danos materiais), mas não perigo.



Observar instruções
Este símbolo indica que apenas um técnico de assistência deve operar e fazer a manutenção deste aparelho de acordo com as instruções de operação.

Leia estas instruções de operação cuidadosa e atentamente antes de utilizar/colocar em funcionamento a unidade e guarde-as nas imediações do local de instalação ou da unidade para utilização posterior!

Contacte um técnico de assistência autorizado para reparação ou manutenção desta unidade.
A instalação deste aparelho deve estar em conformidade com as leis e regulamentos nacionais de construção ou instalação. A instalação deve ser realizada por pessoal autorizado ou especialistas. O não cumprimento destas diretrizes pode resultar em condições perigosas.

⚠ PERIGO: Risco de Incêndio/Materiais Inflamáveis

- Não armazene substâncias explosivas, como latas de aerossol com propulsor inflamável, neste aparelho.
- O aparelho deve ser desligado da rede elétrica após a utilização e antes de ser efetuada a manutenção pelo utilizador.
- As seguintes diretrizes de segurança destinam-se a prevenir riscos imprevistos ou danos resultantes de uma operação insegura ou incorreta do aparelho. Verifique a embalagem e o aparelho à chegada para garantir que tudo está intacto e assegurar uma operação segura. Se encontrar algum dano, contacte o retalhista ou distribuidor. Tenha em atenção que modificações ou alterações ao aparelho não são permitidas por questões de segurança. A utilização não prevista pode causar perigos e perda de direitos de garantia.

⚠ CUIDADO: Risco de lesões!

O não cumprimento das informações e instruções de segurança pode resultar em lesões. Segurança de crianças e pessoas com capacidades reduzidas.

- Este aparelho pode ser utilizado por crianças a partir dos 8 anos de idade se tiverem recebido supervisão ou instruções relativas à utilização do aparelho de forma segura e se compreenderem os perigos envolvidos. A limpeza e manutenção pelo utilizador não devem ser efetuadas por crianças, a menos que tenham mais de 8 anos e sejam supervisionadas. Mantenha o aparelho e o seu cabo fora do alcance de crianças com menos de 8 anos.
- Os aparelhos podem ser utilizados por pessoas com capacidades físicas, sensoriais ou mentais reduzidas ou falta de experiência e conhecimento se tiverem recebido supervisão ou instruções relativas à utilização do aparelho de forma segura e compreenderem os perigos envolvidos.
- As crianças não devem brincar com o aparelho.

⚠ AVISO

- Se o cabo de alimentação estiver danificado, deve ser substituído pelo fabricante, pelo seu agente de assistência ou por pessoas igualmente qualificadas, a fim de evitar perigos.
- O aparelho é adequado apenas para uso interior.
- AVISO: Mantenha as aberturas de ventilação, no invólucro do aparelho ou na estrutura de encastre, livres de obstruções.
- AVISO: Ao posicionar o aparelho, certifique-se de que o cabo de alimentação não fica preso ou danificado.
- AVISO: Não coloque múltiplas tomadas portáteis ou fontes de alimentação portáteis na parte traseira do aparelho.
- AVISO: Para evitar perigos devido à instabilidade do aparelho, este deve ser fixado de acordo com as instruções.
- O aparelho não deve ser limpo com jato de água.
- O aparelho não deve ser imerso.
- Este produto não é recomendado para utilização em áreas acima de 1.500m de altitude.
- Os novos conjuntos de mangueiras fornecidos com o aparelho devem ser utilizados e os conjuntos de mangueiras antigos não devem ser reutilizados.
- São proibidas tomadas de extensão.
- Desligue a alimentação antes da manutenção.

- Este aparelho foi concebido apenas para uso doméstico e pode causar perigo se utilizado em ocasiões especiais.
- Não utilize nem armazene cilindros de CO_2 a temperaturas superiores a 35°C.
- Não utilize nem armazene cilindros de CO_2 dentro do aparelho.
- Nunca ligue o cilindro de CO_2 diretamente ao equipamento. Utilize sempre um redutor de pressão adequado.
- CO_2 devem ser sempre armazenados num local bem ventilado onde o ar possa circular livremente. Deve ter-se muito cuidado para evitar fugas de CO_2 em todo o sistema, incluindo os cilindros de gás. Se se suspeitar de uma fuga de CO_2, especialmente numa área pequena, ventile imediatamente a área contaminada; as pessoas expostas a altas concentrações de CO_2 sentirão tremores, seguidos rapidamente de inconsciência e asfixia.
- Para evitar o risco de lesões ou danos, o cilindro de CO_2 deve ser sempre mantido numa posição vertical contra uma parede, fixado no lugar por uma corrente presa a um suporte. Não exponha a garrafa a fontes de calor ou temperaturas muito baixas. Deve ser utilizado apenas CO_2 de qualidade alimentar super-seco. Antes de ligar o redutor de pressão ao cilindro de gás, ventile sempre qualquer sujidade da válvula e feche a válvula do cilindro após alguns segundos.
- Se a tensão da alimentação principal exceder o limite de tensão nominal da máquina, é necessário instalar um regulador de tensão adquirido através de um canal legítimo para atingir a tensão de entrada que atinja o valor de tensão nominal do equipamento, caso contrário existe risco de danos na máquina. A tabela de comparação de queda de tensão é a seguinte:

Pressão de Operação (kPa)	Nível de Carga	Rácio de Queda de Tensão Admissível	Queda de Tensão Máxima Admissível (V)
0	Sem Carga	⩽ 2%	⩾ 225,4
20	Carga Leve	⩽ 2%	⩾ 225,4
40	Carga Média	⩽ 3%	⩾ 223,1
60	Carga Pesada	⩽ 4%	⩾ 220,8
80	Carga Total	⩽ 5%	⩾ 218,5
100	Condição Extrema	⩽ 10%	⩾ 207

⚠ INSTRUÇÃO DE SEGURANÇA R600a

- AVISO: Risco de incêndio / materiais inflamáveis!
- AVISO: Durante o transporte, instalação, limpeza e utilização do aparelho, deve ter-se cuidado para evitar danos no circuito de refrigeração que possam resultar numa fuga de refrigerante.
- AVISO: Não utilize dispositivos mecânicos ou outros meios para acelerar o processo de descongelação, que não sejam os recomendados pelo fabricante.
- AVISO: Não utilize aparelhos elétricos dentro do reservatório, a menos que a sua utilização tenha sido recomendada pelo fabricante.
- Este refrigerante é inflamável - siga estas precauções para garantir uma operação segura do aparelho:
  - Mantenha as aberturas de ventilação no aparelho livres de obstruções.
  - Se ocorrerem danos em peças que contenham refrigerante, evite quaisquer chamas abertas ou potenciais fontes de ignição e ventile a divisão onde o

aparelho está localizado durante trinta minutos.

- A assistência deste aparelho deve ser efetuada apenas por pessoal treinado e qualificado.
- As unidades antigas devem ser eliminadas de forma segura de acordo com as leis locais. Contacte a sua autoridade municipal sobre a eliminação de REEE na sua localidade.
- Não utilize uma extensão elétrica, pois pode sobreaquecer, aumentando o risco de incêndio.
- Nunca vire o dispensador de cabeça para baixo. Se o dispensador esteve deitado de lado durante um longo período de tempo, coloque a unidade na posição vertical durante aproximadamente 12 horas antes de utilizar.
- Mantenha o seu dispensador de água num local seco, longe da luz solar direta.

 R600a	**PERIGO:** Refrigerante Inflamável Utilizado. Para ser reparado apenas por pessoal de assistência treinado. Não perfure a tubagem de refrigerante. **CUIDADO:** Risco de Incêndio ou Explosão. Elimine adequadamente de acordo com os regulamentos nacionais ou locais.

Acessórios



Conector

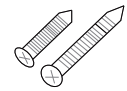

Parafuso



Cavilha de ancoragem

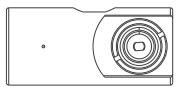

Redutor de pressão

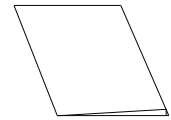

Manual de Instruções



Tubo PE 5m x1

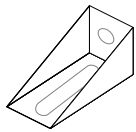

Bloco fixo



Base do Núcleo do Filtro x1

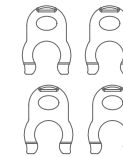

Clipe de Bloqueio do Tubo PE x16



Núcleo do Filtro x1

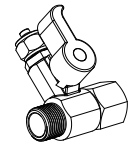

Válvula de esfera de entrada x1

ESPECIFICAÇÕES

Modelo	TWF 150
Pressão de trabalho	0,1-0,4 MPa
Temperatura da água de entrada	33-100 °F (4-38 °C)
Qualidade de água recomendada	TDS abaixo de 350 ppm
Vida útil recomendada	3600L /6-12 meses
Caudal	2L/min
Precisão de filtração (μm)	>5
Faixa de pH	5-10
Potencial de Hidrogénio (pH)	6,5-8,5
Ambiente Aplicável	4-40 °C Sem Luz Solar Direta
Dimensões do Produto (mm)	111x83x292mm
Função	Remove grandes sólidos suspensos, ferrugem, COV, cloro e odores. Melhora o sabor.

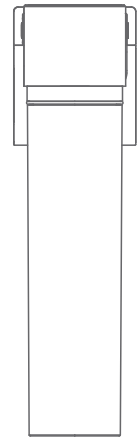

NOTA: A capacidade nominal mostrada é determinada em condições de teste especificadas. A capacidade de utilização real pode ser maior ou menor, dependendo da qualidade de entrada, caudal, pressão de entrada e continuidade do caudal. Apenas o modelo de filtro é: TWF 50.

DESCRIÇÃO GERAL DO PRODUTO

Manual do Produto Série Aqua Pure

Este produto foi concebido exclusivamente para instalação sob o lava-loiça em cozinhas domésticas. NÃO utilize em ambientes comerciais, escritórios ou outros ambientes não domésticos.
A série Aquapure especializa-se em Purificar substâncias nocivas na água, Ajustar a dureza da água e Adicionar elementos minerais vestigiais benéficos Garantindo água potável mais segura e saudável para uso diário.
⚠ Aviso: Não adequado para indivíduos com capacidades físicas, sensoriais ou mentais reduzidas (incluindo crianças), a menos que supervisionados por pessoal responsável pela sua segurança.
⚠ Aviso: Evite o contacto com substâncias corrosivas nas superfícies da máquina ou nos invólucros dos filtros. A exposição prolongada pode causar corrosão da unidade ou dos invólucros dos filtros, o que pode resultar em fissuras e fugas de água.

Produto

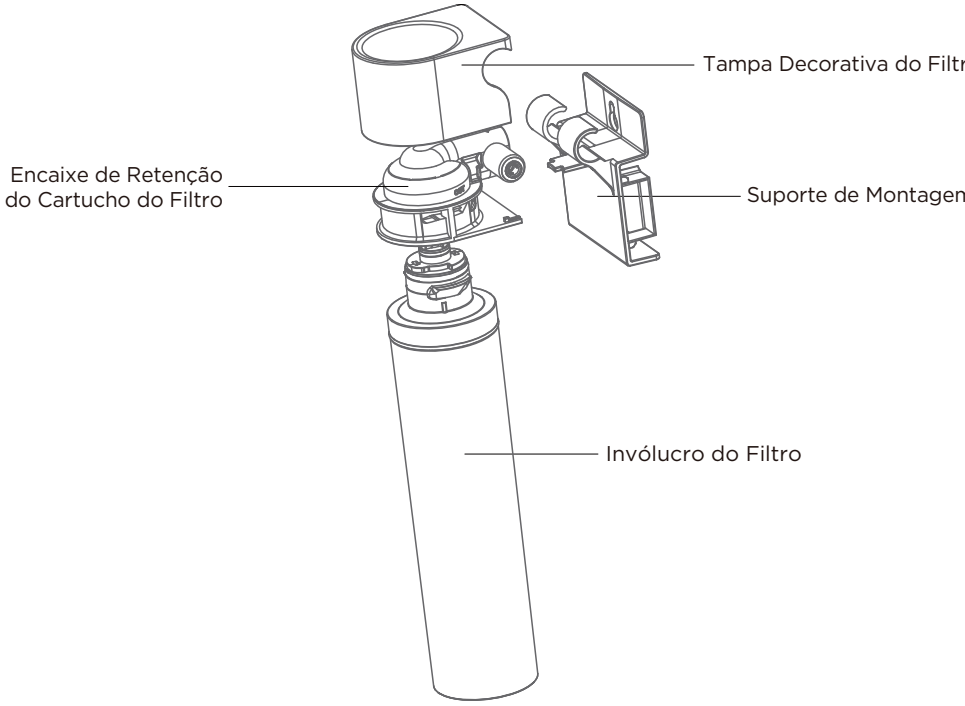

Instalação DIY

① Retire o tubo PE curto de 42mm dos acessórios. Insira firmemente uma extremidade no conector rápido do filtro marcado a vermelho (conforme mostrado no diagrama) até ficar totalmente encaixado.

② Pegue noutro filtro; Insira a extremidade livre do tubo PE curto na posição do conector rápido simétrico. Empurre firmemente até ficar totalmente encaixado.

③ Retire o pino de retenção do suporte de montagem dos acessórios. Insira-o nas ranhuras designadas no suporte para bloquear o conjunto no lugar.

④ Siga o mesmo método de suspensão descrito nas instruções de instalação do filtro para montar a unidade combinada.

⑤ Nota: Se precisar de ligar mais filtros DIY, precisa de comprar outros tipos de filtros DIY da TEKA.

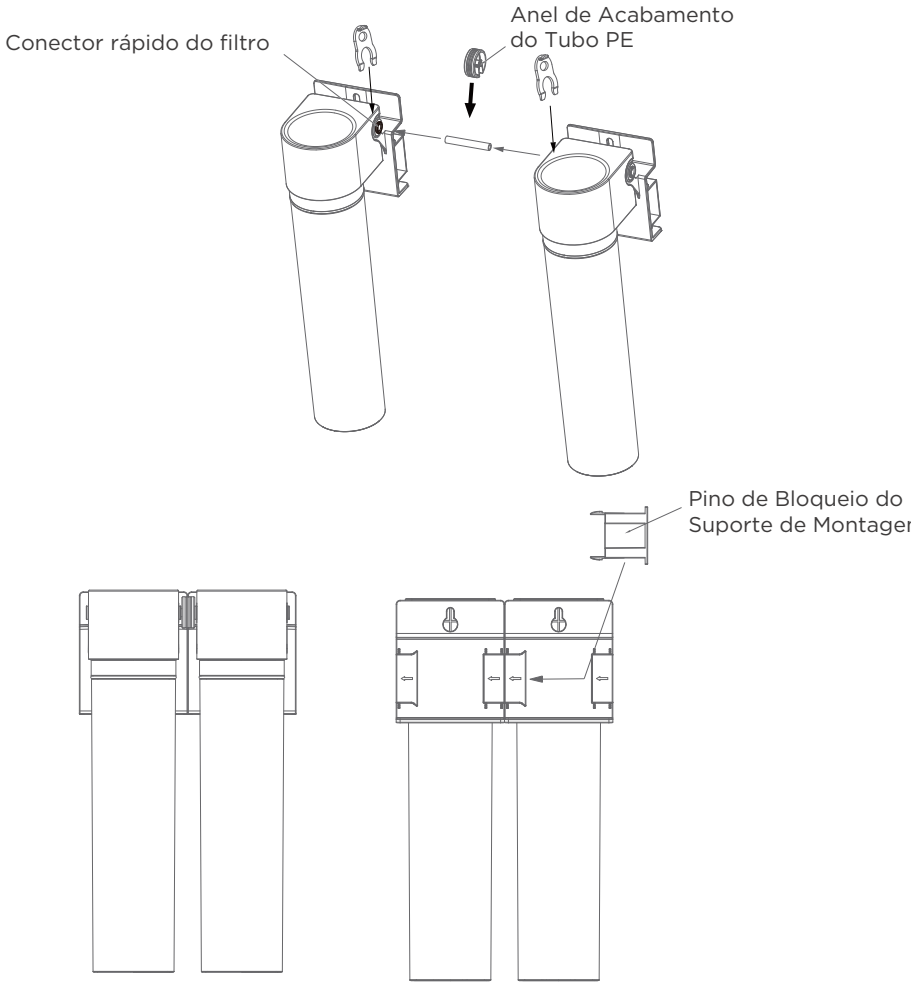

Dicas

1. Verifique regularmente se a ligação da máquina tem fugas, de modo a evitar danos na sua propriedade doméstica.
2. Quando sair por um longo período ou não utilizar a máquina, desligue a fonte de água da máquina.
3. A água gerada pela lavagem da máquina deve ser descarregada através do tubo PE de águas residuais, pelo que deve haver um ralo de chão ou outro dreno perto da posição de instalação.
4. O tubo PE de águas residuais não deve ter nós nem dobras. Deve ser fixado após ser inserido no ralo de chão ou dreno para evitar pressão excessiva durante a lavagem, o que pode fazer com que o tubo seja expelido e cause perigo oculto de fuga de água.

Avisos de Instalação

Ao ligar os tubos de entrada e saída, tenha em atenção o seguinte:

1. Desligue a válvula do tubo de água principal interior e abra a torneira para aliviar a pressão no tubo.
2. Certifique-se de que os tubos de entrada e saída de água estão ligados à entrada e saída de água da máquina respetivamente, não os ligue ao contrário.
3. Se for utilizado tubo soldado para instalar os tubos de entrada e saída, todas as soldaduras devem ser concluídas antes de o tubo ser ligado à máquina, caso contrário, o calor gerado pela soldadura danificará as peças de plástico.
4. A fita de PTFE deve ser enrolada em torno da ligação roscada entre os tubos de entrada e saída e as juntas de instalação. Tenha cuidado para não desalinhar as roscas ao apertar.
5. Não pendure outros itens no filtro para evitar danos.
6. Desligue a torneira e observe cuidadosamente se há fuga na junta e no filtro. Se houver fuga, deve ser tratada.

Notas: Faça uma pré-lavagem da máquina antes de a utilizar. Após instalar toda a máquina, lave o filtro com água da torneira durante 30 minutos para obter uma melhor experiência.

LIMPEZA E MANUTENÇÃO

Substituição do Filtro DIY

① Marcar a Data de Instalação
Antes da utilização inicial, marque a data de início (mês/dia/ano) na área da etiqueta do cartucho do filtro usando um marcador de cor viva.
Substitua o filtro quando a sua vida útil atingir 6-12 meses ou se for observada uma queda significativa no fluxo de água.

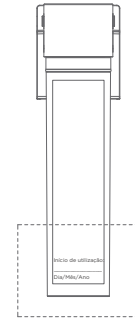

② Remover o Filtro Antigo
Levante o Filtro e rode-o no sentido anti-horário até se soltar.
Puxe o cartucho para fora do encaixe.

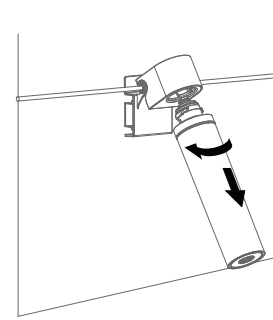

③ Instalar o Novo Filtro
Alinhe o novo cartucho para cima com o encaixe do filtro.
Rode no sentido horário até ficar firmemente bloqueado no lugar (não force a rotação).

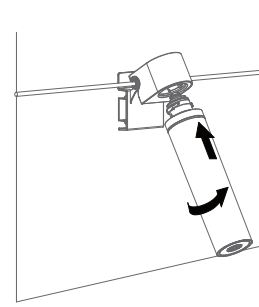

NOTA:

1. Desligue o fornecimento principal de água ao substituir o cartucho do filtro.
2. Instale o cartucho de acordo com as instruções.
3. Abra a torneira de água fria ao máximo e lave o novo cartucho durante aproximadamente 30 minutos; descarte esta água.
4. Se a água não estiver límpida, continue a lavar até ficar límpida (máximo 10 minutos).
5. Não utilize água quente para lavar.

RESOLUÇÃO DE PROBLEMAS

Problema	Razão possível	Solução
Sem saída de água ou volume de saída	• Verificar se há fornecimento de água	Aguardar fornecimento de água
	• Verificar se a válvula de entrada de água está aberta	Abrir a válvula de entrada de água
Pouca água	• Verificar se a válvula de entrada de água está completamente aberta	Aguardar fornecimento de água
	• A superfície do filtro está entupida	Remover os detritos, lavar ou fazer retrolavagem do filtro
Fuga de água na junta do filtro	• Ligações de tubagem deficientes	Verificar as ligações do tubo PE para garantir que o tubo está totalmente encaixado na ligação de água

ESPECIFICAÇÕES

Modelo	TWF 2000-SW
Descrição	Friia Lite Chiller/Carbonator
Tensão e Frequência de Alimentação (V/Hz):	230V ~ 50/60Hz
Consumo de energia	175W
Capacidade de arrefecimento:	>15L/h(⩽12°C)
Potencial de Hidrogénio pH	6,5 ~ 8,5
Pressão de Água Aplicável	0,1 ~ 0,4MPa
Temperatura Ambiente	4~30°C
Água de Entrada Aplicável	TDS50~350ppm
Remoção de partículas	>99,7%
Cheiro/Sabor	Remover
Objeto visível	Remover
Redução de Cloro	>97,4%
Quistos	>99,99%
Capacidade do tanque de carbonatação	0,45L
Volume/Gás	≈ 4,9g/L
Caudal de água gaseificada	≥ 1,8L/min
Redutor de CO_2	Rosca Micro Redutor de CO_2 ACME
Garrafa de CO_2 Recarregável	60lt / 360-410gr
Sistema de Arrefecimento	Banco de Gelo
Caudal de Água Fria	≥ 1,6L/min
Tamanho do Produto	210x435x420mm (LxPxA)

AVISO:

1. Não é recomendado utilizar o produto a uma altitude superior a 1500 metros.
2. Esta máquina é adequada para fontes de água com valores de TDS entre 50-350ppm. A utilização prolongada de fontes de água de alta dureza pode causar problemas como bloqueio de tubos, fluxo de água reduzido ou ausência de saída de água.

(a) O equipamento não possui modo de espera ou outro estado equivalente em termos de requisitos de eficiência energética, função de gestão de energia ou capacidade de desativar o modo de ligações de rede sem fios;

(b) O consumo de energia do equipamento é provavelmente superior ao de outros modelos de equipamento que cumprem estes requisitos funcionais.

3. A capacidade nominal mostrada é determinada em condições de teste especificadas. A capacidade de utilização real pode ser maior ou menor, dependendo da qualidade de entrada, caudal, pressão de entrada e continuidade do caudal.

DESCRIÇÃO GERAL DO PRODUTO

Produto

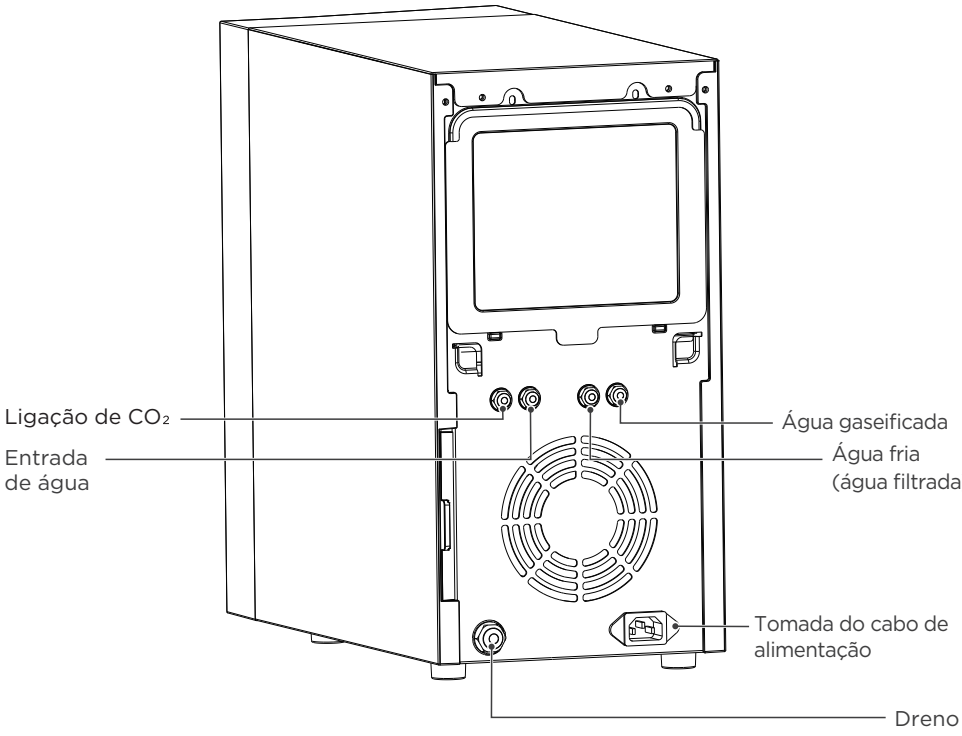

Torneira

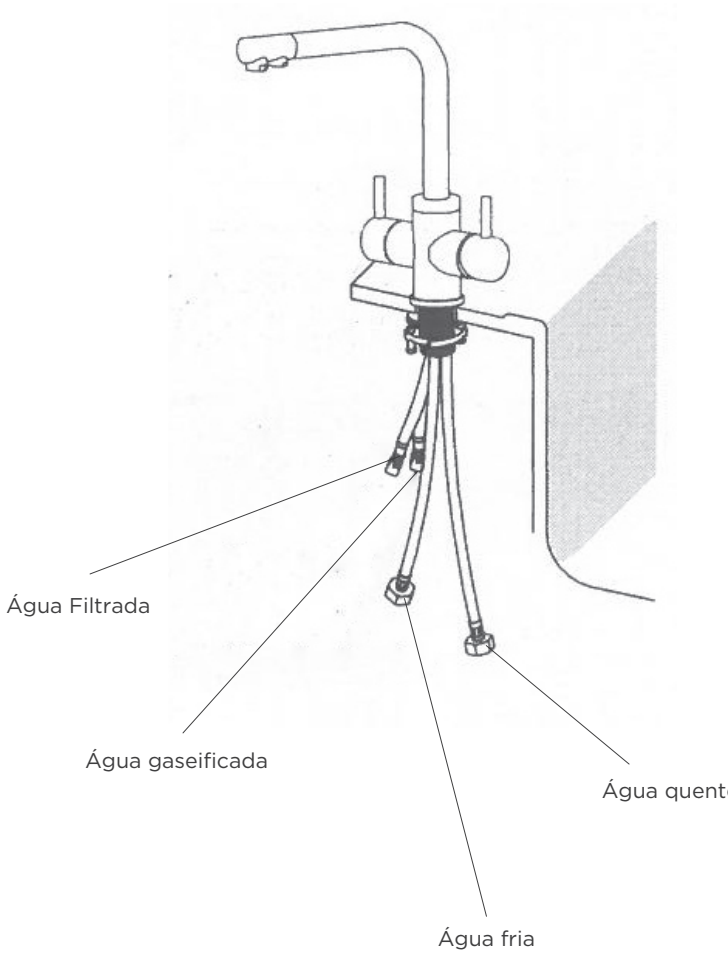

AVISO:

As imagens dos acessórios acima são apenas para referência. Consulte o produto real para maior precisão.

Ferramentas necessárias (não incluídas)

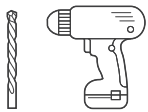

Berbequim elétrico com broca de 1/4"



Balde

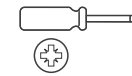

Chave de fendas de estrela

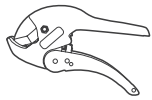

Cortador de tubos



Chave ajustável



Óculos de segurança

INSTALAÇÃO DO PRODUTO

Procedimentos de instalação de CO_2

Este arrefecedor utiliza um cilindro de CO_2 externo.

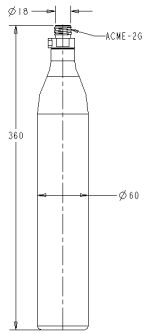

Cilindro de CO_2

CILINDRO DE GÁS EXTERNO
A ligação gravada com o logótipo GAS IN na parte traseira da máquina pode ser utilizada para ligações de gás externas, que podem ser cortadas adequadamente usando a mangueira azul de 8 mm no pacote de acessórios; Deve fornecer o gás de pressão apropriado (0,4MPa). Utiliza-se apenas dióxido de carbono ultra-seco de qualidade alimentar. Certifique-se de remover qualquer sujidade da válvula antes de ligar a válvula redutora de pressão ao cilindro, feche a válvula do cilindro após alguns segundos, pode utilizar cilindros compatíveis como Cilindro CO_2 Azul Sodastream ou Cilindro CO_2 Universal GasUp.

LOCALIZAÇÃO DO CILINDRO DE GÁS
Para evitar o risco de lesões ou danos, o cilindro de CO_2 deve ser sempre mantido numa posição vertical contra uma parede. Certifique-se de que o cilindro de gás está firmemente fixado ao armário. Não exponha a garrafa a fontes de calor ou temperaturas muito baixas.

REDUTORES DE PRESSÃO
Existem diferentes tipos de cilindros de dióxido de carbono para escolher. Utilize sempre uma válvula redutora de pressão apropriada para o tipo de válvula do cilindro. Se estiver a utilizar um cilindro semelhante ao Sodastream 60L, pode simplesmente utilizar o regulador metálico fornecido diretamente no pacote de acessórios.
Se for utilizado dióxido de carbono, especialmente em espaços pequenos, a área contaminada deve ser ventilada imediatamente.
Recomendamos a utilização de um regulador de CO_2 de duplo manómetro, usando uma solução aquosa de sabão para verificar fugas.

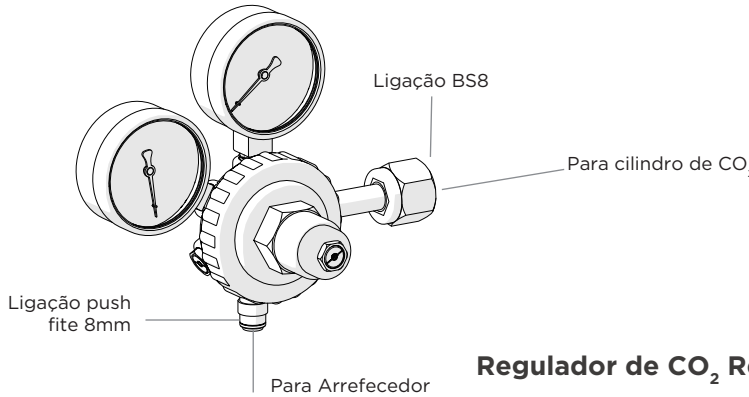

Regulador de CO_2 Recomendado

Recorte no tampo

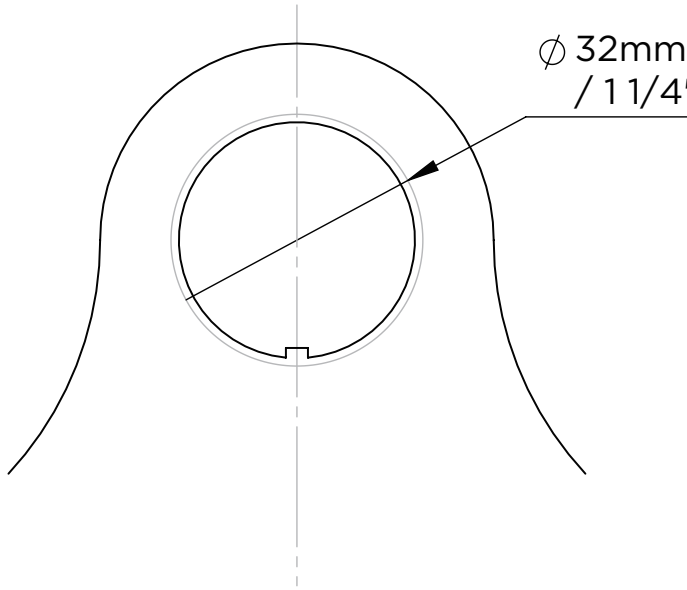

Verifique a escala do modelo antes de cortar.

Guia de Instalação da Torneira

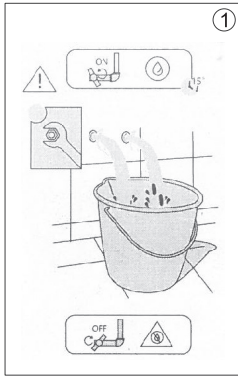

1. Abra a fonte de água para remover os sedimentos e impurezas na tubagem.

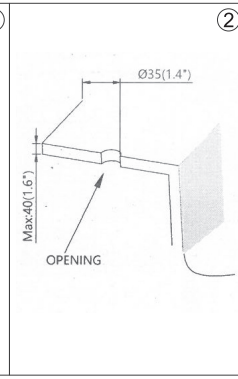

2. Tamanho do orifício no tampo: Φ35mm - Φ40mm

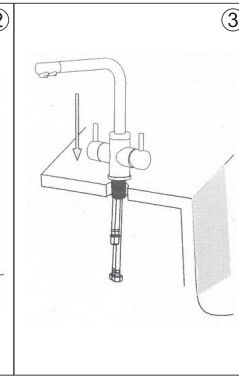

3. Desmonte a porca de bloqueio e as anilhas, e depois insira através do orifício de montagem.

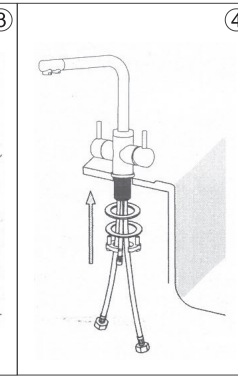

4. Monte a anilha de borracha, a anilha de aço e a porca de bloqueio por ordem.

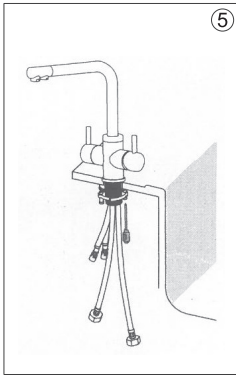

5. Use uma chave de fendas para apertar os 2 parafusos para fixar a torneira.

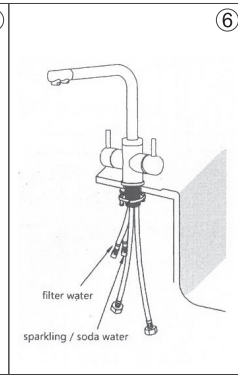

6. Ligue as mangueiras.

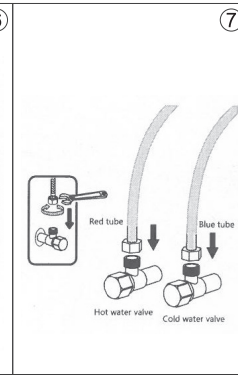

7. Aperte com a chave até ficar seguro.

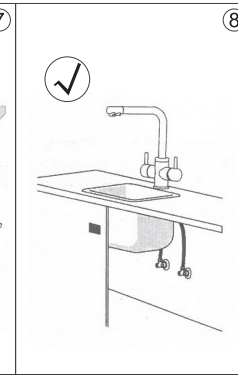

8. Aspeto final

Guia de Montagem do Núcleo do Filtro e Máquina de Água Carbonatada Sob o Lava-loiça

1. Instalar o Núcleo do Filtro

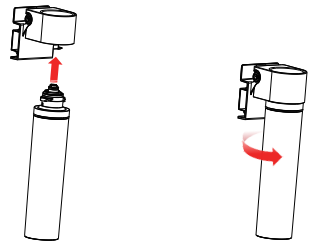

Insira o núcleo do filtro na base do núcleo do filtro conforme mostrado no diagrama. Rode-o no sentido horário até ficar firmemente apertado na base.

2. Instalar a Válvula de Esfera de Entrada e Montar o Núcleo do Filtro (Se houver um conector de saída de água separado no ambiente de instalação, este passo pode ser omitido)

1) Abra a parte superior da caixa de embalagem, retire a espuma superior e os seus acessórios.
2) Coloque os acessórios de lado.
3) Desembale o produto, instale o coletor de água.
4) Retire a válvula de esfera de entrada e instale-a no tubo de água.

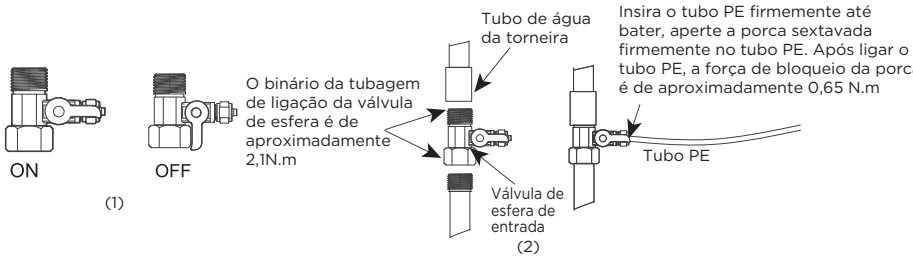

5) Retire o Tubo PE acessório, corte-o no comprimento apropriado, ligue a Válvula de esfera de entrada e a Base do Núcleo do Filtro à entrada de água, e fixe o conjunto do núcleo do filtro dentro da estrutura. Certifique-se de que a válvula de esfera está na posição fechada.

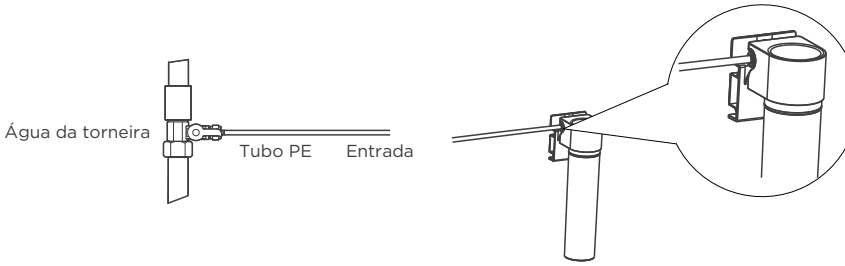

3. Ligar o Núcleo do Filtro + Máquina de Água Carbonatada

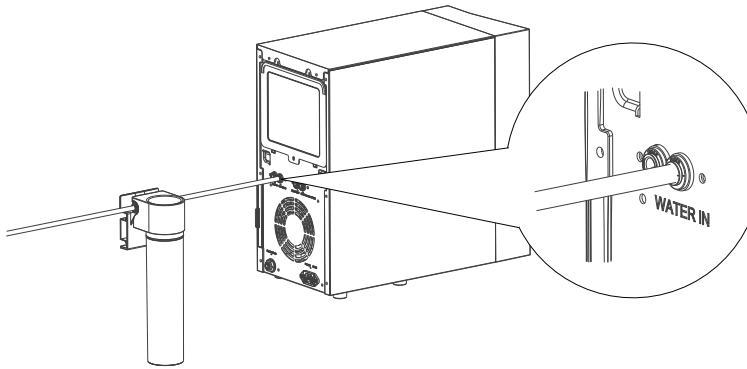

Retire o Tubo PE acessório, corte-o no comprimento necessário, ligue a saída de água do núcleo do filtro à entrada de água da máquina de água carbonatada. A entrada de água da máquina está localizada na parte traseira da máquina, marcada com "WATER IN".

4. Montar o Redutor de Pressão do Cilindro de Gás



Retire o Conector e o Redutor de pressão, e aperte o Conector e o Redutor de pressão rodando para a direita.

Nota: Não ligue o cilindro de gás ao redutor de pressão antes de ligar o redutor à máquina.

5. Ligar o Redutor de Pressão do Cilindro de Gás + Máquina de Água Carbonatada

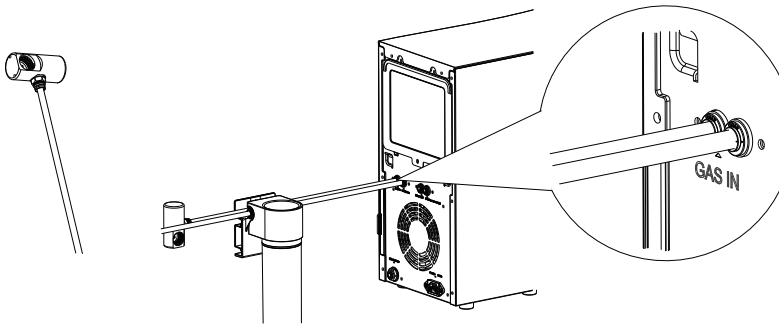

Retire o Tubo PE, corte-o no comprimento necessário, e ligue-o ao redutor de pressão e à entrada de gás da máquina de água carbonatada.
A entrada de gás está marcada "GAS IN" na parte traseira da máquina.

6. Ligar a Torneira + Máquina de Água Carbonatada

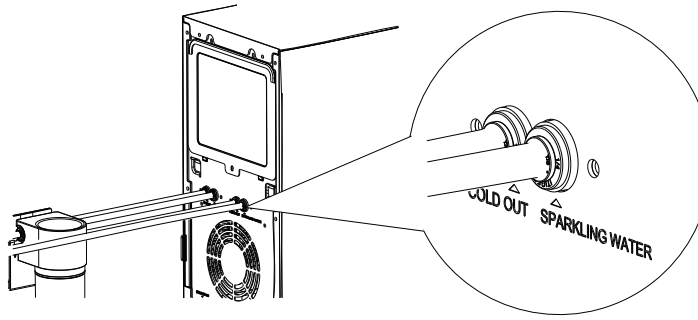

Retire o Tubo PE acessório, corte-o no comprimento necessário, e ligue-o à máquina de água carbonatada na porta "COLD OUT" enquanto simultaneamente o liga ao tubo de água fria da torneira para dispensar água fria. Depois, use o Tubo PE para ligar a máquina de água carbonatada na porta "SPARKLING WATER" enquanto simultaneamente o liga ao tubo da torneira para dispensar água gaseificada.

7. Ligar o Clipe de Bloqueio do Tubo

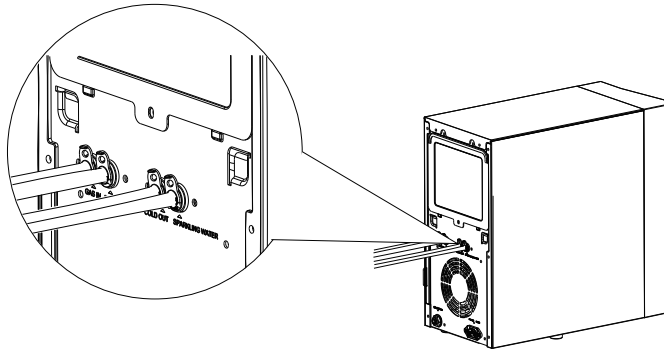

Retire o Clipe de Bloqueio do Tubo, e instale-o em todos os pontos de ligação entre os tubos PE e os conectores.

8. Nota

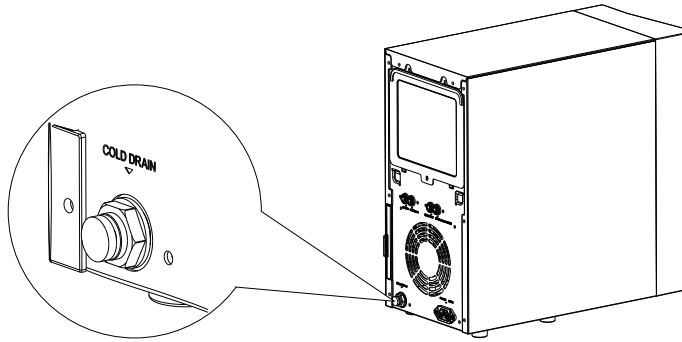

Nota: Este conector não deve ser desligado enquanto a máquina estiver em funcionamento!

Ventilação do armário

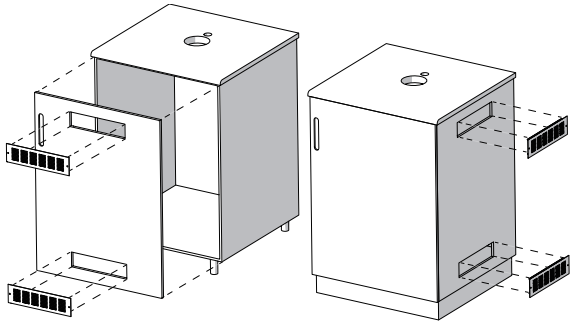

Tenha em Atenção:

Em todos os casos, remova o painel traseiro do armário.

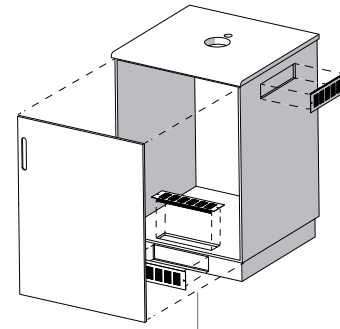

Ventilação frontal
Grelhas de ventilação recortadas na porta do armário padrão.

Ventilação lateral
Grelhas de ventilação recortadas no armário padrão de 600mm. As grelhas podem ser instaladas em qualquer lado desde que ventilem para uma área aberta e desobstruída.

Ventilação da base
Grelhas de ventilação recortadas no painel da base e no rodapé da base, uma grelha também deve ser recortada no topo do armário.

O armário pode ser ventilado de muitas formas desde que existam recortes colocados perto da base e outro perto do topo do armário para aproveitar a circulação natural.

Temperatura do armário: Máx. 35°C, se mais ar não estiver a ser evacuado eficientemente pode causar problemas de arrefecimento ou possivelmente danificar o equipamento.

Dimensões da grelha

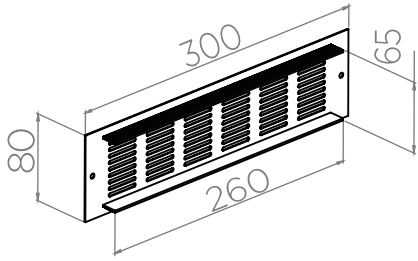

Recorte para porta padrão de 600mm

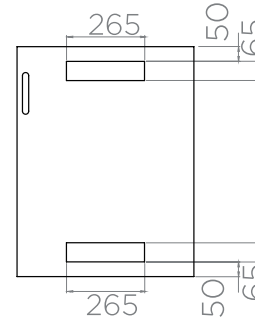

Instalação do ventilador

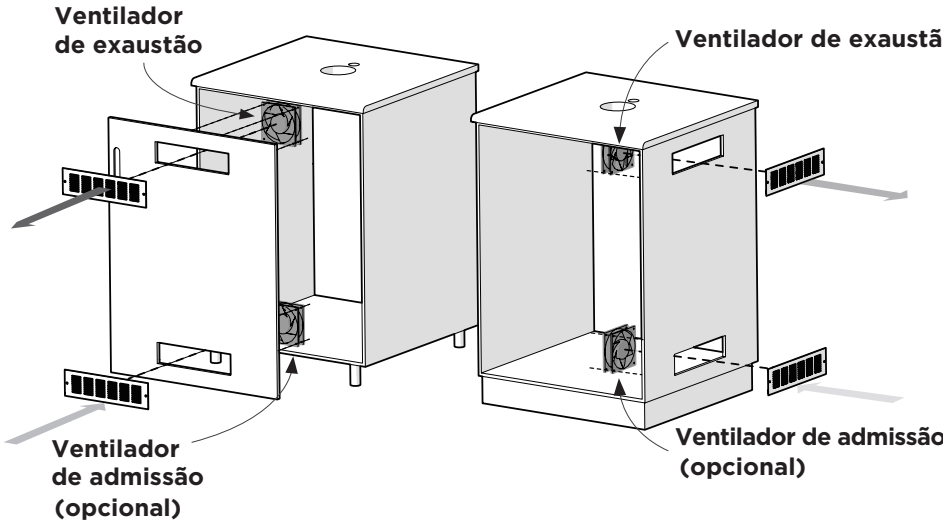

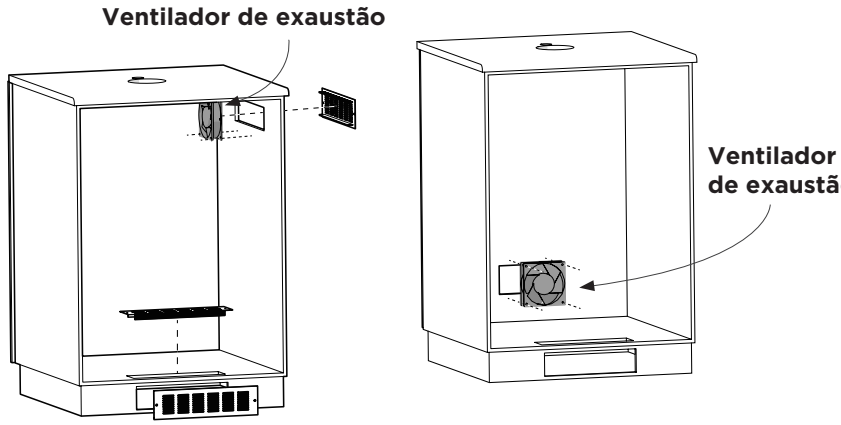

INSTRUÇÕES DE OPERAÇÃO

Antes de Utilizar o Arrefecedor

• Antes de ligar o arrefecedor à fonte de alimentação, deixe-o na posição vertical durante aproximadamente 2-3 horas, isto reduzirá a possibilidade de uma avaria.
• Verifique se todos os procedimentos de instalação foram realizados.
• Certifique-se de que a entrada de água está aberta.
• Certifique-se de que a válvula de CO_2 está aberta.
• Antes de fornecer energia ao arrefecedor, verifique se as linhas de água e CO_2 não têm fugas.
• Ligue o arrefecedor a uma tomada adequada.
• Quando a unidade está ligada, a bomba de carbonatação começa a encher. O dispositivo de carbonatação para quando atinge o nível máximo.
• Se utilizar um Cilindro de CO_2 externo, no botão do redutor de pressão, ajuste a pressão de CO_2 para um valor entre 50 e 65 psi (350 e 450 kPa) (3,5 - 4,5 bar) Este valor depende da temperatura da água e da temperatura ambiente. As temperaturas correspondem à pressão de CO_2.
• O arrefecedor levará aproximadamente 70-120 minutos para atingir a temperatura dependendo da temperatura da sua água de entrada. A luz branca na frente do arrefecedor permanece a piscar durante o arrefecimento.
• Uma vez que a luz branca pare de piscar e permaneça fixa, o arrefecedor atingiu a temperatura e neste ponto pode dispensar água.
• Para permitir o enchimento das linhas, rode o botão da torneira para a água gaseificada até o fluxo de água reaparecer, depois rode-o para a água fria até o fluxo de água aparecer
• Neste ponto pode dispensar água.

Painel de Controlo



Ícone	Descrição
Indicador de alimentação	A luz indicadora está acesa para significar que a máquina está ligada, Um indicador apagado indica que a máquina perdeu energia.
Indicador de refrigeração	A luz indicadora está acesa para indicar que a máquina está pronta para uso (leva 70-120 minutos para arrefecer até à temperatura desejada), Um indicador a piscar indica que o compressor está em funcionamento.
CO2 Indicador de falta de gás	A luz indicadora está acesa para indicar que o cilindro de dióxido de carbono está cheio de gás, Um indicador a piscar indica que o cilindro de CO_2 está a ficar sem gás.

LIMPEZA E MANUTENÇÃO

A operação de esterilização tem de ser realizada sempre que o arrefecedor é instalado e:
- após cada 6 meses de utilização.
- após um período inoperativo de uma ou mais semanas.

Se o arrefecedor estiver instalado em Hospitais, Escolas, Lares de idosos ou Clínicas, recomenda-se esterilizá-lo a cada 3 meses.
Use um produto adequado que seja tanto detergente como desinfetante, para ser misturado com água nas proporções recomendadas pelo fabricante. Recomendamos que utilize Bioguard Internal Watercooler Sanitiser Solution (dosagem de 12mL). Sugerimos alterar o tipo de produto regularmente, para prevenir bactérias resistentes. Nunca exceda os tempos de contacto e concentrações de dosagem máxima recomendados pelo fabricante.
Uma vez que o fluido desinfetante tenha fluído através e limpo as linhas, estas devem ser completamente enxaguadas com água da rede até que todo o desinfetante tenha sido completamente eliminado.
Verifique se o pH da água de saída é o mesmo que o pH da água de entrada (use papel de tornassol ou um medidor de pH).

Preparar o Arrefecedor Para Desinfeção

1. Toda a máquina é ligada para fazer a máquina funcionar normalmente. Após cerca de 5-10 minutos, a máquina é reidratada.
2. Abra a válvula de água fria e lave a tubagem de água fria. Abra durante 30 minutos de cada vez, aguarde 1h, feche a entrada principal de água após a espera estar completa, e abra a torneira de água fria para drenar a água restante no tubo, e abra a tampa de drenagem na parte traseira da máquina para drenar a água restante no depósito de água. Repita a operação acima 3-5 vezes.
3. Antes da tubagem de água gaseificada não estar cheia com cilindros de gás, ligue o interruptor de água gaseificada e enxague durante 15 minutos. Após instalar o cilindro de gás, liberte a água gaseificada durante 1 minuto a cada 30 minutos, feche a válvula de entrada principal de água, drene a água restante na água gaseificada, e abra a tampa de drenagem na parte traseira da máquina para drenar a água restante dentro do depósito de água. Repita 3-5 vezes.
4. Ligue a torneira e enxague a água doméstica durante 5 minutos.

Desinfeção

1. Desligue a Alimentação Elétrica.
2. Na frente da extremidade de entrada de água do equipamento, instale um produto com um elemento de filtro de desinfeção para fornecer água de desinfeção ao equipamento.
3. Desligue as ligações de água e ligue-as ao cartucho de desinfeção.
4. Ligue a rede de água e a rede de alimentação elétrica.
5. Rodando o botão na torneira mecânica (água fria e água gaseificada).
6. NOTA: Será necessário um recipiente e uma bacia de drenagem para recolher água da fonte FRIIA.
7. Após drenar a torneira durante 5 minutos, abra a tampa de drenagem na parte traseira da máquina e drene a água restante no depósito de água da máquina.
8. Tenha cuidado: respeite a concentração de desinfetante e o tempo de contacto recomendados pelo fabricante; usar líquido extra não melhorará nem acelerará o processo de tratamento.
9. Sugere-se repetir os passos acima 2-3 vezes.

AVISO: Após longos períodos de inatividade, bactérias e germes podem formar-se se a alimentação elétrica da rede tiver sido desligada por mais de 72 horas. Neste caso, siga um procedimento completo de desinfeção.

Manutenção

- Mantenha esta máquina num local seco e fresco e evite luz solar direta. A parte traseira da máquina deve estar pelo menos a 20 cm de distância da parede. Nunca coloque a máquina sobre papel ou espuma, que podem armazenar água e depois causar fuga. Nunca coloque nada inflamável ao lado desta máquina. Não utilize a máquina ao ar livre ou num local que possa ser salpicado por água.
- Para o purificador de água, a instalação e substituição de filtros devem ser realizadas
- Se o purificador de água precisar de ser instalado antes da extremidade de entrada de água do equipamento, precisa de ser instalado por pessoal qualificado.
- Se a máquina não estiver em uso por muito tempo, desligue-a para poupar energia.
- Se a máquina não for necessária por muito tempo, feche a válvula de esfera de entrada de água, remova a tampa de drenagem traseira para drenar a água restante, rode a torneira para as posições de água fria e água gaseificada alternadamente para descarregar a água restante no canal de água, e deixe a água drenar durante 3-5 minutos. Se a máquina congelar e ficar entupida porque a temperatura ambiente está abaixo de zero, desligue a ficha de alimentação durante 4 horas antes de realizar a operação acima.
- Caso o fornecimento de água seja cortado, feche a válvula de esfera de alimentação de água e corte a energia, após o restabelecimento da água, abra as outras torneiras para descarregar sedimentos e depois ligue a válvula de esfera de alimentação de água.
- A máquina deve usar uma tomada de três pinos com ligação à terra e um interruptor de proteção contra fugas fiável.
- Nunca use solventes orgânicos como gasolina para limpar a máquina: é estritamente proibido lavar a máquina com água ou salpicar água na máquina.
- Nunca ligue(desligue) a máquina inserindo a ficha na (puxando a ficha da) tomada. Nunca aumente o comprimento do cabo de alimentação para evitar incêndio.
- Se o cabo de alimentação estiver danificado, deve ser substituído pelo fabricante ou pessoa qualificada de modo a evitar perigo.
- A fonte de água para o purificador de água é água da torneira civil.
- Nunca desmonte peças sobressalentes da máquina para evitar fuga de água ou danos.
- Nunca vire a máquina de cabeça para baixo ou incline-a mais de 45° ao movê-la de modo a evitar qualquer dano ou acidente.
- A instalação do cilindro de gás deve manter a válvula na vertical (o ângulo de inclinação máximo não deve exceder 30°), e é estritamente proibido instalar a válvula virada para baixo ou deitada horizontalmente; quando a garrafa de gás está em operação, é estritamente proibido mover o cilindro de gás; quando a fuga de gás causa a formação de gelo branco sólido na superfície do cilindro de gás, não toque com as mãos para evitar queimaduras de frio;
- A porta de exaustão da válvula redutora de pressão de gás CO_2 não deve ser direcionada para fora para evitar que o spray de gás cause queimaduras de frio; também não deve ser direcionada para a placa de circuito para evitar condensação que possa levar a um curto-circuito;

RESOLUÇÃO DE PROBLEMAS

A operação do seu aparelho pode levar a erros e avarias. As seguintes tabelas contêm possíveis causas e notas para resolver uma mensagem de erro ou avaria. Recomenda-se ler as tabelas cuidadosamente abaixo para poupar o seu tempo e dinheiro que pode custar para ligar ao centro de assistência.

				●	Iluminação
				◎	A Piscar
				○	Desligar
Produto JLd-UFZ1	Alimen-tação	Arrefeci-mento	Cilindro de Gás	Causa	Recomendação
	Azul	Branco	Branco		
Alimentação Ligada + Arrefecimento Ligado + Cilindro de Gás Cheio	●	◎	●	Normal	
Alimentação Ligada + Arrefecimento Ligado + Cilindro de Gás Vazio	●	◎	◎	Lembretede CO_2	Substituir Cilindro de Gás
Alimentação Ligada + Arrefecimento Completo + Cilindro de Gás Cheio	●	●	●	Normal	
Alimentação Ligada + Arrefecimento Completo + Cilindro de Gás Vazio	●	●	○	Lembretede CO_2	Substituir Cilindro de Gás
A máquina não se move de todo	◎	○	○	Comunicação	Recuperação automática
Problema no sistema de refrigeração	◎	◎	○	NTC de água fria em curto-circuito ou circuito aberto	Verificar e substituir o NTC no depósito frio
Fuga de água	◎	◎	○	Avaria de fuga de água	Desligue a alimentação, verifique todos os tubos e conectores

É um estado normal que as seguintes circunstâncias ocorram quando o purificador de água é utilizado.

1. Durante o aquecimento, o tubo de aquecimento pode gerar ruídos ligeiros. Este é um estado normal.
2. Quando o depósito de aquecimento está a ser aquecido sem água, o dispositivo anti queima a seco desligará automaticamente e não pode reiniciar por si próprio. A reinicialização deve ser concluída por um técnico profissional.
3. Quando a temperatura ambiente é mais alta, a capacidade de arrefecimento pode ser mais lenta, o que é um estado normal.

ELIMINAÇÃO E RECICLAGEM

Instruções importantes para o ambiente

Conformidade com a Diretiva REEE e Eliminação do Produto Residual:
Este produto está em conformidade com a Diretiva REEE da UE (2012/19/EU). Este produto possui um símbolo de classificação para resíduos de equipamentos elétricos e eletrónicos (REEE).

Este símbolo indica que este produto não deve ser eliminado com outros resíduos domésticos no final da sua vida útil. O dispositivo usado deve ser devolvido ao ponto de recolha oficial para reciclagem de dispositivos elétricos e eletrónicos. Para encontrar estes sistemas de recolha, contacte as suas autoridades locais ou o retalhista onde o produto foi adquirido. Cada agregado familiar desempenha um papel importante na recuperação e reciclagem de aparelhos antigos. A eliminação adequada de aparelhos usados ajuda a prevenir potenciais consequências negativas para o ambiente e a saúde humana.



Conformidade com a Diretiva RoHS

O produto que adquiriu está em conformidade com a Diretiva RoHS da UE (2011/65/EU). Não contém materiais nocivos e proibidos especificados na Diretiva.

Informação da embalagem

Os materiais de embalagem do produto são fabricados a partir de materiais recicláveis de acordo com os nossos Regulamentos Ambientais Nacionais. Não elimine os materiais de embalagem juntamente com os resíduos domésticos ou outros resíduos. Leve-os aos pontos de recolha de materiais de embalagem designados pelas autoridades locais.



Etiqueta ambiental da embalagem

De acordo com o Decreto n.º 116/2020. Comunicamos aos consumidores os guias para a classificação e reciclagem de embalagens.

	Imagem	Item	Classificação	Grupo de recolha
Polietileno de alta densidade		Saco	HDPE2	RECOLHA DE PLÁSTICO
Cartão canelado		Caixa de embalagem	PAP 20	RECOLHA DE PLÁSTICO
Polipropileno		Cinta de embalagem	PP5	RECOLHA DE PLÁSTICO
BOPP		Fita adesiva	PP5	RECOLHA DE PLÁSTICO
Papel e cartão /plástico		Tabuleiro protetor	PAP 20	RECOLHA DE PLÁSTICO
			PS 6	RECOLHA DE PLÁSTICO

Esta lista é apenas para referência.
Consulte os materiais de embalagem.
Verifique os métodos de eliminação com o Município a que pertence.



teka.com

Teka Industrial S.A. C/ Cajo 17, 39011- Santander, Espanha

Série AquaPure

Manuel d'utilisation

TWF 2000-SW TWF150

EN, ES, PT, FR



LETTRE DE REMERCIEMENTS

Merci d'avoir choisi TEKA ! Avant d'utiliser votre nouveau produit TEKA, veuillez lire attentivement ce manuel pour vous assurer que vous savez comment utiliser les fonctionnalités et les fonctions offertes par votre nouvel appareil en toute sécurité.

SOMMAIRE

LETTRE DE REMERCIEMENTS 01
CONSIGNES DE SÉCURITÉ 02
ACCESSOIRES 05
SPÉCIFICATIONS (TWF 150) 06
APERÇU DU PRODUIT 07
NETTOYAGE ET ENTRETIEN 10
DÉPANNAGE 11
SPÉCIFICATIONS (TWF 2000-SW) 12
APERÇU DU PRODUIT 13
INSTALLATION DU PRODUIT 16
INSTRUCTIONS D'OPÉRATION 25
NETTOYAGE ET ENTRETIEN 26
DÉPANNAGE 28
ÉLIMINATION ET RECYCLAGE 29

CONSIGNES DE SÉCURITÉ

Utilisation prévue

Les consignes de sécurité suivantes visent à prévenir les risques ou dommages imprévus résultant d'une utilisation dangereuse ou incorrecte de l'appareil. Veuillez vérifier l'emballage et l'appareil à l'arrivée pour vous assurer que tout est intact afin de garantir un fonctionnement sûr. Si vous constatez des dommages, veuillez contacter le revendeur ou le distributeur. Veuillez noter que les modifications ou altérations de l'appareil ne sont pas autorisées pour votre sécurité. Une utilisation non conforme peut entraîner des dangers et la perte des droits à la garantie.

Explication des symboles



Danger
Ce symbole indique qu'il existe des dangers pour la vie et la santé des personnes en raison de gaz extrêmement inflammable.



Avertissement de tension électrique
Ce symbole indique qu'il existe un danger pour la vie et la santé des personnes en raison de la tension électrique.



Avertissement
Le mot d'avertissement indique un danger présentant un niveau de risque moyen qui, s'il n'est pas évité, peut entraîner la mort ou des blessures graves.



Prudence
Le mot d'avertissement indique un danger présentant un faible degré de risque qui, s'il n'est pas évité, peut entraîner des blessures mineures ou modérées.



Attention
Le mot d'avertissement indique une information importante (par exemple, des dommages matériels), mais pas un danger.



Respecter les instructions
Ce symbole indique qu'un technicien de service doit utiliser et entretenir cet appareil uniquement conformément aux instructions d'utilisation.

Lisez soigneusement et attentivement ce mode d'emploi avant d'utiliser/de mettre en service l'appareil et conservez-le à proximité immédiate du lieu d'installation ou de l'appareil pour une utilisation ultérieure !

Consultez un technicien de service autorisé pour la réparation ou la maintenance de cet appareil.
L'installation de cet appareil doit se conformer aux lois et réglementations nationales relatives à la construction et à l'installation. L'installation doit être effectuée par du personnel autorisé ou des spécialistes. Le non-respect de ces consignes peut entraîner des situations dangereuses.

⚠ DANGER: Risque d'Incendie/Matériaux inflammables

- Ne stockez pas de substances explosives telles que des aérosols avec un propulseur inflammable dans cet appareil.
- L'appareil doit être débranché du secteur après utilisation et avant toute opération d'entretien par l'utilisateur.
- Les consignes de sécurité suivantes visent à prévenir les risques ou dommages imprévus résultant d'une utilisation dangereuse ou incorrecte de l'appareil. Veuillez vérifier l'emballage et l'appareil à l'arrivée pour vous assurer que tout est intact afin de garantir un fonctionnement sûr. Si vous constatez des dommages, veuillez contacter le revendeur ou le distributeur. Veuillez noter que les modifications ou altérations de l'appareil ne sont pas autorisées pour votre sécurité. Une utilisation non conforme peut entraîner des dangers et la perte des droits à la garantie.

⚠ PRUDENCE : Risque de blessure !

Le non-respect des informations et des instructions de sécurité peut entraîner des blessures. Sécurité des enfants et des personnes à capacités réduites.

- Cet appareil peut être utilisé par des enfants âgés de 8 ans et plus s'ils bénéficient d'une surveillance ou d'instructions concernant l'utilisation de l'appareil en toute sécurité et s'ils comprennent les dangers encourus. Le nettoyage et l'entretien ne doivent pas être effectués par des enfants, sauf s'ils sont âgés de plus de 8 ans et surveillés. Gardez l'appareil et son cordon hors de portée des enfants de moins de 8 ans.
- Les appareils peuvent être utilisés par des personnes ayant des capacités physiques, sensorielles ou mentales réduites ou manquant d'expérience et de connaissances si elles ont reçu une supervision ou des instructions concernant l'utilisation de l'appareil de manière sûre et comprennent les dangers encourus.
- Les enfants ne doivent pas jouer avec l'appareil.

⚠ AVERTISSEMENT

- Si le cordon d'alimentation est endommagé, il doit être remplacé par le fabricant, le centre de service agréé ou le personnel qualifié similaire afin d'éviter tout danger.
- L'appareil est uniquement destiné à une utilisation en intérieur.
- AVERTISSEMENT : Maintenez les ouvertures de ventilation, dans le boîtier de l'appareil ou dans la structure intégrée, exemptes de toute obstruction.
- AVERTISSEMENT : Lors du positionnement de l'appareil, assurez-vous que le cordon d'alimentation n'est pas coincé ou endommagé.
- AVERTISSEMENT : Ne placez pas plusieurs prises de courant portables ou blocs d'alimentation portables à l'arrière de l'appareil.
- AVERTISSEMENT : Pour éviter tout danger dû à l'instabilité de l'appareil, celui-ci doit être fixé conformément aux instructions.
- L'appareil ne doit pas être nettoyé au jet d'eau.
- L'appareil ne doit pas être immergé.
- Il n'est pas recommandé d'utiliser ce produit dans les zones situées à plus de 1 500 m d'altitude.
- Les nouveaux tuyaux fournis avec l'appareil doivent être utilisés et les anciens tuyaux ne doivent pas être réutilisés.
- Les prises multiprises sont interdites.
- Veuillez couper l'alimentation avant toute opération de maintenance.

- Cet appareil a été conçu pour un usage domestique uniquement et peut présenter un danger s'il est utilisé lors d'occasions spéciales.
- Ne pas utiliser ni stocker les bouteilles de CO_2 à des températures supérieures à 35 °C.
- Ne pas utiliser ni stocker de bouteilles de CO_2 à l'intérieur de l'appareil.
- Ne jamais connecter directement la bouteille de CO_2 à l'équipement. Utilisez toujours un détendeur approprié.
- CO_2 doivent toujours être stockées dans un endroit bien ventilé permettant une circulation d'air optimale. Une grande prudence s'impose pour éviter les fuites de CO_2 dans l'ensemble du système, y compris au niveau des bouteilles de gaz. En cas de suspicion de fuite de CO_2, particulièrement dans un espace confiné, aérez immédiatement la zone contaminée. Les personnes exposées à de fortes concentrations de CO_2 présenteront des tremblements, rapidement suivis d'une perte de conscience et d'asphyxie.
- Pour prévenir tout risque de blessure ou d'endommagement, la bouteille de CO_2 doit toujours être maintenue en position verticale contre un mur, fixée à l'aide d'une chaîne reliée à un support. Ne pas exposer la bouteille à des sources de chaleur ou à des températures très basses. Seul du CO_2 alimentaire de qualité super sèche doit être utilisé. Avant de connecter le détendeur à la bouteille de gaz, purger toujours les impuretés de la vanne, puis refermer le robinet de la bouteille après quelques secondes.
- Si la tension d'alimentation principale dépasse la limite de tension nominale de la machine, il est nécessaire d'installer un régulateur de tension acheté par des canaux légitimes afin d'atteindre la tension d'entrée correspondant à la valeur nominale de l'équipement, sinon il existe un risque d'endommagement de la machine. Le tableau comparatif des chutes de tension est le suivant :

Pression de service (kPa)	Niveau de charge	Taux de chute de tension autorisée	Chute de tension maximale admissible (V)
0	À vide	⩽ 2%	⩾ 225,4
20	Charge légère	⩽ 2%	⩾ 225,4
40	Charge moyenne	⩽ 3%	⩾ 223,1
60	Charge lourde	⩽ 4%	⩾ 220,8
80	Pleine charge	⩽ 5%	⩾ 218,5
100	Conditions extrêmes	⩽ 10%	⩾ 207

⚠ CONSIGNES DE SÉCURITÉ POUR LE R600a

- AVERTISSEMENT : Risque d'incendie/matériaux inflammables!
- AVERTISSEMENT : Lors du transport, de l'installation, du nettoyage et de l'utilisation de l'appareil, il convient de prendre des précautions pour éviter d'endommager le circuit frigorifique, ce qui pourrait entraîner une fuite de réfrigérant.
- AVERTISSEMENT : N'utilisez pas de dispositifs mécaniques ou d'autres moyens pour accélérer le processus de dégivrage, autres que ceux recommandés par le fabricant.
- AVERTISSEMENT : N'utilisez pas d'appareils électriques à l'intérieur du réservoir, sauf si leur usage est recommandé par le fabricant.
- Ce réfrigérant est inflammable - veuillez suivre ces précautions pour assurer le fonctionnement sécurisé de l'appareil :
  - Maintenez les ouvertures de ventilation de l'appareil dégagées de tout obstacle.
  - En cas d'endommagement de pièces contenant du réfrigérant, évitez toute flamme nue ou source d'inflammation potentielle et aérez la pièce où se trouve l'appareil pendant trente minutes.

- L'entretien de cet appareil doit être effectué exclusivement par du personnel formé et qualifié.
- Les anciennes unités doivent être éliminées en toute sécurité conformément à la législation locale. Contactez votre autorité municipale pour connaître les modalités d'élimination des WEEE dans votre localité.
- N'utilisez pas de rallonge électrique, car elle pourrait surchauffer et augmenter le risque d'incendie.
- Ne jamais retourner le distributeur à l'envers. Si le distributeur est resté allongé sur le côté pendant une période prolongée, placez l'appareil en position verticale pendant environ 12 heures avant utilisation.
- Placez votre distributeur d'eau dans un endroit sec, à l'abri de la lumière directe du soleil.

 R600a	**DANGER:** Réfrigérant inflammable utilisé. À réparer exclusivement par du personnel de service qualifié. Ne pas perforer les conduits de réfrigérant. **PRUDENCE :** Risque d'incendie ou d'explosion. Éliminez conformément aux réglementations nationales ou locales en vigueur.

Accessoires



Raccord

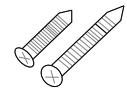

Vis



Boulon d'ancrage

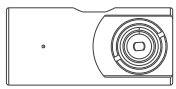

Détendeur de pression

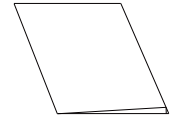

Manuel d'instructions



Tube PE 5 m x1

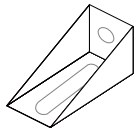

Bloc fixe



Base du noyau de filtre x1

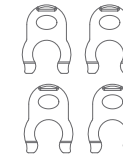

Clip de verrouillage pour tube PE x16



Noyau de filtre x1

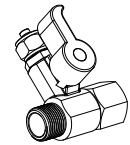

Robinet à bille d'arrivée x1

SPÉCIFICATIONS

Modèle	TWF 150
Pression de service	0,1-0,4 MPa
Température d'entrée d'eau	33-100 °F (4-38 °C)
Qualité de l'eau recommandée	TDS inférieur à 350 ppm
Vie Recommandée	3600 L / 6-12 mois
Débit	2 L/min
Précision de filtration (μm)	>5
Plage de pH	5-10
Pouvoir Hydrogène (pH)	6,5-8,5
Environnement Applicable	4-40 °C À l'abri de la lumière directe du soleil
Dimensions du Produit (mm)	111 x 83 x 292 mm
Fonction	Élimine les solides en suspension, la rouille, les COV, le chlore et les odeurs. Améliore le goût.

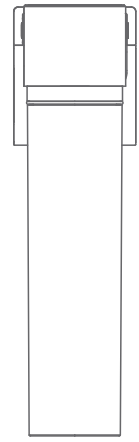

NOTE : La capacité nominale indiquée est déterminée dans des conditions d'essai spécifiées. La capacité d'utilisation réelle peut être supérieure ou inférieure, selon la qualité d'entrée, le débit, la pression d'entrée et la continuité du débit.
Seul le modèle de filtre est : TWF 50.

APERÇU DU PRODUIT

Manuel du produit série Aqua Pure

Ce produit est conçu exclusivement pour une installation sous évier dans les cuisines domestiques. Ne PAS utiliser dans un environnement commercial, de bureau ou tout autre cadre non domestique.
La série Aquapure est spécialisée dans l'élimination des substances nocives de l'eau, l'ajustement de la dureté de l'eau et l'incorporation d'oligo-éléments bénéfiques, garantissant ainsi une eau potable plus sûre et plus saine pour un usage quotidien.
⚠Avertissement : Non adapté aux personnes dont les capacités physiques, sensorielles ou mentales sont réduites (y compris les enfants), sauf sous la surveillance d'une personne responsable de leur sécurité.
⚠ Avertissement : Évitez tout contact avec des substances corrosives sur les surfaces de la machine ou les boîtiers de filtre. Une exposition prolongée peut provoquer la corrosion de l'appareil ou des boîtiers de filtre, ce qui peut entraîner des fissures et des fuites d'eau.

Produit

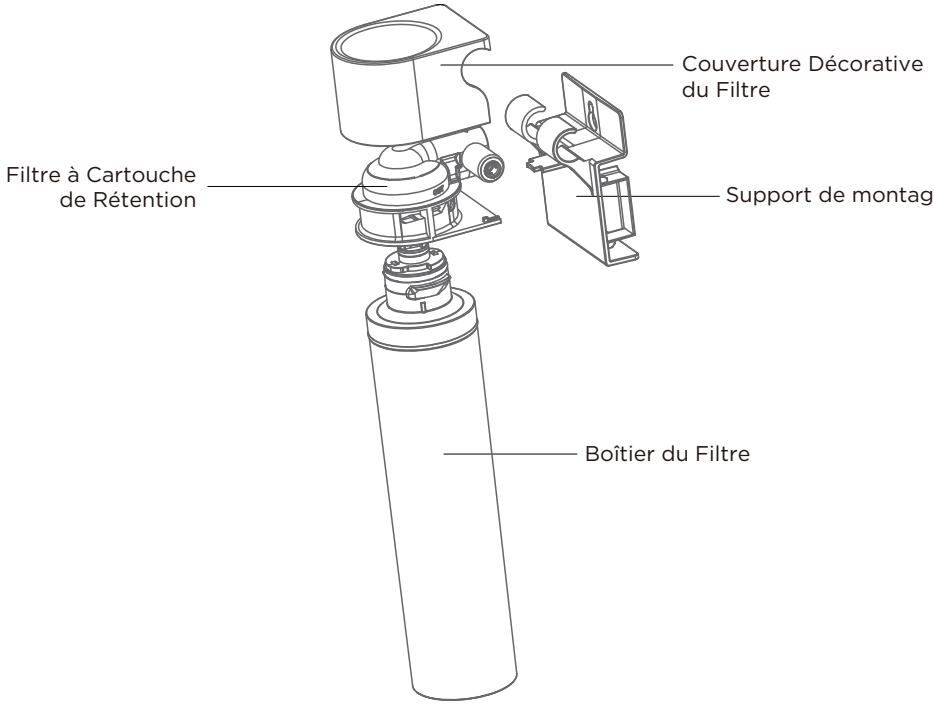

Installation à faire par soi-même

① Prenez le tube PE court de 42 mm dans les accessoires. Enfichez fermement une extrémité dans le raccord rapide du filtre marqué en rouge (comme illustré sur le schéma) jusqu'à ce qu'elle soit complètement enclenchée.

② Prenez un autre filtre ; insérez l'extrémité libre du petit tuyau en PE dans la position symétrique du raccord rapide. Appuyez fermement jusqu'à ce qu'il soit complètement enclenché.

③ Récupérez la goupille de retenue du support de fixation dans les accessoires. Insérez-le dans les fentes prévues à cet effet sur le support pour verrouiller l'ensemble en place.

④ Suivez la même méthode de suspension décrite dans les instructions d'installation du filtre pour monter l'unité combinée.

⑤ Note : Si vous souhaitez connecter davantage de filtres DIY, vous devez vous procurer d'autres modèles de filtres DIY auprès de TEKA.

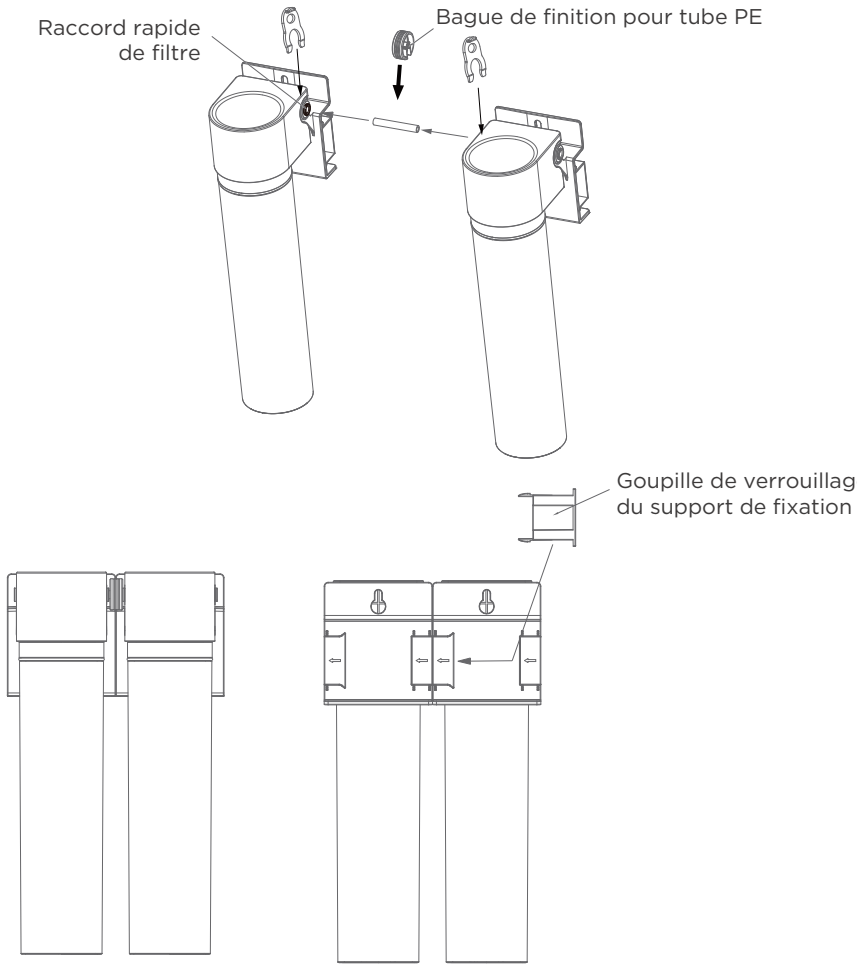

Conseils

1. Veuillez vérifier régulièrement que les raccordements de l'appareil ne présentent pas de fuites, afin d'éviter tout dommage à vos biens domestiques.
2. Lorsque vous partez pour une longue durée ou n'utilisez pas l'appareil, veuillez couper l'alimentation en eau de la machine.
3. L'eau générée par le rinçage de la machine doit être évacuée via le tuyau PE d'eaux usées, il est donc impératif de prévoir un siphon de sol ou autre orifice d'évacuation à proximité de l'emplacement d'installation.
4. Le tuyau PE pour eaux usées ne doit en aucun cas être noué ou plié. Il doit être fixé après insertion dans le siphon de sol ou la canalisation afin d'éviter qu'une pression excessive lors de la chasse d'eau ne projette le tuyau, ce qui pourrait entraîner un risque de fuite.

Avertissement pour l'installation

Lors du raccordement des tuyaux d'entrée et de sortie, veuillez noter les points suivants :

1. Fermez le robinet d'arrêt principal du réseau d'eau intérieur et ouvrez le robinet pour relâcher la pression dans la canalisation.
2. Assurez-vous que les tuyaux d'arrivée et de sortie d'eau soient respectivement connectés aux orifices d'entrée et de sortie de la machine, ne pas les inverser.
3. Si un tube soudé est utilisé pour installer les tuyaux d'entrée et de sortie, toutes les soudures doivent être terminées avant que le tuyau ne soit connecté à l'appareil, sinon la chaleur générée par le soudage endommagera les pièces en plastique.
4. Le ruban PTFE doit être enroulé autour de la connexion filetée entre les tuyaux d'entrée et de sortie et les raccords d'installation. Veillez à ne pas désaligner les filets lors du serrage.
5. Ne suspendez pas d'autres objets sur le filtre afin d'éviter tout dommage.
6. Fermez le robinet et observez attentivement s'il y a des fuites au niveau du joint et du filtre. En cas de fuite, un traitement est nécessaire.

Notes : Veuillez pré-rincer l'appareil avant utilisation. Après l'installation complète de la machine, rincez le filtre à l'eau courante pendant 30 minutes pour une meilleure expérience d'utilisation.

NETTOYAGE ET ENTRETIEN

Remplacement de Filtre à Faire Soi-Même

① Marquez la date d'installation
Avant la première utilisation, inscrivez la date de mise en service (mois/jour/année) sur la zone d'étiquetage de la cartouche filtrante à l'aide d'un marqueur de couleur vive. Remplacez le filtre lorsque sa durée de vie atteint 6 à 12 mois ou si une baisse significative du débit d'eau est constatée.

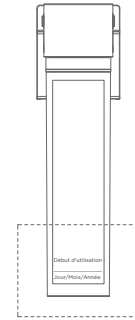

② Retirez l'ancien filtre
Soulevez le filtre et tournez-le dans le sens inverse des aiguilles d'une montre jusqu'à ce qu'il se détache.
Retirez la cartouche de la prise.

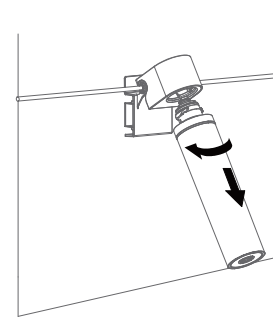

③ Installez le nouveau filtre
Alignez la nouvelle cartouche vers le haut avec l'embout du filtre.
Tournez dans le sens des aiguilles d'une montre jusqu'à ce que le verrouillage soit fermement en place (ne forcez pas la rotation).

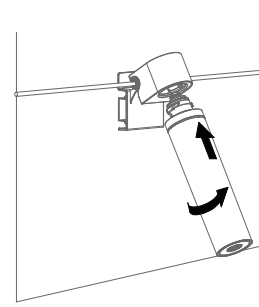

NOTE :

1. Veuillez couper l'alimentation principale en eau lors du remplacement de la cartouche filtrante.
2. Installez la cartouche conformément aux instructions.
3. Ouvrez le robinet d'eau froide à plein débit et rincez la nouvelle cartouche pendant environ 30 minutes ; jetez cette eau.
4. Si l'eau n'est pas claire, continuez à rincer jusqu'à ce qu'elle le soit (maximum 10 minutes).
5. N'utilisez pas d'eau chaude pour le rinçage.

DÉPANNAGE

Problème	Raison possible	Solution
Pas de débit d'eau	• Vérifiez s'il y a un approvisionnement en eau	En attente d'alimentation en eau
	• Vérifiez si la vanne d'alimentation d'eau est ouverte	Ouvrez la vanne d'alimentation d'eau
Petite débit d'eau	• Vérifiez si la vanne d'alimentation d'eau est complètement ouverte	En attente d'alimentation en eau
	• La surface du filtre est obstruée	Retirez les débris, rincez ou effectuez un contre-lavage du filtre
Fuite d'eau au niveau du joint du filtre	• Connexions de tuyauterie défectueuses	Vérifiez les raccords du tube PE pour vous assurer que le tube est bien enfoncé jusqu'au bout dans la connexion d'eau

SPÉCIFICATIONS

Modèle	TWF 2000-SW
Description	Refroidisseur/Carbonateur Friia Lite
Tension et fréquence d'alimentation (V/Hz) :	230 V ~ 50/60 Hz
Consommation d'énergie	175 W
Capacité de refroidissement :	>15 L/h (⩽12 °C)
Pouvoir Hydrogène PH	6,5-8,5
Pression d'eau Applicable	0,1-0,4 MPa
Température ambiante	4 à 30 °C
Eau d'entrée applicable	TDS 50~350 ppm
Particulier amovible	> 99,7 %
Odeur/Goût	Retrait
Objet visible	Retrait
Réduction du chlore	> 97,4 %
Kystes	> 99,99 %
Capacité du réservoir de carbonatation	0,45 L
Volume/Gaz	≈ 4,9 g/L
Débit d'eau gazeuse	≥ 1,8 L/min
Détendeur de CO_2	Micro détendeur de CO_2 filetage ACME
Bouteille rechargeable de CO_2	60 L / 360-410 g
Système de refroidissement	Réservoir à glace
Débit d'eau froide	≥ 1,6 L/min
Taille du Produit	210 x 435 x 420 mm (LxPxH)

REMARQUE :

1. L'utilisation du produit n'est pas recommandée à une altitude supérieure à 1500 mètres.
2. Cette machine est adaptée aux sources d'eau dont les valeurs de TDS sont comprises entre 50 et 350 ppm. L'utilisation prolongée de sources d'eau à dureté élevée peut entraîner des problèmes tels que l'obstruction des conduites, la réduction du débit d'eau ou l'absence d'écoulement.

(a) L'équipement ne dispose pas d'un mode veille ou d'un autre état équivalent en termes d'exigences d'efficacité énergétique, de fonction de gestion de l'alimentation électrique ou de capacité à désactiver le mode de connexions réseau sans fil ;
(b) La consommation électrique de l'équipement est probablement plus élevée que celle d'autres modèles répondant à ces exigences fonctionnelles.

3. La capacité nominale indiquée est déterminée selon des conditions d'essai spécifiées. La capacité d'utilisation réelle peut être supérieure ou inférieure, selon la qualité d'entrée, le débit, la pression d'entrée et la continuité du débit.

APERÇU DU PRODUIT

Produit

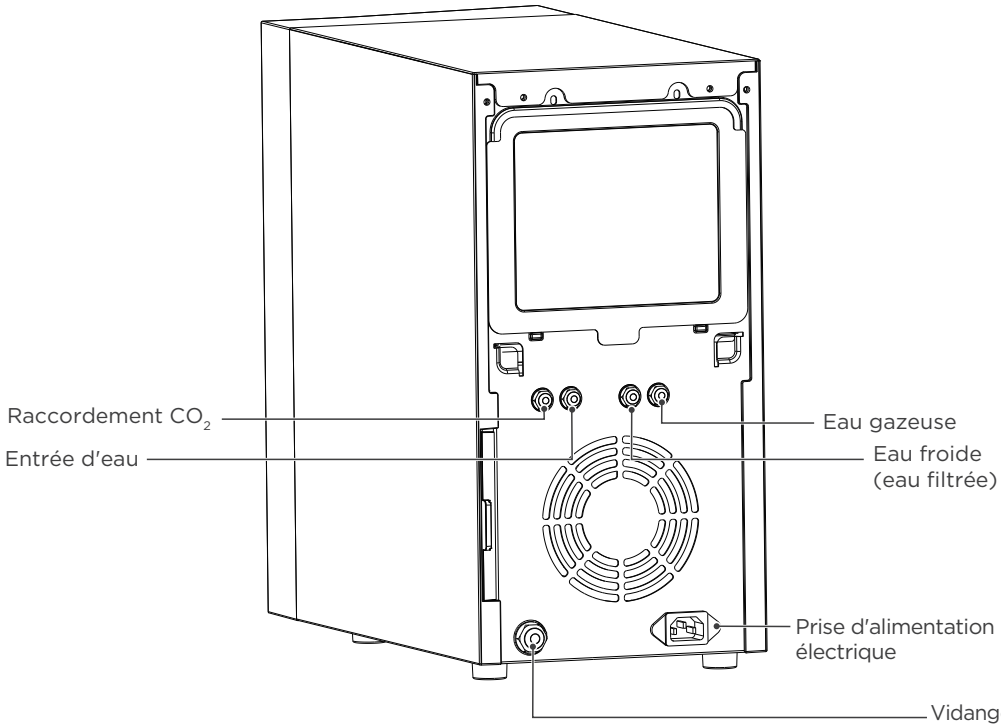

Robinet

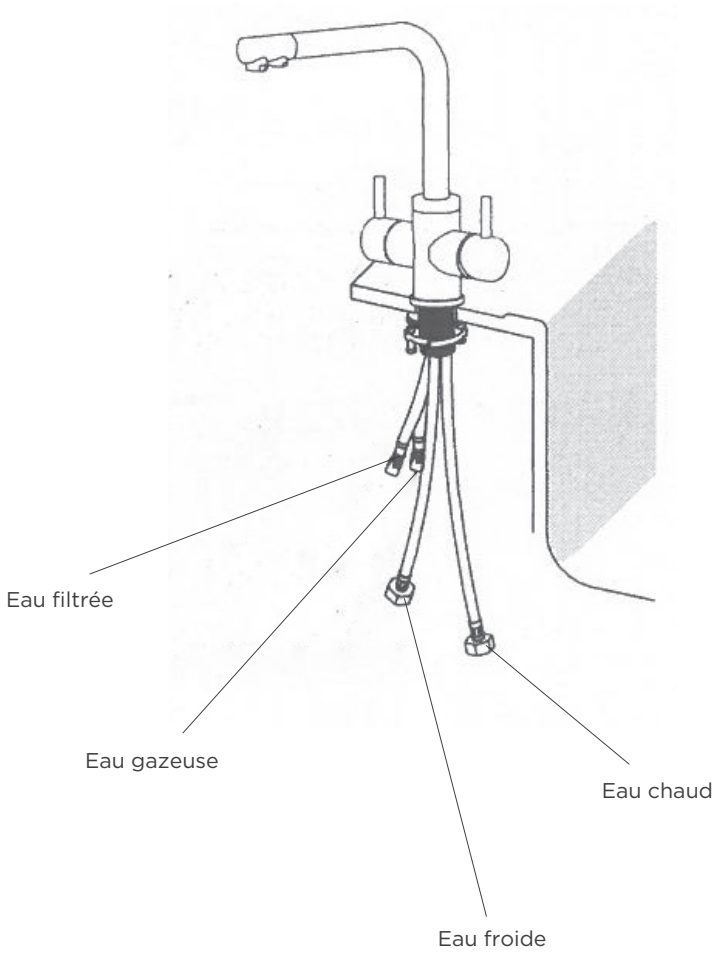

REMARQUE :

Les images des accessoires ci-dessus sont fournies à titre indicatif uniquement. Veuillez vous référer au produit réel pour plus de précisions.

Outils requis (non inclus)

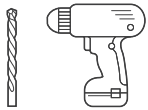

Perceuse électrique avec foret 1/4"



Seau

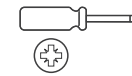

Tournevis à tête cruciforme

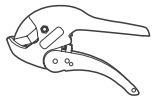

Coupe-tube



Clé à molette



Lunettes de sécurité

INSTALLATION DU PRODUIT

Procédures d'installation de CO_2

Ce refroidisseur utilise une bouteille externe de CO_2.

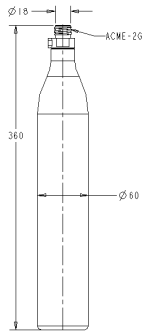

Bouteille de CO_2

BOUTEILLE DE GAZ EXTERNE
La connexion gravée du logo GAS IN à l'arrière de l'appareil peut être utilisé pour des connexions de gaz externes, qui peut être correctement ajustée à l'aide du tuyau bleu de 8 mm fourni dans le kit d'accessoires. Vous devez fournir un gaz à pression appropriée (0,4 MPa). Seul du dioxyde de carbone alimentaire ultra-sec est utilisé. Assurez-vous d'éliminer toute saleté de la vanne avant de connecter le détendeur à la bouteille, refermez le robinet de la bouteille après quelques secondes, vous pouvez utiliser des bouteilles compatibles telles que Cilindro CO_2 Azul Sodastream ou Cilindro CO_2 Universal GasUp.

EMPLACEMENT DE LA BOUTEILLE DE GAZ
Pour prévenir tout risque de blessure ou d'endommagement, la bouteille de CO_2 doit toujours être maintenue en position verticale contre un mur. Veillez à ce que la bouteille de gaz soit solidement fixée au meuble. Ne pas exposer la bouteille à des sources de chaleur ou à des températures très basses.

DÉTENDEUR
Il existe différents types de bouteilles de dioxyde de carbone parmi lesquelles choisir. Toujours utiliser un détendeur adapté au type de robinet de la bouteille. Si vous utilisez une bouteille Dodastream 60L similaire, vous pouvez simplement utiliser le détendeur métallique fourni directement dans le kit d'accessoires.
Si du dioxyde de carbone est utilisé, en particulier dans des espaces restreints, la zone contaminée doit être immédiatement ventilée.
Nous recommandons d'utiliser un détendeur CO_2 à double manomètre, et d'employer une solution aqueuse savonneuse pour vérifier les fuites.

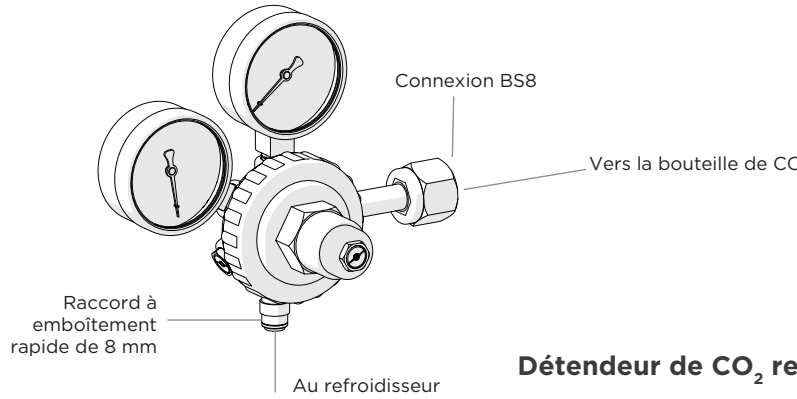

Détendeur de CO_2 recommandé

Découpe dans le plan de travail

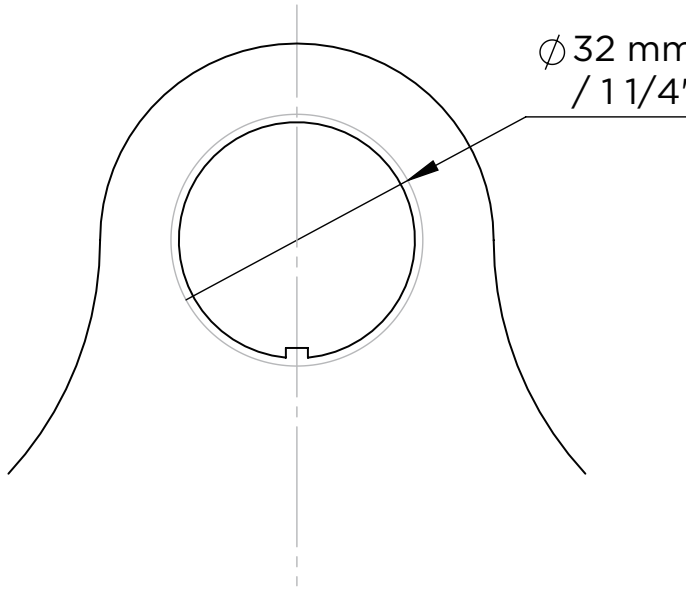

Vérifiez l'échelle du gabarit avant la découpe.

Guide d'installation du robinet

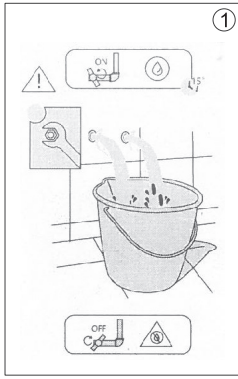

1. Ouvrez la source d'eau pour éliminer les sédiments et impuretés présents dans la canalisation.

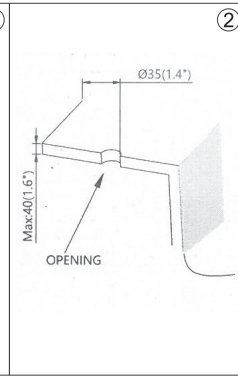

2. Diamètre du trou pour le plan de travail :
Φ35 mm - Φ40 mm

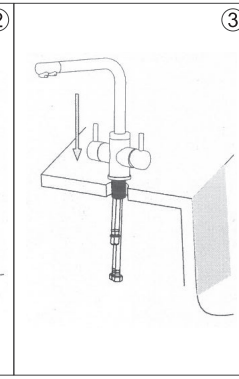

3. Démontez l'écrou de blocage et les joints, puis insérez-le à travers le trou de montage.

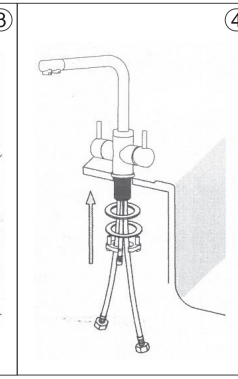

4. Montez la rondelle caoutchouc, la plaque d'acier et l'écrou de blocage dans l'ordre.

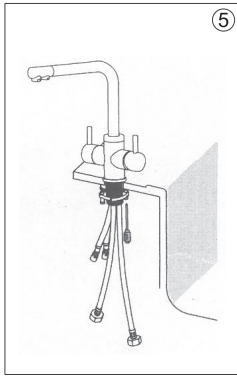

5. Utilisez un tournevis pour serrer les 2 vis de fixation du robinet.

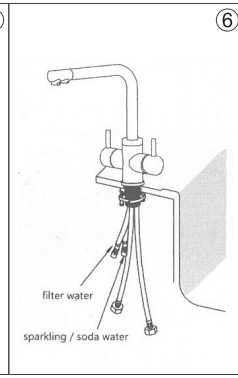

6. Branchez les tuyaux.

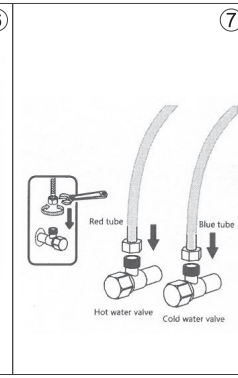

7. Serrez avec une clé jusqu'à ce que l'assemblage soit bien fixé.

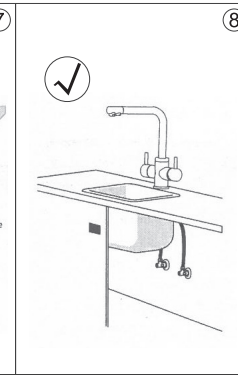

8. Perspective finalisée

Guide d'assemblage de carbonatation d'eau et du noyau du filtre sous évier

1. Installer le noyau du filtre

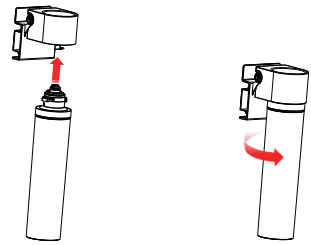

Insérez le noyau du filtre dans la base du noyau comme indiqué sur le schéma. Tournez-le dans le sens des aiguilles d'une montre jusqu'à ce qu'il soit solidement fixé sur la base.

2. Installer la vanne à boisseau sphérique d'admission et assembler le noyau du filtre (Si l'environnement d'installation dispose d'un raccord de sortie d'eau séparé, cette étape peut être omise)

1) Ouvrez le dessus de la caisse d'emballage, sortez la mousse supérieure et ses accessoires.

2) Placez les accessoires de côté.

3) Déballez le produit, installez le collecteur d'eau.

4) Retirez la vanne à boisseau sphérique d'admission et installez-la sur le tuyau d'alimentation en eau.

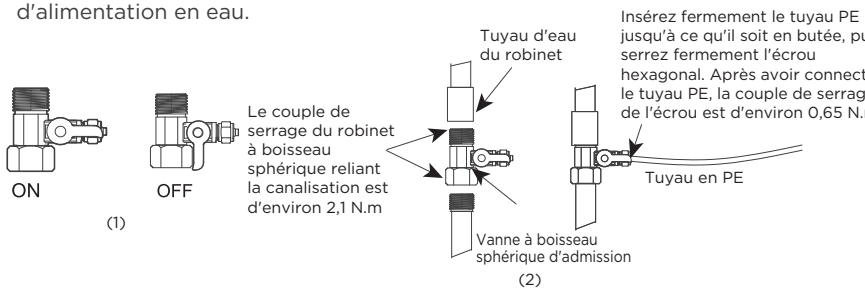

5) Sortez le tube accessoire en PE, coupez-le à la longueur appropriée, connectez la vanne à boisseau sphérique d'admission et la base du noyau de filtre à l'entrée d'eau, puis fixez l'ensemble du noyau de filtre à l'intérieur du cadre. Assurez-vous que la vanne à boisseau sphérique est en position fermée.

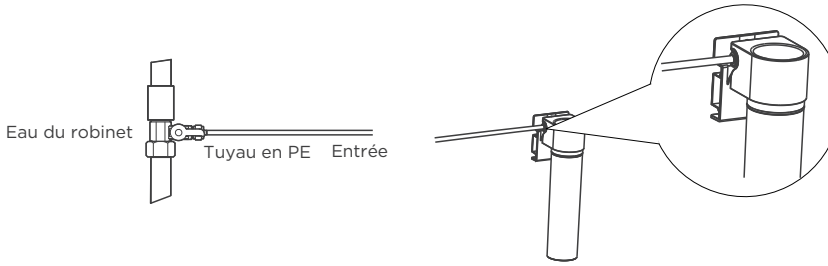

3. Connecter le noyau du filtre à la machine à eau gazeuse

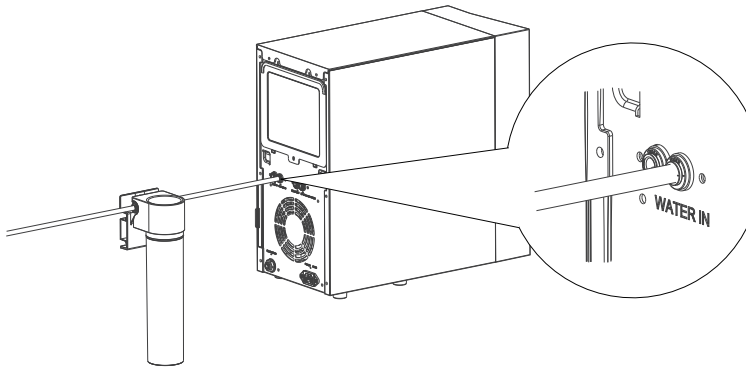

Retirez le tube accessoire en PE, coupez-le à la longueur requise, puis connectez la sortie du filtre à l'entrée d'eau de la machine à eau gazeuse. L'entrée d'eau de la machine est située à l'arrière de l'appareil, marquée « WATER IN ».

4. Assembler le détendeur de bouteille de gaz



Retirez le raccord et le détendeur, puis serrez-les en les tournant vers la droite.

Note : Ne connectez pas la bouteille de gaz au détendeur avant d'avoir relié ce dernier à la machine.

5. Connecter le détendeur de bouteille de gaz à la machine à eau gazeuse

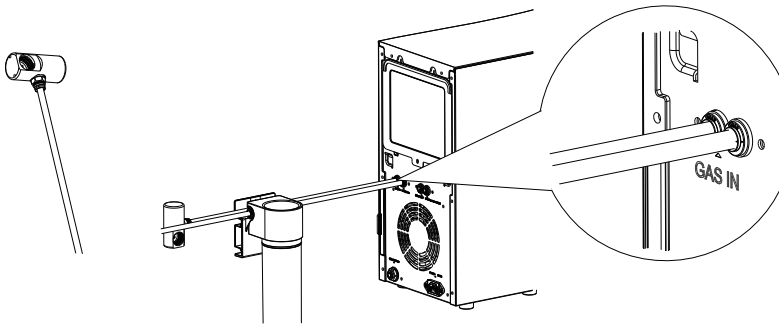

Retirez le tube PE, coupez-le à la longueur requise, puis connectez-le au détendeur et à l'entrée de gaz de la machine à eau gazeuse.
L'entrée de gaz est marquée « GAS IN » à l'arrière de l'appareil.

6. Connecter le robinet à la machine à eau gazeuse

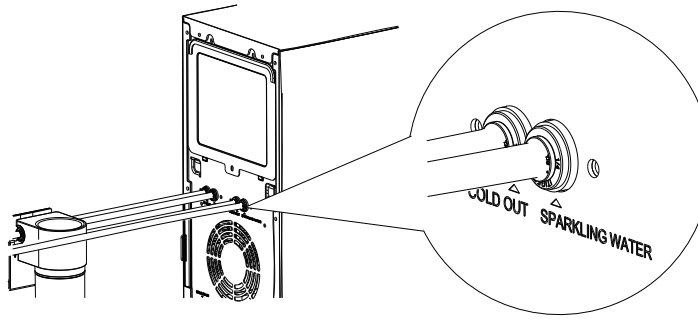

Retirez le tube accessoire PE, coupez-le à la longueur requise et connectez-le à la machine à eau gazeuse au port « COLD OUT » tout en le reliant simultanément au tuyau d'eau froide du robinet pour distribuer de l'eau froide. Ensuite, utilisez le tube PE pour connecter la machine à eau gazeuse au port « SPARKLING WATER » tout en la reliant simultanément au tuyau du robinet pour distribuer l'eau gazeuse.

7. Brancher le clip de verrouillage du tube

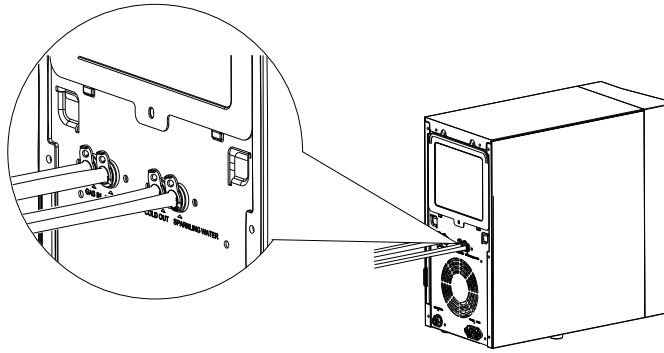

Retirez le clip de verrouillage du tube et installez-la à tous les points de raccordement entre les tubes PE et les raccords.

8. Remarque

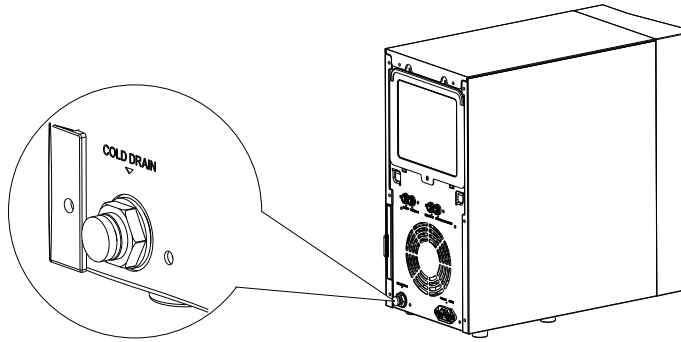

Note : Ne débranchez pas ce raccord lorsque la machine est en marche !

Ventilation du meuble

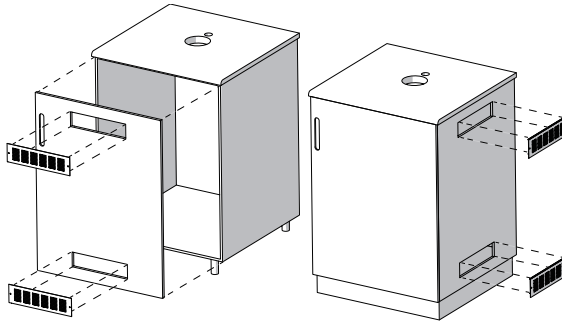

Veuillez noter :
Dans tous les cas, retirez le panneau arrière du meuble.

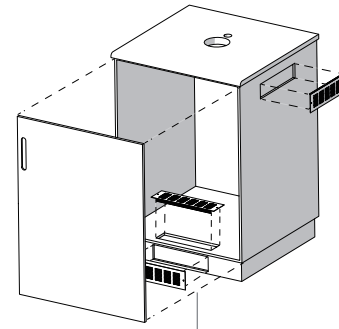

Ventilation avant
Grilles de ventilation découpées dans une porte de meuble standard.

Ventilation latérale
Grilles de ventilation découpées dans un meuble standard de 600 mm. Les grilles peuvent être installées de chaque côté tant qu'elles assurent une ventilation vers une zone dégagée et libre de tout obstacle.

Ventilation de base
Si des grilles de ventilation sont découpées dans le panneau de base et la plinthe de base, une grille doit également être découpée en haut du meuble.

Le meuble peut être ventilé de différentes manières, à condition que des ouvertures soient prévues près de la base et une autre près du sommet pour favoriser la circulation naturelle de l'air.

Température du meuble : 35 °C maximum. Si l'évacuation d'air n'est pas suffisamment efficace, cela peut entraîner des problèmes de refroidissement ou endommager l'équipement.

Dimensions de la grille

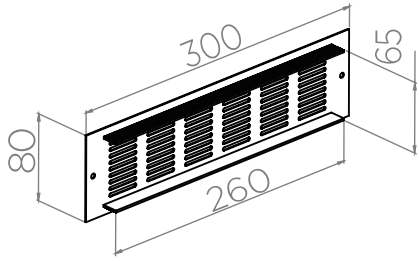

Découpé pour une porte standard de 600 mm

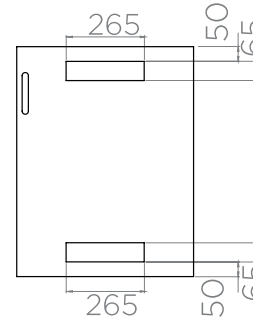

Installation du ventilateur

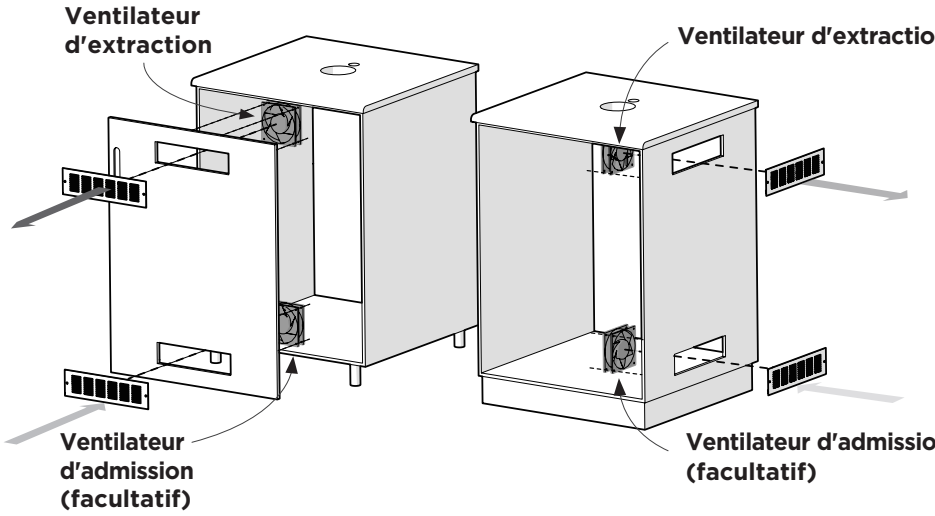

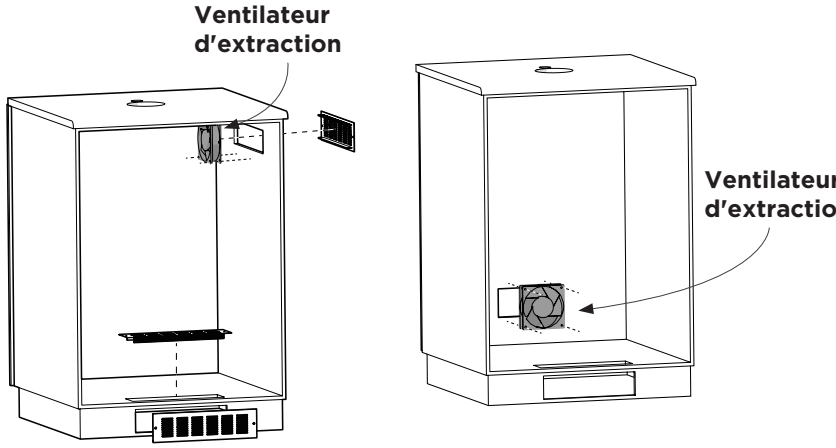

INSTRUCTIONS D'OPÉRATION

Avant d'utiliser le refroidisseur

• Avant de brancher le refroidisseur à la source d'alimentation, laissez-le reposer en position verticale pendant environ 2-3 heures, cela réduira les risques de dysfonctionnement.
• Vérifiez que toutes les procédures d'installation ont été effectuées.
• Vérifiez que l'entrée d'eau est ouverte.
• Vérifier que la vanne de CO_2 est ouverte.
• Avant d'alimenter le refroidisseur en énergie, vérifiez que les conduites d'eau et de CO_2 ne présentent aucune fuite.
• Branchez le refroidisseur sur une prise appropriée.
• Lorsque la machine est en marche, la pompe à carbonatation commence à se remplir. Le dispositif de carbonatation s'arrête automatiquement lorsqu'il atteint le niveau maximum.
• Si vous utilisez une bouteille de CO_2 externe, sur le robinet de détendeur, réglez la pression de CO_2 à une valeur comprise entre 50 et 65 psi (350 et 450 kPa) (3,5 - 4,5 bar). Cette valeur dépend de la température de l'eau et de la température ambiante. Les températures correspondent à la pression du CO_2.
• Le refroidisseur mettra approximativement 70 à 120 minutes pour atteindre la température souhaitée, selon la température de l'eau d'alimentation. Le voyant blanc à l'avant du refroidisseur continue de clignoter pendant le refroidissement.
• Une fois que le voyant blanc cesse de clignoter et reste fixe, le refroidisseur atteint la température souhaitée et vous pouvez alors distribuer de l'eau.
• Pour activer le remplissage des conduites, tournez le robinet sur la position eau gazeuse jusqu'à ce que l'écoulement reprenne, puis tournez-le sur l'eau froide jusqu'à ce que l'eau coule à nouveau.
• À ce stade, vous pouvez distribuer de l'eau.

Panneau de Commande



Icône	Description
Témoin de puissance	Le témoin lumineux allumé indique que la machine est sous tension. Un témoin éteint signifie que la machine a perdu l'alimentation électrique.
Témoin de réfrigération	Le témoin lumineux est allumé pour indiquer que l'appareil est prêt à l'emploi (il faut compter 70-120 minutes pour refroidir à la température souhaitée). Un témoin clignotant indique que le compresseur est en marche.
Témoin de niveau de gaz insuffisant	Le témoin lumineux est allumé pour indiquer que la bouteille de dioxyde de carbone est pleine de gaz. Un indicateur clignotant signale que la bouteille de CO_2 est en train de s'épuiser.

NETTOYAGE ET ENTRETIEN

L'opération de stérilisation doit être effectuée à chaque installation du refroidisseur et :
- après chaque 6 mois d'utilisation.
- après une période d'inactivité d'une semaine ou plus.

Si le refroidisseur est installé dans des hôpitaux, des écoles, des maisons de retraite ou des cliniques, il est recommandé de le stériliser tous les 3 mois.
Utilisez un produit adapté qui agit à la fois comme détergent et désinfectant, à mélanger avec de l'eau dans les proportions recommandées par le fabricant. Nous vous recommandons d'utiliser la solution désinfectante Bioguard pour refroidisseur d'eau interne (dosage de 12 mL). Nous recommandons de changer régulièrement le type de produit afin de prévenir l'apparition de bactéries résistantes. Ne jamais dépasser les durées de contact et les concentrations maximales de dosage recommandées par le fabricant.
Une fois que le fluide de désinfection a circulé et nettoyé les conduites, celles-ci doivent être soigneusement rincées à l'eau du réseau jusqu'à l'élimination complète de tout désinfectant. Vérifiez que le pH de l'eau de sortie est identique à celui de l'eau d'entrée (utilisez du papier pH ou un pH-mètre).

Préparer le refroidisseur pour la désinfection

1. L'ensemble de la machine est mis sous tension pour assurer son fonctionnement normal. Après environ 5 à 10 minutes, l'appareil est réhydraté.
2. Ouvrez la vanne d'eau froide et purgez la conduite d'eau froide. Ouvrez pendant 30 minutes à chaque fois, mettez en veille pendant 1h, fermez l'entrée d'eau principale une fois la veille terminée, ouvrez le robinet d'eau froide pour évacuer l'eau restante dans les tuyaux, et dévissez le bouchon de vidange à l'arrière de la machine pour vider l'eau résiduelle du réservoir.
   Répétez l'opération ci-dessus 3 à 5 fois.
3. Avant que la conduite d'eau gazeuse ne soit remplie par les bouteilles de gaz, actionnez le robinet d'eau gazeuse et rincez pendant 15 minutes. Après l'installation de la bouteille de gaz, libérez l'eau gazeuse pendant 1 minute toutes les 30 minutes, fermez la vanne d'alimentation d'eau principale, videz l'eau restante dans la conduite d'eau gazeuse, puis ouvrez le bouchon de vidange à l'arrière de l'appareil pour évacuer l'eau résiduelle du réservoir. Répétez 3 à 5 fois.
4. Ouvrez le robinet et rincez l'eau domestique pendant 5 minutes.

Assainissement

1. Coupez l'alimentation électrique.
2. À l'avant de l'extrémité d'entrée d'eau de l'équipement, installez un produit doté d'un élément filtrant désinfectant pour fournir de l'eau désinfectée à l'appareil.
3. Débranchez les connexions d'eau et connectez-les à la cartouche de désinfection.
4. Ouvrez l'alimentation en eau et l'alimentation électrique.
5. En tournant le bouton du robinet mécanique (eau froide et eau gazeuse).
6. NOTE : Un conteneur et un bac de drainage seront nécessaires pour recueillir l'eau provenant de la fontaine FRIIA.
7. Après avoir laissé couler l'eau pendant 5 minutes, ouvrez le bouchon de vidange à l'arrière de l'appareil et videz l'eau restante dans le réservoir de la machine.
8. Attention : respectez la concentration du désinfectant et le temps de contact recommandés par le fabricant ; l'utilisation d'une quantité supplémentaire de liquide n'améliorera ni n'accélérera le processus de traitement.
9. Il est recommandé de répéter les étapes ci-dessus 2 à 3 fois.

AVERTISSEMENT : Après de longues périodes d'inactivité, des bactéries et germes peuvent se former si l'alimentation électrique principale est coupée pendant plus de 72 heures. Dans ce cas, veuillez suivre une procédure complète de désinfection.

Entretien

- Conservez cette machine dans un endroit sec et frais et évitez l'exposition directe au soleil. L'arrière de la machine doit être à au moins 20 cm du mur. Ne jamais poser la machine sur du papier ou de la mousse, qui risquent d'accumuler de l'eau et de provoquer ensuite des glissements. Ne placez jamais rien d'inflammable à côté de cette machine. N'utilisez pas la machine à l'extérieur ou dans un endroit susceptible d'être éclaboussé par de l'eau.
- Pour le purificateur d'eau, l'installation et le remplacement des filtres doivent être effectués
- Si le purificateur d'eau doit être installé en amont de l'entrée d'eau de l'équipement, son installation doit être réalisée par du personnel qualifié.
- Si la machine n'est pas utilisée pendant une longue période, veuillez la débrancher pour économiser de l'énergie.
- Si la machine n'est pas utilisée pendant une longue période, veuillez fermer la vanne à boisseau sphérique d'admission, retirer le bouchon de vidange arrière pour évacuer l'eau résiduelle, tourner le robinet successivement sur les positions eau froide et eau gazeuse afin de purger les canalisations, et laisser s'écouler l'eau pendant 3 à 5 minutes. Si la machine se bloque et s'obstrue en raison d'une température ambiante inférieure au point de congélation, veuillez débrancher la prise électrique pendant 4 heures avant d'effectuer l'opération mentionnée ci-dessus.
- En cas d'interruption de l'alimentation en eau, veuillez fermer la vanne à boisseau sphérique d'admission et couper l'alimentation électrique. Après le rétablissement de l'eau, ouvrez les autres robinets pour évacuer les sédiments avant de rouvrir la vanne à boisseau sphérique d'admission.
- La machine doit utiliser une prise à trois broches reliée à la terre et un disjoncteur de fuite à la terre fiable.
- N'utilisez jamais de solvants organiques tels que l'essence pour nettoyer la machine ; il est strictement interdit de laver la machine avec de l'eau ou de l'éclabousser avec de l'eau.
- N'allumez (n'éteignez) jamais la machine en insérant (en retirant) la fiche dans la prise. N'augmentez jamais la longueur du cordon d'alimentation pour éviter tout risque d'incendie.
- Si le cordon d'alimentation est endommagé, il doit être remplacé par le fabricant ou une personne qualifiée afin d'éviter tout danger.
- La source d'eau du purificateur d'eau est l'eau du robinet civile.
- Ne démontez jamais les pièces de rechange de la machine pour éviter toute fuite d'eau ou tout dommage.
- Ne jamais retourner la machine ni l'incliner à plus de 45° lors de son déplacement afin d'éviter tout dommage ou tout accident.
- L'installation de la bouteille de gaz doit maintenir la vanne en position verticale (l'angle d'inclinaison maximal ne doit pas dépasser 30°). Il est strictement interdit d'installer la vanne vers le bas ou à l'horizontale. Lorsque la bouteille de gaz est en fonctionnement, il est strictement interdit de la déplacer. En cas de fuite de gaz provoquant la formation de glace blanche solide à la surface de la bouteille, ne pas la toucher avec les mains pour éviter les gelures.
- Le port d'échappement du détendeur de gaz CO_2 ne doit pas être orienté vers l'extérieur pour éviter les projections de gaz pouvant causer des gelures ; il ne doit pas non plus être dirigé vers la carte de circuit imprimé afin de prévenir la condensation qui pourrait provoquer un court-circuit ;

DÉPANNAGE

L'utilisation de votre appareil peut entraîner des erreurs et des dysfonctionnements. Les tableaux suivants contiennent les causes possibles et les notes pour résoudre un message d'erreur ou un dysfonctionnement. Il est recommandé de lire attentivement les tableaux ci-dessous afin d'économiser le temps et l'argent que vous pourriez dépenser en appelant le centre de service.

				●	Éclairage
				◎	Clignotant
				○	Éteint
Produit JLd-UFZ1	Alimentation élec trique	Refroidissement	Bouteille de gaz	Causes	Recommandation
	Bleu	Blanc	Blanc		
Allumage + Refroidissement activé + Bouteille de gaz pleine	●	◎	●	Normal	
Allumage + Refroidissement activé + Bouteille de gaz vide	●	◎	◎	Rappel CO_2	Remplacer la bouteille de gaz
Allumage + Refroidissement terminé + Bouteille de gaz pleine	●	●	●	Normal	
Allumage + Refroidissement terminé + Bouteille de gaz vide	●	●	○	Rappel CO_2	Remplacer la bouteille de gaz
La machine ne bouge pas du tout	◎	○	○	Défaillance de communication	Récupération automatique
Problème du système de réfrigération	◎	◎	○	Court-circuit ou circuit ouvert du NTC d'eau froide	Vérifier et remplacer le NTC dans le réservoir froid
Fuite d'eau	◎	◎	○	Défaut de fuite d'eau	Éteindre l'alimentation, vérifier tous les tuyaux et raccords

Il est normal que les circonstances suivantes se produisent lors de l'utilisation du purificateur d'eau.

1. Pendant le chauffage, le tube chauffant peut générer de légers bruits. C'est un état normal.
2. Lorsque le réservoir de chauffage est chauffé sans eau, le dispositif anti-surchauffe à sec se déconnecte automatiquement et ne peut pas se réinitialiser de lui-même. La réinitialisation doit être effectuée par un technicien professionnel.
3. Lorsque la température ambiante est plus élevée, la capacité de refroidissement peut être plus lente, ce qui est un état normal.

ÉLIMINATION ET RECYCLAGE

Consignes importantes pour l'environnement

Conformité à la Directive WEEE et Élimination du Produit Usagé :
Ce produit est conforme à la Directive WEEE de l'EU (2012/19/EU). Ce produit porte un symbole de classification pour les déchets d'équipements électriques et électroniques (WEEE).

Ce symbole indique que ce produit ne doit pas être jeté avec les autres déchets ménagers à la fin de sa durée de vie. L'appareil usagé doit être retourné au point de collecte officiel pour le recyclage des appareils électriques et électroniques. Pour trouver ces systèmes de collecte, veuillez contacter vos autorités locales ou le revendeur auprès duquel le produit a été acheté. Chaque ménage joue un rôle important dans la récupération et le recyclage des anciens appareils. L'élimination appropriée des appareils usagés contribue à prévenir d'éventuelles conséquences négatives pour l'environnement et la santé humaine.



Conformité à la Directive RoHS

Le produit que vous avez acheté est conforme à la Directive RoHS de l'EU (2011/65/EU). Il ne contient pas de substances nocives et interdites spécifiées dans la Directive.

Informations sur l'emballage

Les matériaux d'emballage du produit sont fabriqués à partir de matériaux recyclables conformément à nos Réglementations Environnementales Nationales. Ne jetez pas les matériaux d'emballage avec les déchets ménagers ou autres. Apportez-les aux points de collecte des matériaux d'emballage désignés par les autorités locales.



Étiquette environnementale des emballages

Conformément au Décret n°116/2020, nous communiquons aux consommateurs les guides de classification et de recyclage des emballages.

	Illustration	Article	Classification	Groupe de collecte
Polyéthylène haute densité		Sac	HDPE2	COLLECTE DU PLASTIQUE
Carton ondulé		Boîte d'emballage	PAP 20	COLLECTE DU PLASTIQUE
Polypropylène		Courroie d'emballage	PP5	COLLECTE DU PLASTIQUE
BOPP		Ruban adhésif	PP5	COLLECTE DU PLASTIQUE
Carton et carton fibre / plastique		Plateau protecteur	PAP 20	COLLECTE DU PLASTIQUE
			PS 6	COLLECTE DU PLASTIQUE

Cette liste est fournie à titre indicatif uniquement.
Veuillez vous référer aux matériaux d'emballage.
Consultez les méthodes d'élimination auprès de votre municipalité.







teka.com

Teka Industrial S.A. C/ Cajo 17, 39011 - Santander, Espagne