DLCBAS15BC

Descripción. *Description*
Downlight Circular LED Basculante 15W 3000k 1200lm 220-240v IP20 40º
Round LED Swivel Downlight 15W 3000k 1200lm 220V IP20 40º

Características Generales. *General Characteristics*	
Protección Instalado. *Installed Protection (IP)*	IP20 Interior.*Indoor*
Clase de Aislamiento. *IEC Protection Class*	II
Grado de Protección IK. *IK Protection Level*	IK02
Información Eléctrica. *Electrical Information*	
Vatios. *Wattage*	15 W
Voltaje. *Voltage*	AC220-240 V
Frecuencia. *Frequency*	50/60
Corriente. *Current*	350
Factor Potencia. *Power Factor* (PF)	≥0.9
Regulable. *Dimmable*	Si
Interfaz Regulación. *Dimming Interface*	0-10V
Sin Párpadeo. *Flicker Free*	Flicker Free
Fuente de Alimentación. *Power Source*	
Tipo de fuente de Al. *Power Source Type*	FLS-15-350 0-10 LA
Información Lumínica. *Light Technical Information*	
Flujo Luminoso. *Luminous Flux (lm)*	1450 Lm
Eficacia Lm. *Lm Efficacy* (Lm/W)	97
Temperatura Luz. *Color Temperature (K)*	3000K
Color Luz. *Light Color*	Blanco Cálido .*Warm White*
Ángulo Apertura. *Beam Angle*	34º
Tiempo Calentamiento. *Warm-up Time*	≤0.5s

LED Chip	
Tipo de Led. *Led Type*	COB
Marca chip LED. *LED chip Brand*	SAN AN

Información Material. *Material Information*	
Base. *Base*	Aluminio Fundición a presión. *Die-Casting Aluminum*
Difusor. *Diffuser*	PC Estructurado. *Structured PC*
Color. *Color*	Blanco.*White*

Datos Medioambientales. *Environmental Data*	
Consumo de energía en modo encendido. *Energy consumption in on-mode*	15kWh/1000h

Vida Útil. *Lifespan*	
Vida Útil. *Useful Lifetime*	30000h
# de Encendidos. *Switching Cycles*	25000

Garantías & Calidad. *Quality & Warranties*

2006/95/EC,2011/65/EU,2004/108/EC

RoHS CE

Años de garantía alternativos ajustados a requisitos de proyecto. *Alternative warranties for specific project needs* : *3,5

*Consulte nuestras condiciones de Garantía.
Check our Warranty conditions

Datos Admin & Logística. *Admin Data & Logistics*	
Referencia Producto. *Item Code*	DLCBAS15BC
Modelo. Model	DOWNLIGHT DLC BAS
Gama. *Range*	LED PRO
Serie. *Series*	Downlights *Downlights*
Tecnología.*Technology*	LEDs *LEDs*
Código de Barras. *Barcode*	8435298039920
Unidades Embalaje Medio. *Units/ Shrinking*	48/
Tipo Embalaje Unidad. *Packaging Unit Type*	Carton Color Box
MEAS Carton	305x50x56
Peso Bruto Embalaje Externo. *Gross Weight Master Carton*	16
Peso Neto Embalaje Externo. *Net Weight Master Carton*	14.4

Dimensiones e Instalación. *Dimensions & Installation*

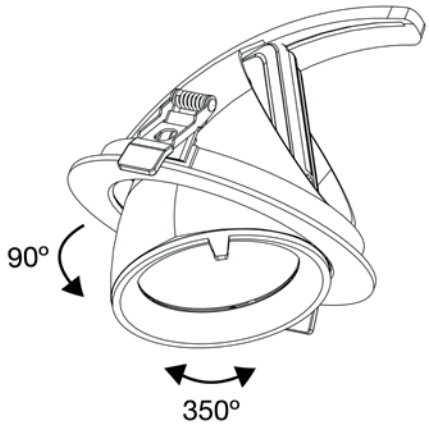

h:70
Ø:89
instal:75-80

Peso producto. *Product Weight*	15
Dimensiones de Montaje. *Mounting Dimensions*	instal:75-80

En caso de rotura. *In case of breakage:* **www.roblan.com**
Última actualización: 2022-06-16 19:25:57 UTC+0000
Sujeto a cambios sin previo aviso. Utilizar datos más recientes.
Last updated: 2022-06-16 19:25:57 UTC+0000
Subject to change without notice. Use the most recent data.

Especificaciones Ópticas. *Optical Specifications*

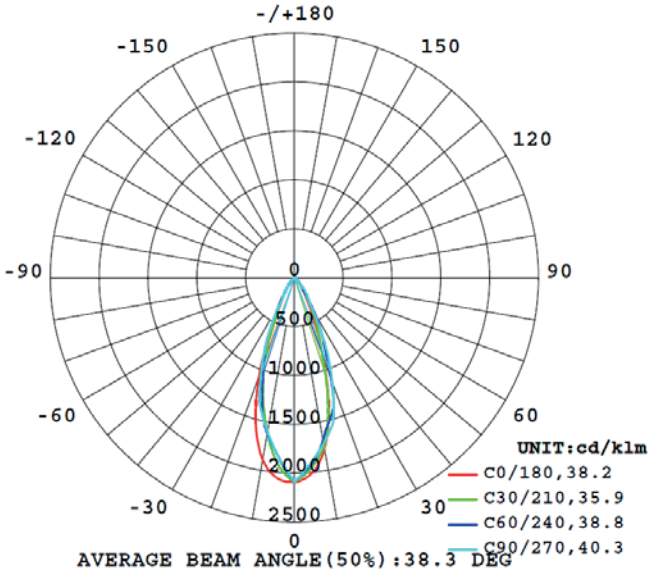

Descargas. *Downloads*

Manual de instrucciones. *Instruction Manual*	**Descargar.Download**

Opciones a medida. *Made to measure options*

En la siguiente tabla encontrará información sobre opciones de fabricación especial a medida. La tabla no contiene todas las opciones posibles. Para cualquier otra confirguración por favor ponerse en contacto con Roblan.
In the following table you will find information on custom made special options. The table does not contain all possible options. For any other confirmation please contact Roblan.

Otras opciones de Regulación. *Other dimming alternatives*	CASAMBI,DALI,TRIAC
Más opciones de potencias a medida. Custom made power options available	*Si.Consultar con su comercial para más información* *Yes. Get in touch with sales rep for more information*
Opciones de Emergencias. *Emergency Options*	*Varias opciones de Emergencias disponible Consultar con comercial.* *Various emergency options available. Check with your sales rep.*