TK01B3387C

Descripción. *Description*
Foco de Carril-01 30W 2600lm 220-240V 36º 3000K Blanco
Track Light-0130W 2600lm 220-240V 36º 3000K Blanco

Áreas de Aplicación. ***Application Areas***
Comercios,Hoteles,Restauración,Supermercados

Beneficios. ***Benefits***
La última tecnología para lograr una luz enfocada más uniforme, sin halo y sin deslumbramiento Rotación de 350º y una inclinación de 0º-90º Excelente diseño de disipación de calor para prolongar la vida útil del producto LED COB de alto lumen.
Latest technology to achieve a more uniform focused light, no halo and no glare Rotation of 350º and an inclination of 0º-90º Excellent heat dissipation design to extend product life Top brand high lumen COB LED

Características Generales. *General Characteristics*

Protección Instalado. *Installed Protection (IP)*	IP20 Interior.*Indoor*
Clase de Aislamiento. *IEC Protection Class*	II
Grado de Protección IK. *IK Protection Level*	IK02

Información Eléctrica. *Electrical Information*

Vatios. *Wattage*	30 W
Equivalencia Vatios. *Watt Equivalence*	120 W
Ahorro Energético. *Energy Savings*	75%
Voltaje. *Voltage*	220-240 V
Frecuencia. *Frequency*	50/60
Corriente. *Current*	0.7
Factor Potencia. *Power Factor* (PF)	≥0.9

Información Eléctrica. *Electrical Information*	
Regulable. *Dimmable*	no

Información Lumínica. *Light Technical Information*	
Flujo Luminoso. *Luminous Flux (lm)*	2600 Lm
Eficacia Lm. *Lm Efficacy* (Lm/W)	87
Temperatura Luz. *Color Temperature (K)*	3000K
Color Luz. *Light Color*	Blanco Cálido .*Warm White*
Uniformidad de Color. *(SDCM). Standard Deviation of Color Matching*	<5
Índice Reproducción Cromática (IRC). *Color Rendering Index* (CRI)	≥80
Ángulo Apertura. *Beam Angle*	36º
Tiempo Calentamiento. *Warm-up Time*	<0.5S
Índice de deslumbramiento unificado. Unified Glare Index (UGR)	<19 *

* UGR <19 puede varia con factores como tipo de instalación, el color de las paredes, altura del local, número de las luminarias instaladas por local, y alturas de medición.
UGR varies with a range of factors such as type of installation, wall colors, height of the area, number of luminaires placed in the area and heights of measurements.

LED Chip	
Tipo de Led. *Led Type*	COB
Marca chip LED. *LED chip Brand*	San An

Información Material. *Material Information*	
Color. *Color*	Blanco.*White*

Datos Medioambientales. *Environmental Data*	
Clase de Eficiencia Energética. *Energy Efficiency Class*	E
Consumo de energía en modo encendido. *Energy consumption in on-mode*	28kWh/1000h

Vida Útil. *Lifespan*	
Vida Útil. *Useful Lifetime*	30000h
# de Encendidos. *Switching Cycles*	25000

Otras Especificaciones *Other Specifications*	
Lámpara reemplazable. *Replaceble lamp*	No

Accesorios. *Accessories*	
Accesorios. *Accessories*	TKR15, TKR24
Montaje. *Installation*	TRACKXB, TRACKTB-L, TRACKTB, TRACKSUSB, TRACKSUPB, TRACKPBEU, TRACKPB-L, TRACKPB, TRACKLINEBEU, TRACKLINEB, TRACKLBEU, TRACKLB-L, TRACKLB, TRACKFLEXB, TRACKCAPB, TRACK3MBEU, TRACK3MB, TRACK2MBEU, TRACK2MB, TRACK1MBEU, TRACK1MB
Ópticas. *Optics*	TKR15, TKR24

Garantías & Calidad. *Quality & Warranties*	
Garantía ROBLAN. *ROBLAN Warranty*	2 años. years*

2006/95/EC,2004/108/EC,2011/65/EU

RoHS CE

Garantías & Calidad. *Quality & Warranties*

Años de garantía alternativos ajustados a requisitos de proyecto. *Alternative warranties for specific project needs* : *3,5,7
*Para productos comprados en españa. Confirmar años de garantía con su comercial.
For products purchased in Spain, check warranty years with your sales rep.
*Consulte nuestras condiciones de Garantía.
Check our Warranty conditions

Datos Admin & Logística. *Admin Data & Logistics*

Referencia Producto. *Item Code*	TK01B3387C
Modelo. Model	TRACK 01
Gama. *Range*	LED TOP
Serie. *Series*	Carriles LED *LED Track Lights*
Tecnología.*Technology*	LEDs *LEDs*
Código de Barras. *Barcode*	8435298023387
Clase ETIM. ETIM Class	EC001744
Unidades/Embalaje. *Units/Carton*	8
Unidades Embalaje Medio. *Units/ Shrinking*	1/
Peso Bruto Unidad. *Unit Gross Weight*	7.5
Tipo Embalaje Unidad. *Packaging Unit Type*	Brown Carton Box
MEAS Embalaje Unitario. *MEAS Unit box*	23.3x10.8x25.5
MEAS Carton	236x481x52.5
Peso Bruto Embalaje Externo. *Gross Weight Master Carton*	8
Peso Neto Embalaje Externo. *Net Weight Master Carton*	7

Avisos & Precauciones. *Safety & Warnings*

Temperatura de Carcasa Max. *Max. Case Temperature (TC)*	58
Temperatura Ambiente Max.(TA). *Max. Ambient Temperature*	-20~40
Rango de Temperatura (Uso). *Operational Temperature Range*	-20~40
Rango de Temperatura (conservación) . *Preservation Temperature Range*	-30~70
Rango de Humedad (Uso). *Operational Humidity Range*	20%~80%

Dimensiones e Instalación. *Dimensions & Installation*

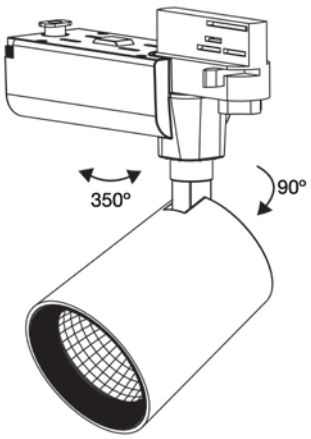

h:173
l:120
Ø:95

Peso producto. *Product Weight*	0.87

Dimensiones e Instalación. *Dimensions & Installation*

Instalación. *Installation*	Carril electrificado,Superficie. Surface
Lugar de Instalación. *Installation place*	Techo. *Roof*

En caso de rotura. *In case of breakage:* **www.roblan.com**
Última actualización: 2022-06-08 02:10:27 UTC+0000
Sujeto a cambios sin previo aviso. Utilizar datos más recientes.
Last updated: 2022-06-08 02:10:27 UTC+0000
Subject to change without notice. Use the most recent data.

Especificaciones Ópticas. *Optical Specifications*

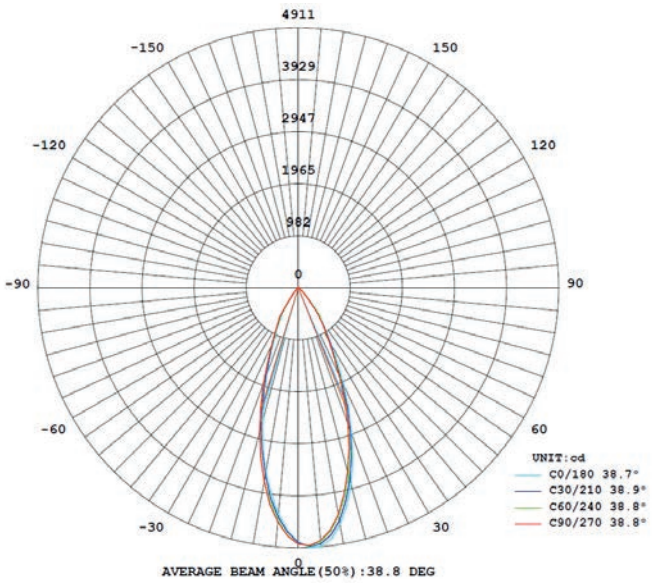

Descargas. *Downloads*

Manual de instrucciones. *Instruction Manual*	**Descargar.Download**

Opciones a medida. *Made to measure options*

En la siguiente tabla encontrará información sobre opciones de fabricación especial a medida. La tabla no contiene todas las opciones posibles. Para cualquier otra confirguración por favor ponerse en contacto con Roblan.
In the following table you will find information on custom made special options. The table does not contain all possible options. For any other confirmation please contact Roblan.

Otras opciones de Regulación. *Other dimming alternatives*	CASAMBI,TRIAC
Drivers	*DALI*
Opciones de Emergencias. *Emergency Options*	ROBPLUS50, ROB60123
Opciones de Emergencias. *Emergency Options*	*Varias opciones de Emergencias disponible Consultar con comercial.* *Various emergency options available. Check with your sales rep.*