TK06N3829F

Descripción. *Description*
Foco de Carril-06 10W 800lm 220-240V 36º 4000K Negro CRI>97
Track Light-06 10W 800lm 220-240V 36º 4000K Black CRI>97

Áreas de Aplicación. ***Application Areas***
Comercios,Hoteles,Museo,Restauración,Supermercados

Beneficios. ***Benefits***
IRC <97 y alta consistencia en color Última tecnología para la uniformidad de luz, sin halo y sin deslumbramiento Rotación de 350º y una inclinación de 0º-90º Excelente diseño de disipación de calor para extender la vida útil del producto
CRI<97 and high color consistency Latest technology to achieve a more uniform focused light, no halo and no glare Rotation of 350º and an inclination of 0º-90º Excellent heat dissipation design to extend product life

Características Generales. *General Characteristics*

Protección. *Protection* (IP)	IP20 Interior.*Indoor*
Clase de Aislamiento. *IEC Protection Class*	II
Grado de Protección IK. *IK Protection Level*	IK02

Información Eléctrica. *Electrical Information*

Vatios. *Wattage*	10 W
Equivalencia Vatios. *Watt Equivalence*	40 W
Ahorro Energético. *Energy Savings*	75%
Voltaje. *Voltage*	220-240 V
Frecuencia. *Frequency*	50/60
Corriente. *Current*	0.25
Factor Potencia. *Power Factor* (PF)	≥0.9

Información Eléctrica. *Electrical Information*	
Regulable. *Dimmable*	no

Fuente de Alimentación. *Power Source*	
Tipo de fuente de Al. *Power Source Type*	LIFUD

Información Lumínica. *Light Technical Information*	
Flujo Luminoso. *Luminous Flux (lm)*	800 Lm
Eficacia Lm. *Lm Efficacy* (Lm/W)	80
Temperatura Luz. *Color Temperature (K)*	4000K
Índice Reproducción Cromática (IRC). *Color Rendering Index* (CRI)	≥97
Ángulo Apertura. *Beam Angle*	36º

LED Chip	
Marca chip LED. *LED chip Brand*	San An

Información Material. *Material Information*	
Base. *Base*	Aluminio. *Aluminum*
Color. *Color*	Negro.*Black*

Datos Medioambientales. *Environmental Data*	
Consumo de energía en modo encendido. *Energy consumption in on-mode*	10kWh/1000h

Vida Útil. *Lifespan*	
Vida Útil. *Useful Lifetime*	30000h
# de Encendidos. *Switching Cycles*	25000

Otras Especificaciones *Other Specifications*	
Lámpara reemplazable. *Replaceble lamp*	No

Accesorios. *Accessories*	
Accesorios. *Accessories*	TRACKXN, TRACKTN-L, TRACKTN, TRACKSUSNEU, TRACKSUSN, TRACKSUPN, TRACKPNEU, TRACKPN-L, TRACKPN, TRACKLNEU, TRACKLN-L, TRACKLN, TRACKLINENEU, TRACKLINEN, TRACKFLEXN, TRACKCAPNEU, TRACKCAPN, TRACK3MNEU, TRACK3MN, TRACK2MNEU, TRACK2MN, TRACK1MNEU, TRACK1MN
Montaje. *Installation*	TRACKXN, TRACKTN-L, TRACKTN, TRACKSUSNEU, TRACKSUSN, TRACKSUPN, TRACKPNEU, TRACKPN-L, TRACKPN, TRACKLNEU, TRACKLN-L, TRACKLN, TRACKLINENEU, TRACKLINEN, TRACKFLEXN, TRACKCAPNEU, TRACKCAPN, TRACK3MNEU, TRACK3MN, TRACK2MNEU, TRACK2MN, TRACK1MNEU, TRACK1MN

Garantías & Calidad. *Quality & Warranties*

Años de garantía alternativos ajustados a requisitos de proyecto. *Alternative warranties for specific project needs* : *3,5,7
*Consulte nuestras condiciones de Garantía.
Check our Warranty conditions

Datos Admin & Logística. *Admin Data & Logistics*	
Referencia Producto. *Item Code*	TK06N3829F
Modelo. Model	TRACK 06
Gama. *Range*	LED PRO

Datos Admin & Logística. *Admin Data & Logistics*

Serie. *Series*	Carriles LED *LED Track Lights*
Tecnología.*Technology*	LEDs *LEDs*
Código de Barras. *Barcode*	8435298033829
Clase ETIM. ETIM Class	EC001744
Unidades/Embalaje. *Units/Carton*	16
Tipo Embalaje Unidad. *Packaging Unit Type*	Brown Carton Box
MEAS Embalaje Unitario. *MEAS Unit box*	11.8x13.1x31.3
MEAS Carton	295x36x37
Peso Bruto Embalaje Externo. *Gross Weight Master Carton*	10
Peso Neto Embalaje Externo. *Net Weight Master Carton*	9

Avisos & Precauciones. *Safety & Warnings*

Rango de Temperatura (Uso). *Operational Temperature Range*	-20º-+60º
Rango de Temperatura (conservación) . *Preservation Temperature Range*	-20-25º

Dimensiones e Instalación. *Dimensions & Installation*

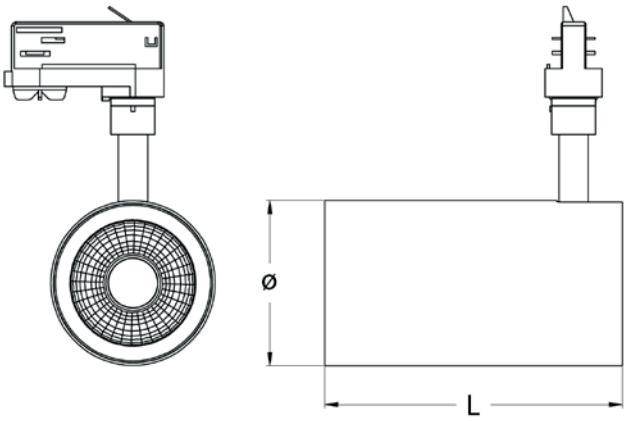

l:171
Ø:62

Peso producto. *Product Weight*	1.6
Instalación. *Installation*	Superficie,Carril electrificado. Surface
Lugar de Instalación. *Installation place*	Techo. *Roof*

En caso de rotura. *In case of breakage:* **www.roblan.com**
Última actualización: 2022-12-30 16:17:00 UTC+0000
Sujeto a cambios sin previo aviso. Utilizar datos más recientes.
Last updated: 2022-12-30 16:17:00 UTC+0000
Subject to change without notice. Use the most recent data.

Especificaciones Ópticas. *Optical Specifications*

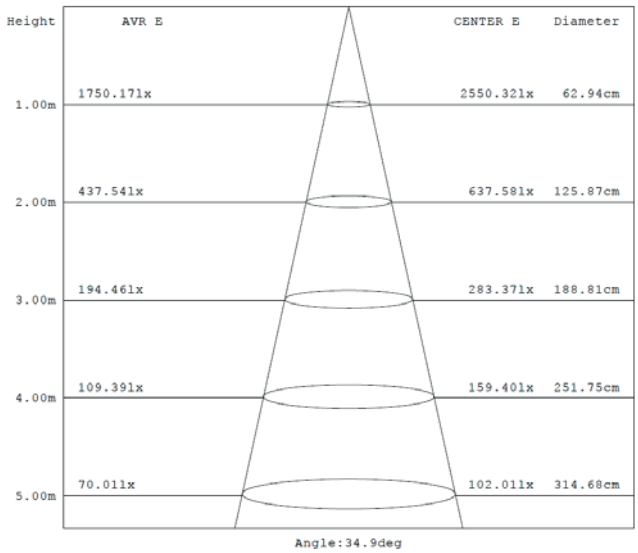

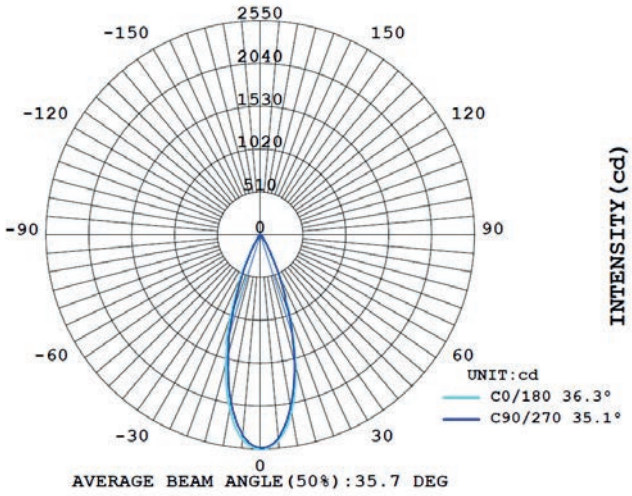

Opciones a medida. *Made to measure options*

En la siguiente tabla encontrará información sobre opciones de fabricación especial a medida. La tabla no contiene todas las opciones posibles. Para cualquier otra confirguración por favor ponerse en contacto con Roblan.
In the following table you will find information on custom made special options. The table does not contain all possible options. For any other confirmation please contact Roblan.

Otras opciones de Regulación. *Other dimming alternatives*	CASAMBI,TRIAC
Opciones de Emergencias. *Emergency Options*	*Varias opciones de Emergencias disponible Consultar con comercial.* *Various emergency options available. Check with your sales rep.*