GRB mixers®

Instrucciones barras de ducha

Slide bars instructions

Instructions barres

GRB mixers®
Alaún 19, Pla-Za
50197 Zaragoza (Spain)
www.grbmixers.com · info@grb.es

040825.99

GRB is a Spanish Certified Product. CEE

Limpieza y mantenimiento

Maintenance and cleaning · Nettoyage et maintenance

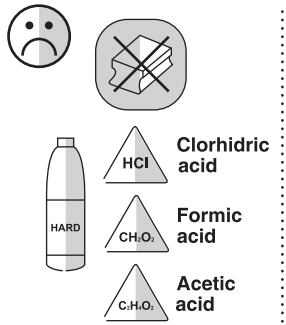

Instalación y montaje

Installation and assembly · Installation et montage

1 **Marcar** · Marquer · Mar

053 800 / 058 545 / 05 030 008 / 05 030 009
05 030 001 / 05 030 002 / 052 600 / 052 699

CODE	L (mm)
053 800	581 mm
058 545	758 mm
05 030 008	644 mm
05 030 009	<860 mm
05 030 001	745 mm
05 030 002	945 mm
052 600	546 mm
052 699	546 mm

05 030 007

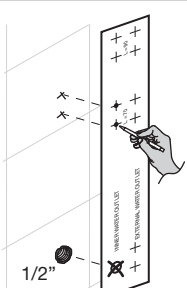

2 Taladrar · Drill · Forage

053 800 / 058 545 / 05 030 008 / 05 030 009
05 030 001 / 05 030 002 / 052 600 / 052 699

CODE	$Ø_B$ (mm)
053 800	6 mm
058 545	6 mm
05 030 008	5 mm
05 030 009	6 mm
05 030 001	6 mm
05 030 002	6 mm
052 600	8 mm
052 699	8 mm

05 030 007

CODE	$Ø_B$ (mm)
05 030 007	6 mm

¿NO QUIERES TALADRAR?

DO NOT YOU WANT TO DRILL?

VOUS NE VOULEZ PAS FORER?

PRUÉBALO · TEST IT · ESSAYE-LE

GRB® protect

3 Fijación de soportes y ensamblaje

Fixation of supports and assembly · Fixation des supports et assemblage

053 800

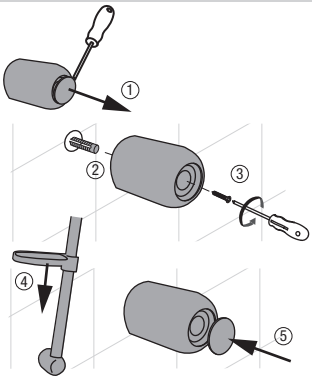

058 545

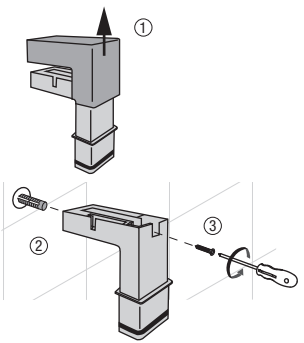

05 030 008

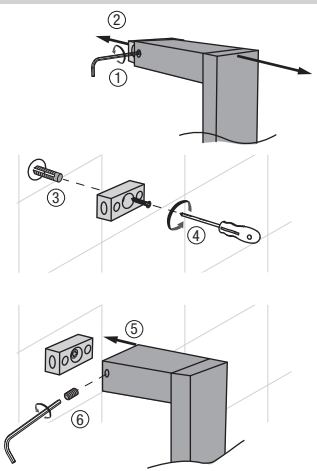

05 030 001 / 05 030 002

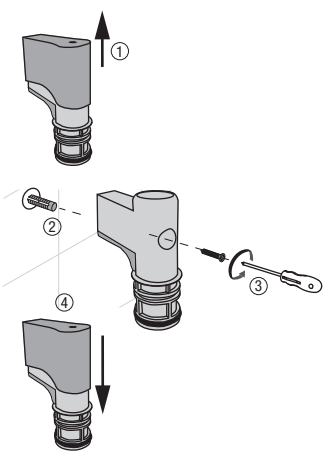

05 030 009

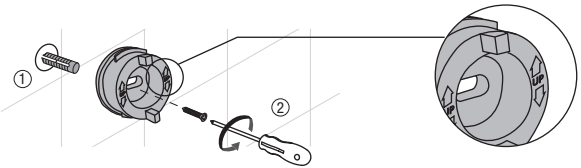

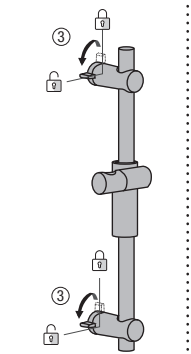

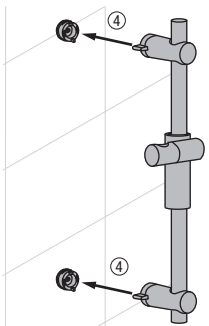

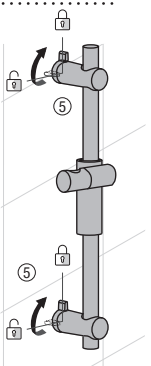

052 600 · 052 699

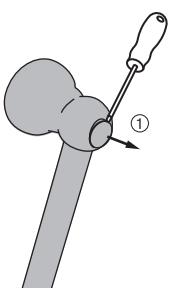

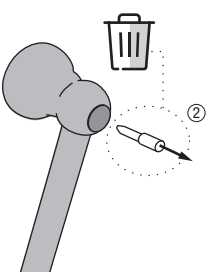

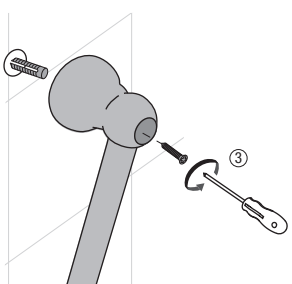

1. Soporte inferior · Bottom support · Support inférieur

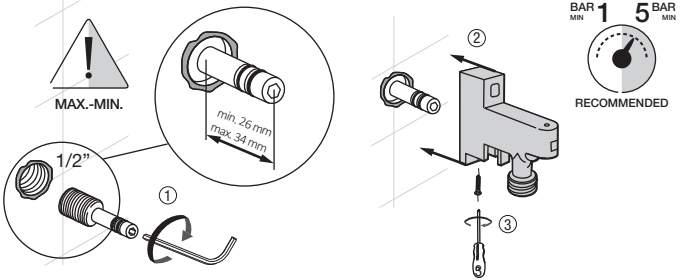

2. Soporte superior
Top support · Soporte supérieure

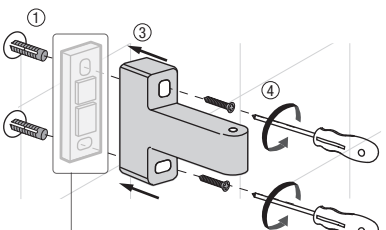

② **OPCIONAL**
OPTIONAL · EN OPTION:

Suplemento para aumentar profundidad
Supplement to increase depth
Supplément pour augmenter la profondeur
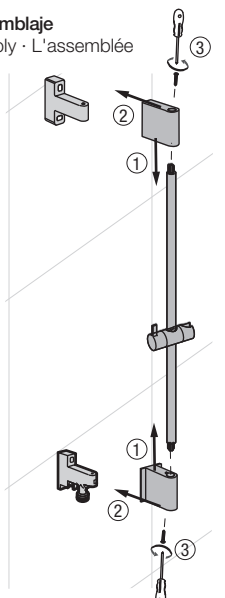
3. Ensamblaje
Assembly · L'assemblée