Prüfbericht-Nr.: *Test Report No.:*	**60235299-001**	**Auftrags-Nr.:** *Order No.:*	3285734_030	Seite 1 von 17 *Page 1 of 17*
Kunden-Referenz-Nr.: *Client Reference No.:*	N/A	**Auftragsdatum:** *Order date:*	07.03.2019	
Auftraggeber: *Client:*	Strategic Sports Limited, Unit 16, 10/F, Concordia Plaza, Tsim Sha Tsui No. 1 Science Museum Road, KOWLOON, HONGKONG			
Prüfgegenstand: *Test item:*	Fahrradhelm Bicycle helmet			
Bezeichnung / Typ-Nr.: *Identification / Type No.:*	SK-564			
Auftrags-Inhalt: *Order content:*	EU-Baumusterprüfung und GS-Zeichenprüfung EU type examination and GS mark test			
Prüfgrundlage: *Test specification:*	EN 1078: 2012+A1:2012 Helme für Radfahrer und für Benutzer von Skateboards und Rollschuhe *Helmets for pedal cyclists and for users of skateboards and roller skates*			

Wareneingangsdatum: *Date of receipt:*	07.03.2019
Prüfmuster-Nr.: *Test sample No.:*	A000225102-001
Prüfzeitraum: *Testing period:*	21.03.2019 – 26.03.2019
Ort der Prüfung: *Place of testing:*	TÜV Rheinland LGA Products GmbH, Köln
Prüflaboratorium: *Testing laboratory:*	TÜV Rheinland LGA Products GmbH, Köln
Prüfergebnis*: *Test result*:*	Pass

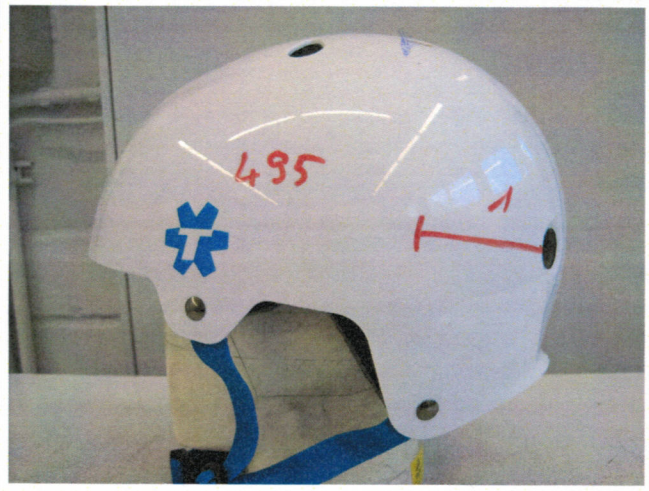

geprüft von / *tested by*:			**kontrolliert von** / *reviewed by*:		
25.03.19	Maximilian Reiß / SV		25.03.19	Berthold Tempel / LL	
Datum *Date*	**Name / Stellung** *Name / Position*	**Unterschrift** *Signature*	**Datum** *Date*	**Name / Stellung** *Name / Position*	**Unterschrift** *Signature*

Sonstiges / *Other*:
Mitgültig sind die Berichte / Also valid are the reports:
199300051, reports SZC17081180442-3, SZC18061580441-2, SZC18061580441-9, SZC18061580441-3, SZC18061580441-11, SZC18061580441-10 and SZC18061580441-7

Zustand des Prüfgegenstandes bei Anlieferung: Prüfmuster vollständig und unbeschädigt
Condition of the test item at delivery: *Test item complete and undamaged*

* Legende:	1 = sehr gut	2 = gut	3 = befriedigend	4 = ausreichend	5 = mangelhaft
	P(ass) = entspricht o.g. Prüfgrundlage(n)		F(ail) = entspricht nicht o.g. Prüfgrundlage(n)	N/A = nicht anwendbar	N/T = nicht getestet
Legend:	*1 = very good*	*2 = good*	*3 = satisfactory*	*4 = sufficient*	*5 = poor*
	P(ass) = passed a.m. test specification(s)		*F(ail) = failed a.m. test specification(s)*	*N/A = not applicable*	*N/T = not tested*

Dieser Prüfbericht bezieht sich nur auf das o.g. Prüfmuster und darf ohne Genehmigung der Prüfstelle nicht auszugsweise vervielfältigt werden. Dieser Bericht berechtigt nicht zur Verwendung eines Prüfzeichens.
This test report only relates to the a. m. test sample. Without permission of the test center this test report is not permitted to be duplicated in extracts. This test report does not entitle to carry any test mark.

V04

Prüfbericht-Nr.: 60235299-001
Test Report No.:

Liste der verwendeten Prüfmittel
List of used test equipment

Prüfmittel *Test equipment*	**Prüfmittel-Nr. / ID-Nr.** *Equipment No. / ID-No.*	**Nächste Kalibrierung** *Next calibration*
Stoßdämpfungsprüfstand	s. KST 930	s. KST 930
Helmabstreifprüfstand	8963	s. KST 930
Sichtfeldprüfstand	1504	s. KST 930
Waage	2083	s. KST 930
Messschieber	2723769	11.2020
Die Prüfungen wurden in den Räumen der TÜV Rheinland Mobility durchgeführt.		

Produktbeschreibung
Product description

	Produktdetails *Product details*	SK-564 in schwarzer EPS / in black EPS
1	**Größe und Gewicht** *Size and weight*	SK-564S (48-54) cm, (360-366) g mit Kopfring / *with head ring* SK-564S (48-54) cm, (340-344) g ohne Kopfring / *without head ring* SK-564M (55-58) cm, (388-392) g mit Kopfring / *with head ring* SK-564M (55-58) cm, (368-370) g ohne Kopfring / *without head ring* SK-564L (59-61) cm, (448-460) g mit Kopfring / *with head ring* SK-564L (59-61) cm, (404-432) g ohne Kopfring / *without head ring*
		Zusätzlich mitgültiger Bericht / *Additionally valid report:* SZC18061580441-5

Vorderansicht / Front view

Rückansicht / Rear view

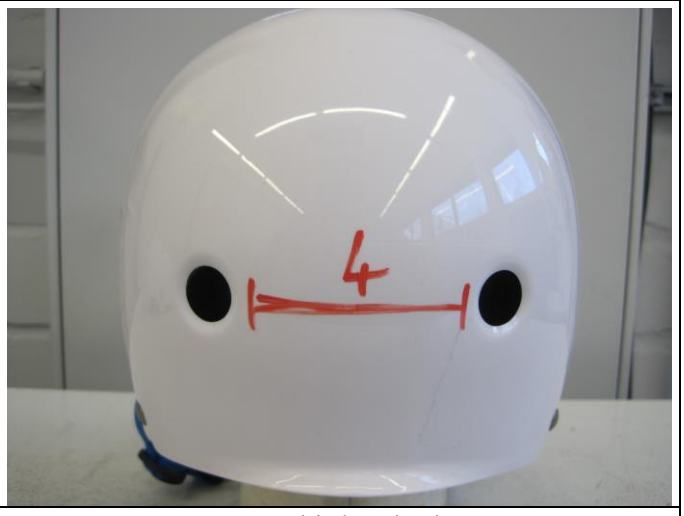

Seitenansicht / Side view

Innenansicht / Interior view

Absatz *Clause*	**EN 1078: 2012+A1:2012** Anforderungen - Prüfungen / *Requirements - Tests*	Messergebnisse - Bemerkungen *Measuring results - Remarks*	Bewertung *Evaluation*
1	**Anwendungsbereich** ***Scope***		
	Diese Europäische Norm legt Anforderungen und Prüfverfahren für Helme fest, die durch Benutzer von Fahrrädern, Skateboards und Rollschuhen getragen werden. Die Anforderungen und die entsprechenden Prüfverfahren beziehen sich auf folgende Punkte: - Konstruktion, einschließlich Sichtfeld; - stoßdämpfende Eigenschaften; - Eigenschaften der Trageeinrichtung, einschließlich Kinnriemen, und Befestigungsvorrichtungen; - Kennzeichnung und Information. *This European Standard specifies requirements and test methods for helmets worn by users of pedal cycles, skateboards and roller skates.* *Requirements and the corresponding methods of test are given for the following:* *- construction including field of vision;* *- shock absorbing properties;* *- retention system properties, including chin strap and fastening devices;* *- marking and information.*		
2	**Normative Verweisungen** ***Normative references***		
	siehe EN 1078:2012+A1:2012 *see EN 1078:2012+A1:2012*		
3	**Begriffe** ***Terms and definitions***		
	siehe EN 1078:2012+A1:2012 *see EN 1078:2012+A1:2012*		

Absatz *Clause*	**EN 1078: 2012+A1:2012** Anforderungen - Prüfungen / *Requirements - Tests*	Messergebnisse - Bemerkungen *Measuring results - Remarks*	Bewertung *Evaluation*
4	**Anforderungen** ***Requirements***		
4.1	**Werkstoffe** ***Materials***		
	Für alle Teile des Helmes, die mit der Haut in Berührung kommen, sind Werkstoffe zu verwenden, die sich durch Kontakt mit Schweiß oder kosmetischen Produkten nicht merklich verändern. Ferner dürfen keine Werkstoffe verwendet werden, von denen bekannt ist, dass sie Hautreizungen verursachen. *For those parts of the helmet coming into contact with the skin, the material used should be known not to undergo appreciable alteration from contact with sweat or with substances likely to be found in toiletries. Materials shall not be used which are known to cause skin disorders.*	Eine Herstellererklärung wurde zur Prüfung eingereicht (s. in der internen TÜV-Akte). AfPS GS 2014:01 PAK wurde betrachtet. Bericht siehe Seite 1. A manufacturer´s declaration has been handed in for testing (see in the internal TÜV file). AfPS GS 2014:01 PAK has been considered. Reports see page 1.	P ☒ F ☐ N/A ☐ N/T ☐
4.2	**Konstruktion** ***Construction***		
	Der Helm besteht in der Regel aus einer Vorrichtung, die die Mittel zur Dämpfung der Aufprallenergie enthält, und aus Vorrichtungen, die den Helm bei einem Unfall auf dem Kopf des Trägers festhalten. Der Helm sollte ausreichend fest sein und dem Gebrauch standhalten. Der Helm muss so ausgeführt und geformt sein, dass kein Teil davon (Visier, Nieten, Belüftungen, Kanten, Befestigungsvorrichtungen und dergleichen) den Benutzer bei üblichem Gebrauch verletzt. ANMERKUNG: Helme sollten: - wenig Gewicht haben; - belüftet sein; - leicht aufzusetzen und abzunehmen sein; - zusammen mit Brillen getragen werden können; - das Hörvermögen des Benutzers hinsichtlich Verkehrsgeräuschen nicht wesentlich beeinträchtigen.	Die Helme sind so konstruiert, dass sie problemlos an den Benutzer anzupassen sind und diesen auch nicht behindern. Der Helm hat kein Visier.	

Absatz *Clause*	**EN 1078: 2012+A1:2012** Anforderungen - Prüfungen / *Requirements - Tests*	Messergebnisse - Bemerkungen *Measuring results - Remarks*	Bewertung *Evaluation*
	The helmet normally consists of a means of absorbing impact energy and means of retaining the helmet on the head in an accident. The helmet should be durable and withstand handling. *The helmet shall be so designed and shaped that parts of it (visor, rivets, ventilators, edges, fastening device and the like) are not likely to injure the user in normal use.* *NOTE:* *Helmets should:* *- have low weight;* *- be ventilating;* *- be easy to put on and take off;* *- be usable with spectacles;* *- not significantly interfere with the ability of the user to hear traffic noise.*	The helmets can be fit easily to the user without hindering. The helmed do not have a visor.	P ☒ F ☐ N/A ☐ N/T ☐
4.3	**Sichtfeld** ***Field of vision***		
	Bei der Prüfung nach EN 1078, 5.7 darf keine Sichtbehinderung in dem Sichtfeld auftreten, das mit folgenden Winkeln begrenzt ist: - in der Horizontalen: min. 105° von der vertikalen Längs-Mittelebene nach links und rechts; - nach oben: min. 25° von der Bezugsebene; - nach unten: min. 45° von der Basisebene. *When tested in accordance with EN 1078, 5.7 there shall be no occultation in the field of vision bounded by angles as follows:* *- horizontally: min. 105° from the longitudinal vertical median plane to the left and right hand sides;* *- upwards: min. 25° from the reference plane;* *- downwards: min. 45° from the basic plane.*	Das Gesichtsfeld wird durch das Tragen des Helmes nicht signifikant eingeschränkt. The field of vision is not significantly reduced by the helmet.	P ☒ F ☐ N/A ☐ N/T ☐

Absatz	**EN 1078: 2012+A1:2012**	Messergebnisse - Bemerkungen	Bewertung
Clause	Anforderungen - Prüfungen / *Requirements - Tests*	*Measuring results - Remarks*	*Evaluation*

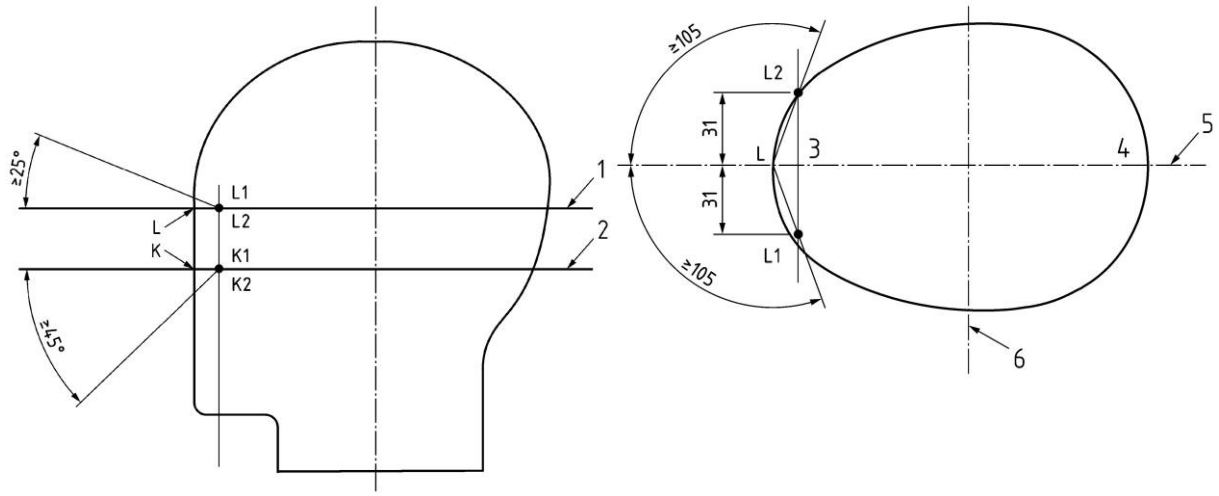

a) Schnitt des Prüfkopfes in vertikaler Längsebene
a) Section of headform in longitudinal vertical plane

b) Schnitt des Prüfkopfes in der Bezugsebene
b) Section of headform in reference plane

Legende 1 Bezugsebene, 2 Basisebene, 3 Vorderseite, 4 Hinterseite, 5 vertikale Längs-Mittelebene
6 vertikale Quer-Mittelebene

ANMERKUNG 1 Vertikale Längs-Mittelebene – entspricht EN 960:2006, 2.8, „vertikale Längsebene“.
ANMERKUNG 2 Vertikale Quer-Mittelebene – entspricht EN 960:2006, 2.9, „vertikalen Querebene“.

Key1 reference plane, 2 basic plane,3 front, 4 back, 5 longitudinal vertical median plane
6 central transverse vertical plane

NOTE 1 Longitudinal vertical median plane – equivalent to EN 960:2006, 2.8 “vertical longitudinal plane”.
NOTE 2 Central transverse vertical plane – equivalent to EN 960:2006, 2.9 “vertical transverse plane”.

Absatz *Clause*	**EN 1078: 2012+A1:2012** Anforderungen - Prüfungen / *Requirements - Tests*	Messergebnisse - Bemerkungen *Measuring results - Remarks*	Bewertung *Evaluation*
4.4	**Stoßdämpfungsvermögen** ***Shock absorbing capacity***		
	Der Helm muss die Stirn, den Hinterkopf, die Seiten, die Schläfen und den Oberkopf des Benutzers schützen. Bei der Prüfung nach EN 1078, 5.3 und 5.4 darf die Maximalbeschleunigung bei jedem Aufprall höchstens 250 g mit einer Geschwindigkeit von (5,42 +0,10) m/s auf einen flachen Sockel und (4,57 +0,10) m/s auf einen Bordstein betragen. ANMERKUNG: Dies entspricht theoretisch einer Fallhöhe von 1497 mm beziehungsweise 1064 mm. *The helmet shall give protection to the forehead, rear, sides, temples and crown of the head.* *When tested in accordance with EN 1078, 5.3 and 5.4 the peak acceleration shall not, for each impact, exceed 250 g for the velocity of (5,42 +0,10) m/s on the flat anvil, and (4,5 +0,10) m/s on the kerbstone anvil.* *NOTE: These are theoretically equivalent to 1497 mm and 1064 mm drop heights respectively.* 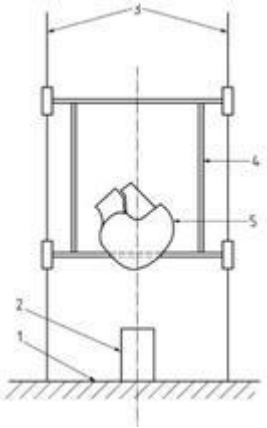 	Kein Messwert übersteigt den Grenzwert von 250 g (Messunsicherheit < 2,3 %, 199300051). Anmerkung: Die Konditionierung mit UV-Licht wirkt sich auf die verwendeten Helmschalen Werkstoffe nachweislich nicht nachteilig im Sinne der mechanischen Sicherheitsprüfungen aus. Aus diesem Grund wurde hier auf diese Vorbehandlung verzichtet. No measurement exceeds the limit of 250 g (uncertainty of measurement < 2,3 %, (see report 199300051). Remark: The conditioning with UV radiation does demonstrably not negatively influence the performance of the used helmet materials in regard to mechanical safety issues. Therefore this conditioning has been resigned in this case.	P ☒ F ☐ N/A ☐ N/T ☐
4.5	**Haltbarkeit** ***Durability***		
	Nach der Prüfung darf der Helm keine Beschädigung aufweisen, die eine bedeutsame Verletzung des Trägers verursachen könnte (scharfe Kanten, Stellen). *After being tested the helmet shall not exhibit damage that could cause significant injury to the wearer (sharp edges, points).*	Der Helm zeigt nach der Prüfung keine Beschädigungen, die zu Verletzungen des Benutzers führen könnten. The helmet does not show damages after testing which might hurt the user.	P ☒ F ☐ N/A ☐ N/T ☐

Absatz *Clause*	**EN 1078: 2012+A1:2012** Anforderungen - Prüfungen / *Requirements - Tests*	Messergebnisse - Bemerkungen *Measuring results - Remarks*	Bewertung *Evaluation*
4.6	**Trageeinrichtung** ***Retention system***		
4.6.1	**Allgemeines** ***General***		
	Es müssen Einrichtungen vorhanden sein, die den Helm auf dem Kopf des Trägers halten. Alle Teile der Trageeinrichtung müssen sicher mit dem Helm verbunden sein. *Means shall be provided for retaining the helmet on the wearer's head. All parts of the retention system shall be securely attached to the helmet.*	Die Helme verfügen über eine Trageeinrichtung die den Helm auf dem Kopf des Benutzers hält und einstellbar ist. Diese ist fest mit dem Helm verbunden. The helmets have a chin strap system which keeps the helmet on the users head and which is adjustable. It is firmly connected to the helmet.	P ☒ F ☐ N/A ☐ N/T ☐
4.6.2	**Kinnriemen** ***Chin strap***		
	Der Kinnriemen darf keine Kinnschale enthalten. Kinnriemen müssen min. 15 mm breit sein. Kinnriemen können mit Vorrichtungen versehen sein, die den Tragekomfort für den Benutzer erhöhen. *The chin strap shall not include a chin cup. Any chin strap shall be not less than 15 mm wide. Chin straps may be fitted with means of enhancing comfort for the wearer.*	Die Kinnriemen haben eine Breite von 15 mm und verfügen nicht über eine Kinnschale. The chin straps have a width of 15 mm and do not contain a chin cup.	P ☒ F ☐ N/A ☐ N/T ☐

Absatz *Clause*	**EN 1078: 2012+A1:2012** Anforderungen - Prüfungen / *Requirements - Tests*	Messergebnisse - Bemerkungen *Measuring results - Remarks*	Bewertung *Evaluation*
4.6.3	**Befestigungseinrichtungen** ***Fastening device***		
	Trageeinrichtungen müssen mit einer Vorrichtung versehen sein, mit der die Spannung der Trageeinrichtung eingestellt und beibehalten wird. Die Vorrichtung muss verstellbar sein, so dass das Schloss nicht auf dem Unterkieferknochen aufliegt. *Any retention system shall be fitted with a device to adjust and maintain tension in the system. The device shall be capable of adjustment so that the buckle does not sit on the jawbone.*	Die Trageeinrichtung ist verstellbar, so dass sie sich der Ergonomie des Benutzers anpassen lässt. The retention system is adjustable so that it can be fitted to the users' ergonomics.	P ☒ F ☐ N/A ☐ N/T ☐
4.6.4	**Farbe** ***Colour***		
	Kein Teil der Trageeinrichtung darf die Farbe Grün haben. ANMERKUNG: Es wird empfohlen, den Öffnungsmechanismus rot oder orange zu kennzeichnen. *No part of the retention system shall be coloured green.* *NOTE: It is recommended that the opening mechanism be marked with red or orange colour.*	Kein Teil der Trageeinrichtung ist Grün. No part ot the retention system is coloured green.	P ☒ F ☐ N/A ☐ N/T ☐

Absatz	**EN 1078: 2012+A1:2012**	Messergebnisse - Bemerkungen	Bewertung
Clause	Anforderungen - Prüfungen / *Requirements - Tests*	*Measuring results - Remarks*	*Evaluation*

4.6.5	**Festigkeit** ***Strength***		
	Bei der Prüfung nach EN 1078, 5.5 darf die dynamische Dehnung der Trageeinrichtung max. 35 mm und die bleibende Dehnung max. 25 mm betragen. Für diesen Fall schließt die Dehnung den Schlupf der Befestigungsvorrichtung mit ein. Beschädigungen der Trageeinrichtung sind zulässig, sofern diese Anforderungen erfüllt sind. ANMERKUNG: In dieser Prüfeinrichtung kann der Schlupf der Befestigungsvorrichtung unabhängig von anderen Faktoren, die eine Dehnung bewirken, gemessen und aufgezeichnet werden. Diese Angabe dient jedoch nur zur Information und ist nicht Gegenstand einer separaten Anforderung. *When tested in accordance with EN 1078, 5.5, the dynamic extension of the retention system shall not exceed 35 mm and the residual extension shall not exceed 25 mm. For this purpose, extension includes slippage of the fastening device. Damage to the retention system shall be accepted provided that the above requirements are met.* *NOTE: In this test slippage of the fastening device can be measured and recorded separately from other contributions to the extension but this is for information only and is not subject to a separate requirement.*	Die Helme entsprechen den Anforderungen (s. Bericht 199300051, die Messunsicherheit beträgt < 2 %). The helmets meet the requirements (see report 199300051, the uncertainty of measurement is < 2 %).	P ☒ F ☐ N/A ☐ N/T ☐
	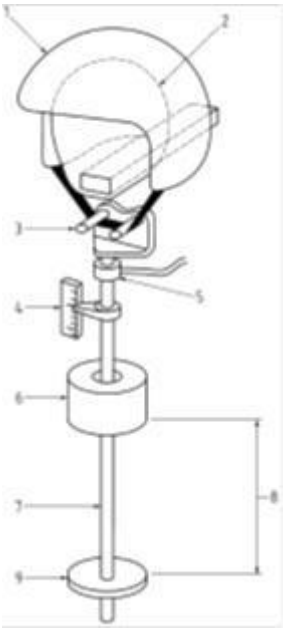 Bild 4 — Beispiel einer Einrichtung zur Prüfung der Festigkeit der Trageeinrichtung *Figure 4 — Example of an apparatus for testing of retention system strength* Legende 1 Helm; 2 Prüfkopf; 3 Kinnriemenbügel; 4 Dehnungsmessgerät 5 Belastungselement (wahlweise); 6 Fallgewicht; 7 Führungsschiene 8 Fallhöhe 600 mm ± 5 mm ; 9 Stopsockel *Key* *1 helmet; 2 headform; 3 chin strap atirrup; 4 extension measuring device* *5 load cell (optional); 6 drop weight 4 kg ± 0,2 kg; 7 guide bar* *8 drop height 600 mm ± 5 mm9 stop anvil*		

Absatz *Clause*	**EN 1078: 2012+A1:2012** Anforderungen - Prüfungen / *Requirements - Tests*	Messergebnisse - Bemerkungen *Measuring results - Remarks*	Bewertung *Evaluation*
4.6.6	**Wirksamkeit** ***Effectiveness***		
	Bei der Prüfung nach EN 1078, 5.6 darf der Helm nicht vom Prüfkopf abgleiten. *When tested in accordance with EN 1078, 5.6 the helmet shall not come off the headform.* 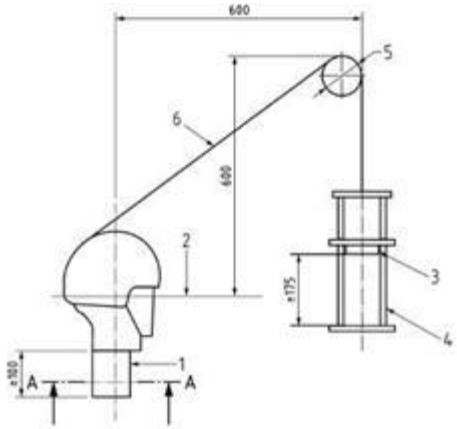 Bild 5 — Einrichtung zur Prüfung der Wirksamkeit der Trageeinrichtung *Figure 5 — Apparatus for testing of the retention system effectiveness* Legende 1 Fundament; 2 Bezugsebene; 3 Fallgewicht, Masse 10 kg; 4 Führungseinrichtung, Masse 3 kg; 5 Umlenkrolle Ø 100 mm; 6 flexibles Band ≥ Ø 3 mm *Key* *1 base; 2 reference plane; 3 drop weight mass 10 kg* *4 guiding system mass 3 kg; 5 pulley Ø 100 mm* *6 flexible strap ≥ Ø 3 mm*	Die Helme verbleiben auf den relevanten Prüfköpfen (s. Bericht 199300051). The helmets remain on the relvant test headforms during testing (see report 199300051).	P ☒ F ☐ N/A ☐ N/T ☐
4.6.7	**Leichtigkeit des Öffnens** ***Ease of release***		
	Bei der Prüfung der Festigkeit nach EN 1078, 5.5 muss es bei der Beanspruchung möglich sein, das Öffnungssystem mit einer Hand zu öffnen. *Following the strength test in accordance with EN 1078, 5.5 and with the load still applied, it shall be possible to open the release system with one hand.*	Das Schloss läst sich unter Beanspruchung problemlos öffnen (s. Bericht 199300051). The buckle can be released with one hand with the load still applied (see report 199300051).	P ☒ F ☐ N/A ☐ N/T ☐
5	**Prüfungen** ***Testing***		
	siehe EN 1078:2012+A1:2012 *see EN 1078:2012+A1:2012*		

Absatz	**EN 1078: 2012+A1:2012**	Messergebnisse - Bemerkungen	Bewertung
Clause	Anforderungen - Prüfungen / *Requirements - Tests*	*Measuring results - Remarks*	*Evaluation*

6	**Kennzeichnung** ***Marking***		
	Jeder Helm muss so gekennzeichnet sein, dass die folgenden Angaben deutlich sichtbar angebracht sind und diese während der Lebensdauer des Helmes auch lesbar bleiben: a) Nummer dieser Europäischen Norm; b) Name oder Zeichen des Herstellers; c) Modellbezeichnung; d) Bezeichnung, die aus einer oder mehreren der folgenden bestehen muss: Helm für Radfahrer, Skateboardfahrer und Rollschuhfahrer; e) Größe oder Größenbereich des Helmes, angegeben als Umfang (in Zentimeter) des Kopfes, für den der Helm passen soll; f) Gewicht des Helmes (durchschnittliche Masse in Gramm, ermittelt nach EN 1078, 5.2); g) Herstellerjahr und Quartal; h) Den folgenden Text: „Warnhinweis! Dieser Helm sollte nicht durch Kinder beim Klettern oder anderen Aktivitäten verwendet werden, wenn ein Risiko besteht, sich zu strangulieren/hängen zu bleiben, falls sich das Kind mit dem Helm verfängt." Zusätzlich muss der Helm einen entsprechenden Warnhinweis tragen, falls Teile aus einem Werkstoff hergestellt sind, der bekanntermaßen bei Berührung mit Kohlenwasserstoffen, Reinigungsflüssigkeiten, Farben, Abziehbildern oder anderen äußeren Einflussfaktoren nachteilig beeinflusst wird. Wenn eine Verpackung für den Verkauf an den Verbraucher vorhanden ist, müssen die Informationen nach a), b), d) und h) auch auf dieser Verpackung angegeben werden. Der Text muss die Mindestschriftgröße 12 haben. *Each helmet shall be marked in such a way that the following information is easily legible by the user and is likely to remain legible throughout the life of the helmet:* *a) number of this European standard;* *b) name or trademark of the manufacturer;* *c) designation of the model;* *d) designation, which shall be one or more of the following:* *Helmet for pedal cyclists, skateboarders or roller skaters;* *e) size or size range of the helmet, quoted as the circumference (in centimetres) of the head which the helmet is intended to fit;* *f) weight of the helmet (the average mass in g determined according to EN 1078, 5.2);* *g) year and quarter of manufacture;* *h) the following text:* *"WARNING!. This helmet should not be used by children while climbing or doing other activities when there is a risk of strangulation/hanging if the child gets trapped with the helmet."* *In addition, if the helmet has components made of material which are known to be adversely affected by contact with hydrocarbons, cleaning fluids, paints, transfers or other extraneous additions, the helmet shall carry an appropriate warning. If there is a consumer sales packaging, the information specified in a), b), d) and h) shall also be given on that package. The text shall be of minimum font size 12.*		
		Die Kennzeichnung wurde in deutscher Sprache geprüft und entspricht den Anforderungen. The marking was tested in German language and meets the requirements.	P ☒ F ☐ N/A ☐ N/T ☐

Absatz *Clause*	**EN 1078: 2012+A1:2012** Anforderungen - Prüfungen / *Requirements - Tests*	Messergebnisse - Bemerkungen *Measuring results - Remarks*	Bewertung *Evaluation*

7	**Informationsbroschüre des Herstellers** ***Information supplied by the manufacturer***		
	Mit jedem Helm muss in der Sprache des Landes, in dem er verkauft wird, eine Information geliefert werden, die klare Angaben darüber enthält: a) dass der Helm nur schützen kann, wenn er richtig passt, und der Käufer sollte verschiedene Größen probieren und die Größe wählen, die fest und komfortabel auf dem Kopf sitzt; b) dass der Helm so eingestellt werden muss, dass er dem Träger passt, z. B. müssen die Riemen so angebracht werden, dass sie nicht die Ohren bedecken, das Schloss darf nicht auf dem Kinn aufliegen, und die Riemen und das Schloss müssen sowohl komfortabel als auch fest eingestellt werden; c) wie der Helm auf dem Kopf sitzen sollte, damit der beabsichtigte Schutz sichergestellt ist (z. B. dass er so aufgesetzt werden sollte, dass die Stirn geschützt ist und er nicht zu weit nach hinten über den Hinterkopf geschoben werden sollte); d) dass ein Helm nicht immer vor Verletzungen schützen kann; e) dass ein Helm ausgewechselt und vernichtet werden sollte, wenn er einem heftigen Stoß ausgesetzt war; f) eine Erklärung hinsichtlich der Gefahr der Veränderung oder Entfernung von Originalteilen des Helmes entgegen der Empfehlung des Herstellers und dass Helme nicht verändert werden sollten, um Zusätze in einer nicht vom Hersteller empfohlenen Weise anzubringen. *With every helmet clear information in the language of the country of sale shall be given as follows:* *a) that the helmet can only protect if it fits well and that the buyer should try different sizes and choose the size which feels secure and comfortable on the head;* *b) that the helmet should be adjusted to fit the user, e.g. the straps positioned so that they do not cover the ears, the buckle positioned away from the jawbone and the straps and buckle adjusted to be both comfortable and firm;* *c) how the helmet should be positioned on the head to ensure the intended protection is provide (e.g. that it should be placed so as to protect the forehead and not be pushed too far over the back of the head);* *d) that a helmet cannot always protect against injury;* *e) that a helmet subjected to a severe impact should be discarded and destroyed;* *f) a statement of the danger of modifying or removing any of the original component parts of the helmet other than as recommended by the manufacturer, and that helmets should not be adapted for the purpose of fitting accessories in a way not recommended by the manufacturer.*		
		Die Gebrauchsanleitung wurde in deutscher Sprache überprüft und entspricht den Anforderungen. The information supplied by the manufacturer was tested in German language and meets the requirements.	P ☒ F ☐ N/A ☐ N/T ☐

Absatz	**EN 1078: 2012+A1:2012**	Messergebnisse - Bemerkungen	Bewertung
Clause	Anforderungen - Prüfungen / *Requirements - Tests*	*Measuring results - Remarks*	*Evaluation*

Anhang ZA
Zusammenhang zwischen dieser Europäischen Norm und den grundlegenden Anforderungen der EU-Richtlinie für Persönliche Schutzausrüstung
Annex ZA
Clauses of this European Standard addressing essential requirements or other provisions of the EU - Directive for personal protective equipment

EU-Richtlinie 89/686/EWG, Anhang II *EU-Directive 89/686/EEC, Annex II*		**Abschnitte dieser Europäischen Norm** *Clauses of this European standard*
1.2.1	Gefährliche und störende Eigenschaften der PSA *Absence of risks and other inherent nuisance factors*	4.6.2, 4.6.6
1.2.1.3	Höchstzulässige Behinderung des Benutzers *Maximum permissible user impediment*	4.3
1.3.2	Leichtigkeit und Festigkeit der Konstruktion *Lightness and design strength*	5.4.2.1, 5.4.2.2, 5.4.2.3
1.4	Informationsbroschüre des Herstellers *Information supplied by the manufacturer*	6, 7
2.1	PSA mit Verstellsystem *PPE incorporating adjustment systems*	4.6.5
2.12	PSA mit einer oder mehreren direkt oder indirekt gesundheits- und sicherheitsrelevanten Markierungen oder Kennzeichnungen *PPE bearing one or more identification or recognition marks directly or indirectly relating to health and safety*	6
3.1.1	Stöße durch herabfallende oder herausgeschleuderte Gegenstände und durch Aufprall eines Körperteils auf ein Hindernis *Impact caused by falling or projecting objects and collision of parts of the body with an obstacle*	4.4

Die Übereinstimmung mit den Abschnitten dieser Norm (EN 1078:2012) ist eine Möglichkeit, die relevanten grundlegenden Anforderungen der betreffenden Richtlinie und der zugehörigen EFTA-Vorschriften zu erfüllen.
Compliance with the clauses of this standard (EN 1078:2012) provides one means of conforming with the specific essential requirements of the Directives concerned and associated EFTA-regulations.

ZUSATZ-DOKUMENTATION
ADDITIONAL DOCUMENTATION

	Zusatzanforderungen gemäß Anhang II und Anhang III der Verordnung (EU) 2016/425 für Persönliche Schutzausrüstungen **Additional requirements according Annex II and Annex III of the Regulation (EU) 2016/425 for Personal Protective**		
	Kennzeichnung / Marking		
	- auf der PSA selber muss ein Herstelldatum oder ein Verfallsdatum angegeben sein - the PPE shall be marked with the production date or with the obsolescence date	- vorhanden (Herstelldatum) - available (production date)	P ☒ F ☐ N/A ☐ N/T ☐
	Gebrauchsinformation / Information supplied by the manufacturer		
	- in der Gebrauchsinformation muss die Verfallszeit bezogen auf das Herstelldatum angegeben sein, wenn die PSA mit dem Herstelldatum gekennzeichnet ist (Keine weitere Information notwendig, wenn die PSA mit dem Verfallsdatum gekennzeichnet ist.) - Hinweise zur korrekten Entsorgung des Produktes am Ende des Lebenszyklus der PSA - Hinweis auf die Internet-Adresse unter der die Konformitätserklärung einsehbar ist, wenn sie nicht das Produkt begleitet - Nennung der notifizierten Stelle mit vollständiger Adresse und Notified Body Nummer - Betrachtung des vorhersehbaren Gebrauchs und eventuell notwendige Hinweise zum sicheren Gebrauch	- vorhanden (Verfallszeit) - N/A - vorhanden - vorhanden - vorhanden - vorhanden	P ☒ F ☐ N/A ☐ N/T ☐

ZUSATZ-DOKUMENTATION
ADDITIONAL DOCUMENTATION

	- the information regarding the obsolescence date shall be given in relation to the manufacturing date if the PPE is marked with the manufacturing date (No further information needed if the PPE is marked with the obsolescence date.) - hints for the proper disposal in the end of the life cycle of the PPE - the internet address where the declaration of conformity is available if it is not accompanying the product - name, full address and notified body number of the notified body - consideration of the foreseeable use and maybe additional information for a safe use	- available (obsolescence date) - N/A - available - available - available - available	
	Verpackung / Packaging		
	- Angabe des Herstelldatums oder der Verfallszeit - the manufacturing date or the obsolescence date	- vorhanden (es liegt eine Herstellererkärung vor) - available (a declaration by the manufacura is given)	P ☒ F ☐ N/A ☐ N/T ☐

Allgemeines / *General*

Vorhersehbare Verwendung wurde betrachtet. Zurzeit liegen für das/die Produkt/e weder Schutzklauselverfahren an, noch ist ein erhöhtes Unfallaufkommen bekannt.
Der vorhersehbare Gebrauch auf motorisierten Zweirädern wurde betrachtet. Der Hersteller schließt den Gebrauch auf motorisierten Zweirädern in seiner Gebrauchsinformation durch einen Warnhinweis aus.

Foreseeable use was considered. Currently neither a safeguard clause procedure has been invoked nor is an increase in accidents known for this / these product (s).
The foreseeable use on motor vehicles has been considered. The manufacturer excludes the use on motor vehicles in the information supplied by the manufacturer by a warning hint.

Sonstiges / *Other*

Vollprüfung für Re-Zertifizierung der Zertifikate S 60097880 und BP 60097881
Full audit for re-certification of certificates S 60097880 and BP 60097881