ASIENTO DE DUCHA

COD. 15046.KOR.S

Asiento de ducha mural

- Asiento abatible para ducha mural.
- Adecuado para duchas adaptadas a personas con movilidad reducida.
- Durabilidad, resistencia y fácil limpieza.
- Acero inoxidable acabado satinado. Disponible también en acabado brillo (KORMAN 15046.KOR.B).

COMPONENTES Y CARACTERÍSTICAS TÉCNICAS

- Fabricado en acero inoxidable AISI 304.
- Dimensiones máximas: 450 ancho x 410 fondo (mm).
- Barras Ø32 mm.
- Peso máximo soportado 110 kg aprox. (realizando una instalación a pared adecuada).
- Tornillería de fijación incluida.
- Incluye placas no conductoras para aislamiento eléctrico.
- Altura de instalación recomendada: 450 - 500 mm del suelo acabado.
- Mantenimiento: el acero inoxidable requiere mantenimiento ya que la suciedad con el tiempo puede llegar a dañar el cromo (Cr) que contiene el acero inoxidable. Recomendamos una limpieza mensual con un producto especializado para acero inoxidable.

TEXTO SUGERIDO PARA PRESCRIPCIÓN

Asiento de ducha mural KORMAN, de acero inoxidable AISI 304 acabado satinado. Dimensiones: 450 ancho x 410 fondo (mm). Barras Ø32 mm.

ESQUEMA DIMENSIONAL

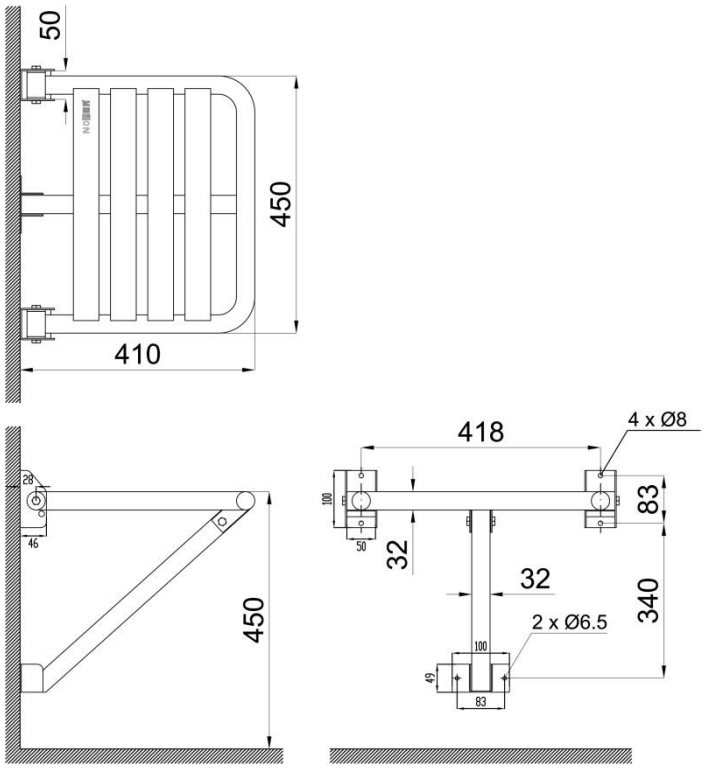

DIMENSIONES EN mm

Productos Relacionados

15045.KOR.B

15041.KOR.S