FICHA TÉCNICA / TECHNICAL SHEET

19/01/24

CÓDIGO/CODE 30314.NE.13

DESCRIPCIÓN/DESCRIPTION Pulsador doble descarga por cable negro mate Ø16mm/Ø40mm para mecanismo modelo Denia

Matt black push button kit Ø16mm/Ø40mm for mechanism Denia model

MEDIDAS/DIMENSIONS

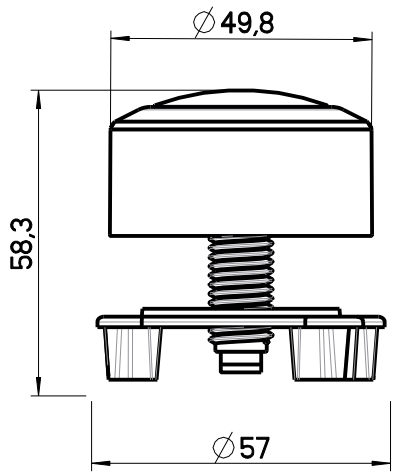
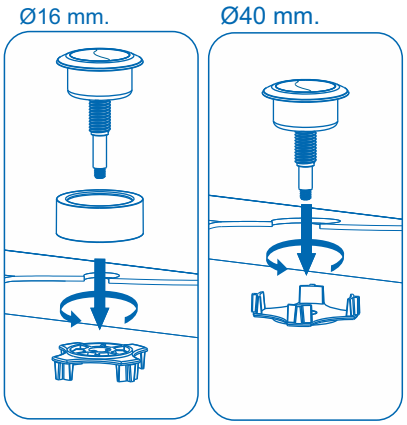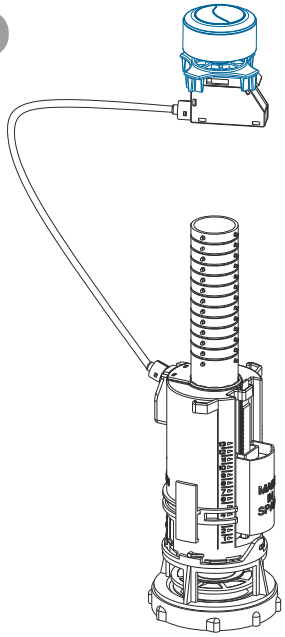
INSTALACIÓN/INSTALLATION