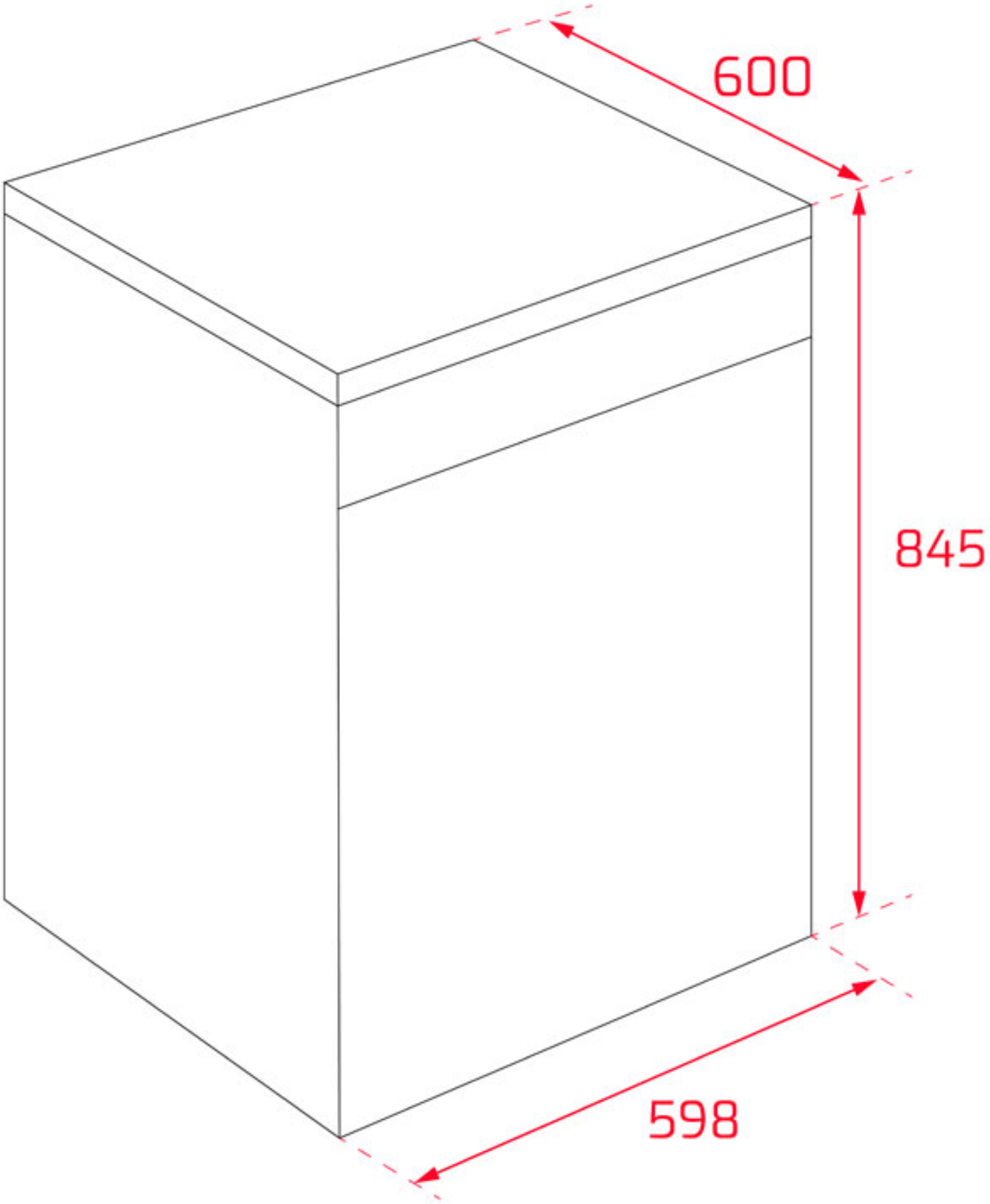
600
845
598