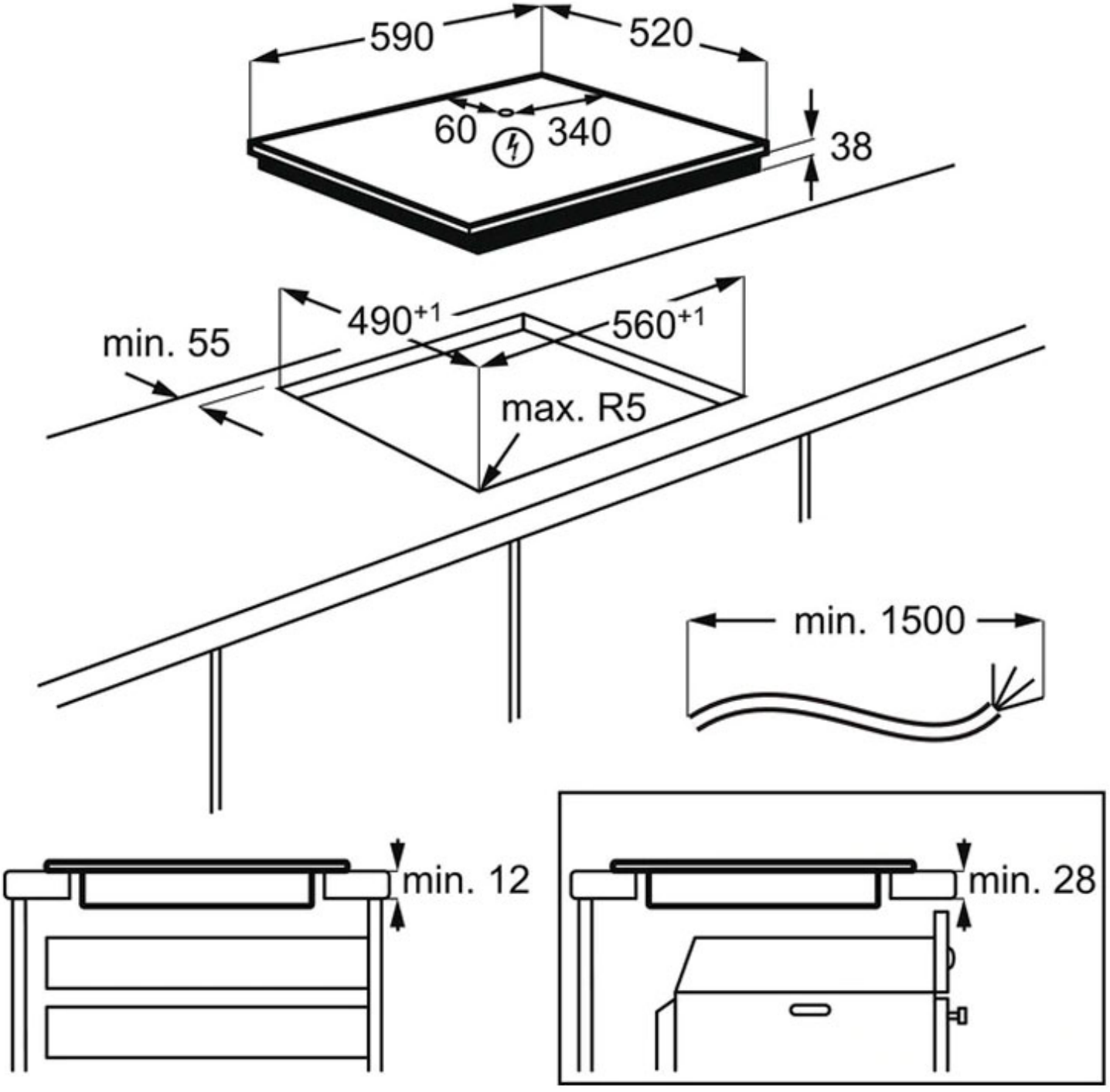PSGBHO170DE0000G