352
257
Salida de aire al exterior 744-924
Circulación de aire 744-1044
580
(3)
mín. 245
mín. 155 (1)
mín. 35 (2)
453
359
46
264
900
600
Cocina eléctrica mín. 550
Recomendación 650
Cocina de gas mín. 650*

(1) Salida de aire al exterior
(2) Circulación de aire
(3) Salida de aire: montar con las ranuras de la salida de aire al exterior hacia abajo

* desde el borde superior de la parrilla
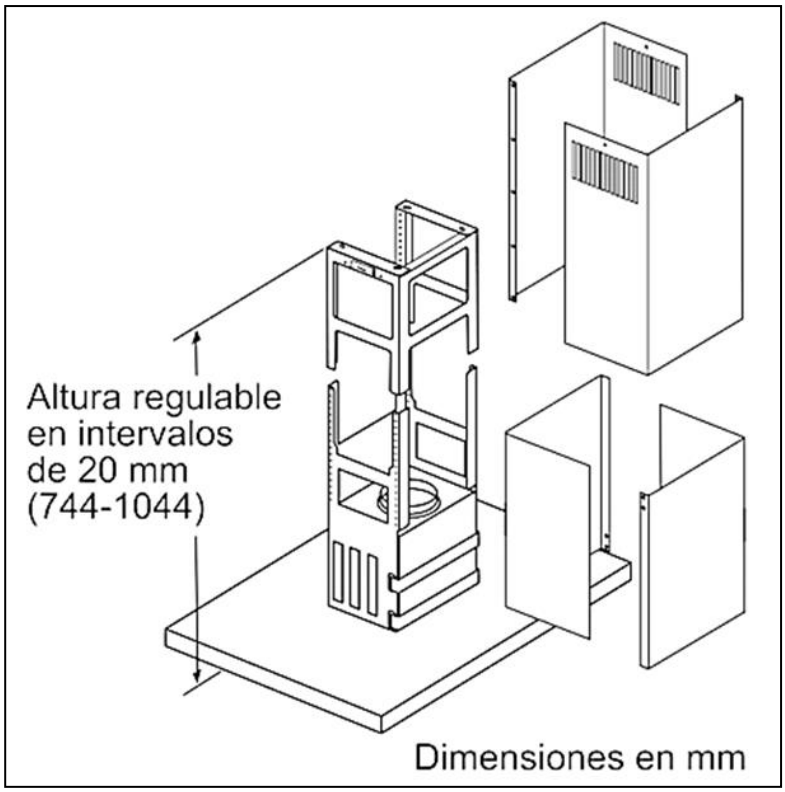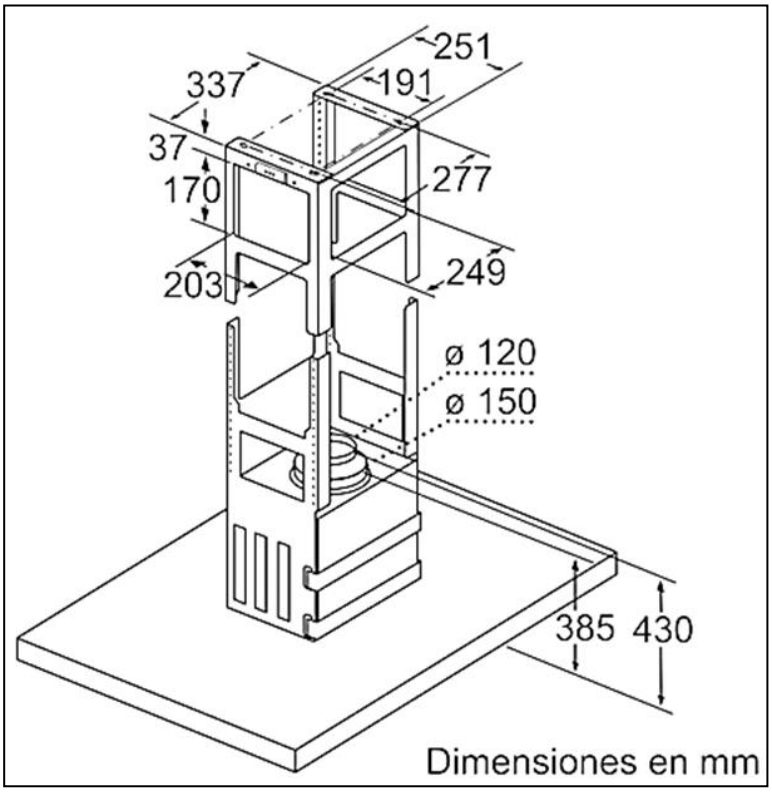
Dimensiones en mm