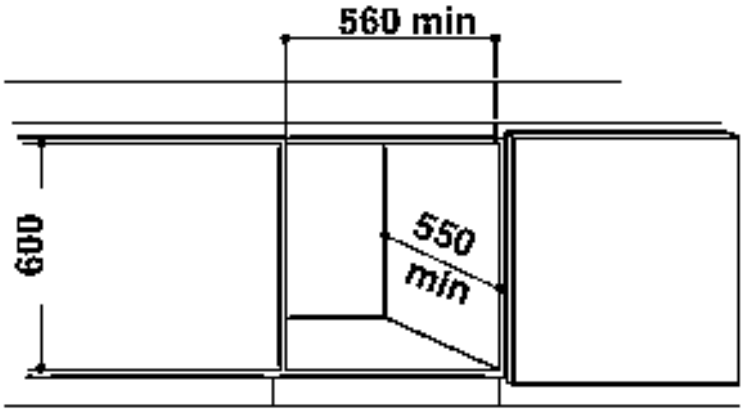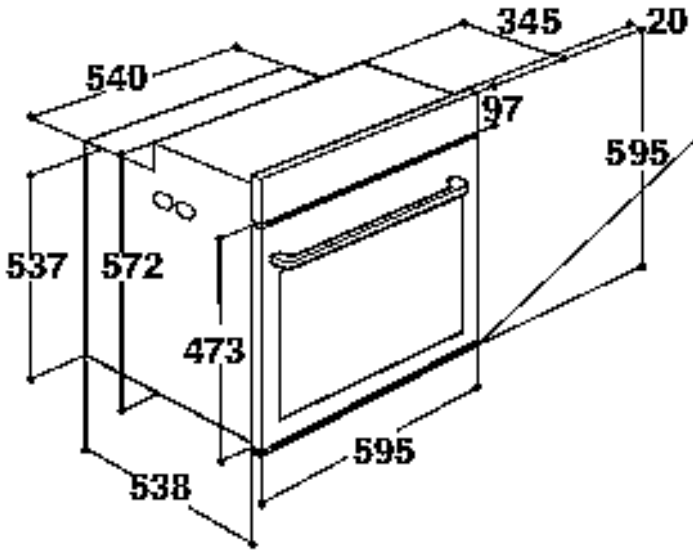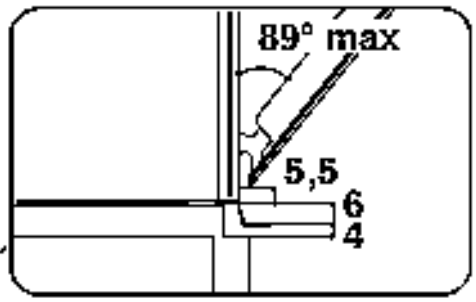OAKZ9 7961 SP IX