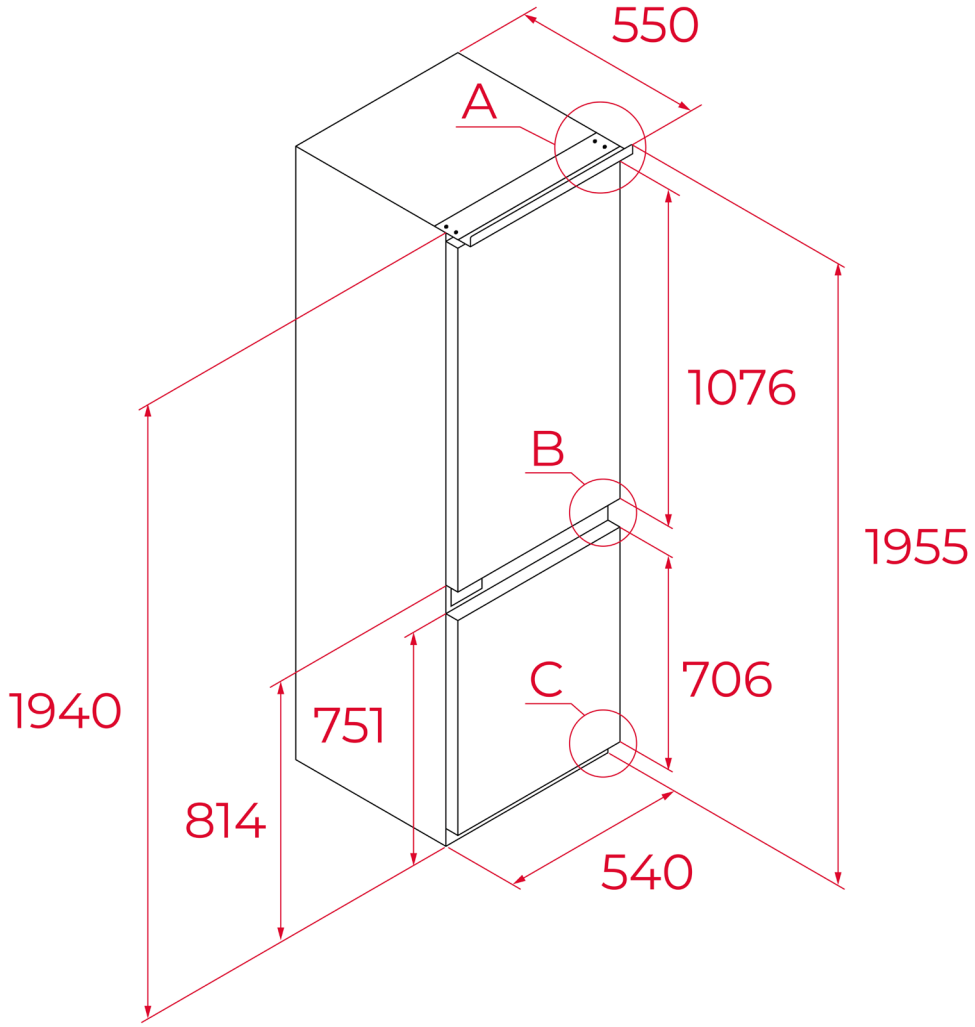
550
A
1076
B
1955
1940
751
C
706
814
540

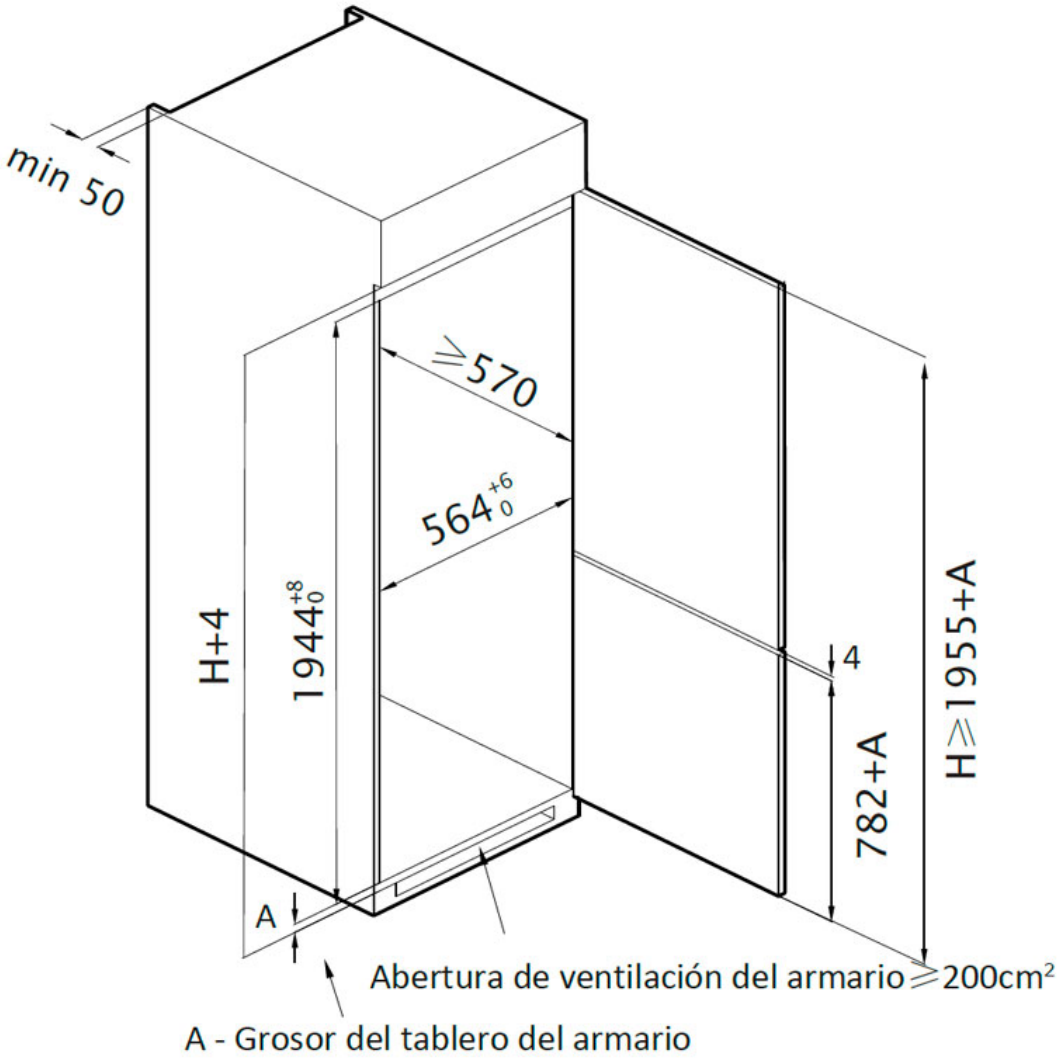
min 50
≥570
564+6 0
H+4
1944+8 0
4
782+A
H≥1955+A
A
Abertura de ventilación del armario ≥200cm²
A - Grosor del tablero del armario