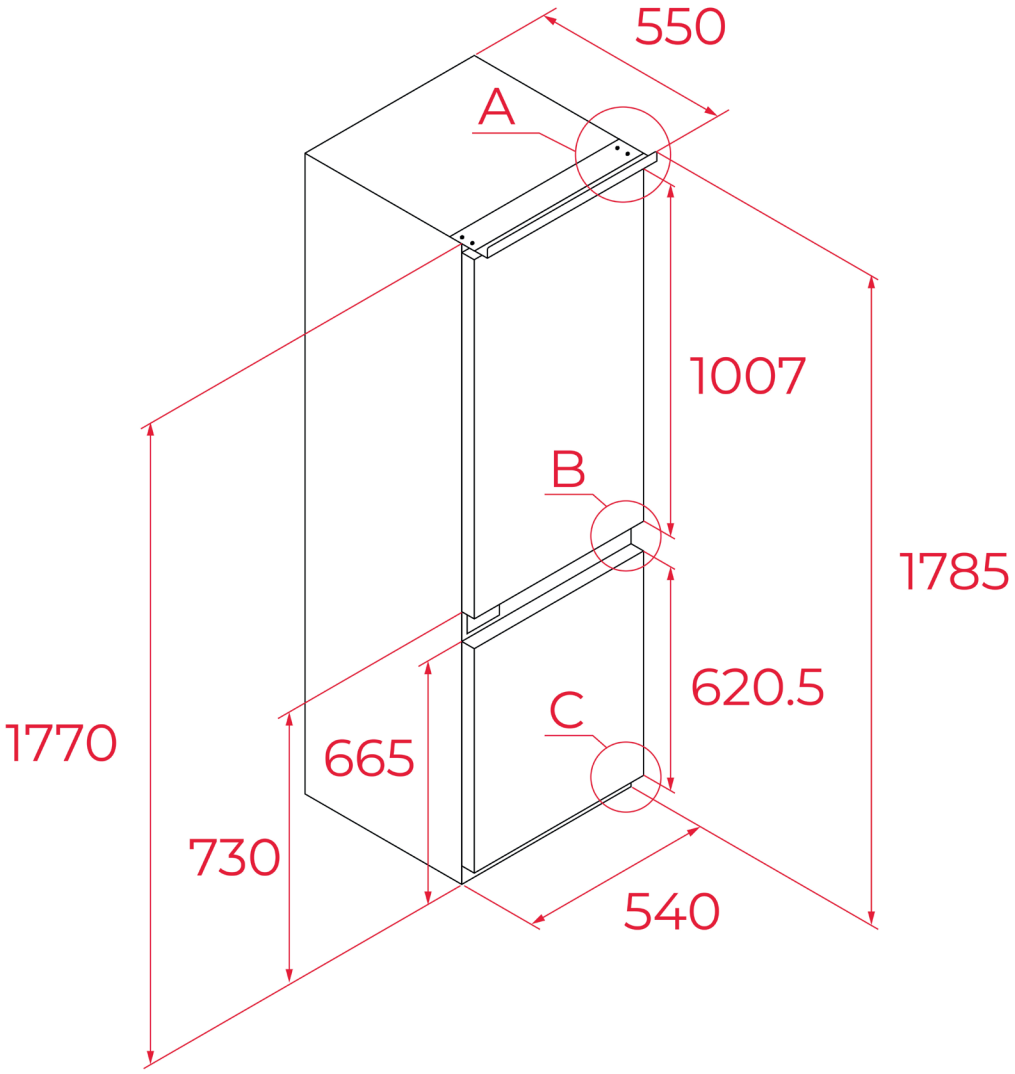

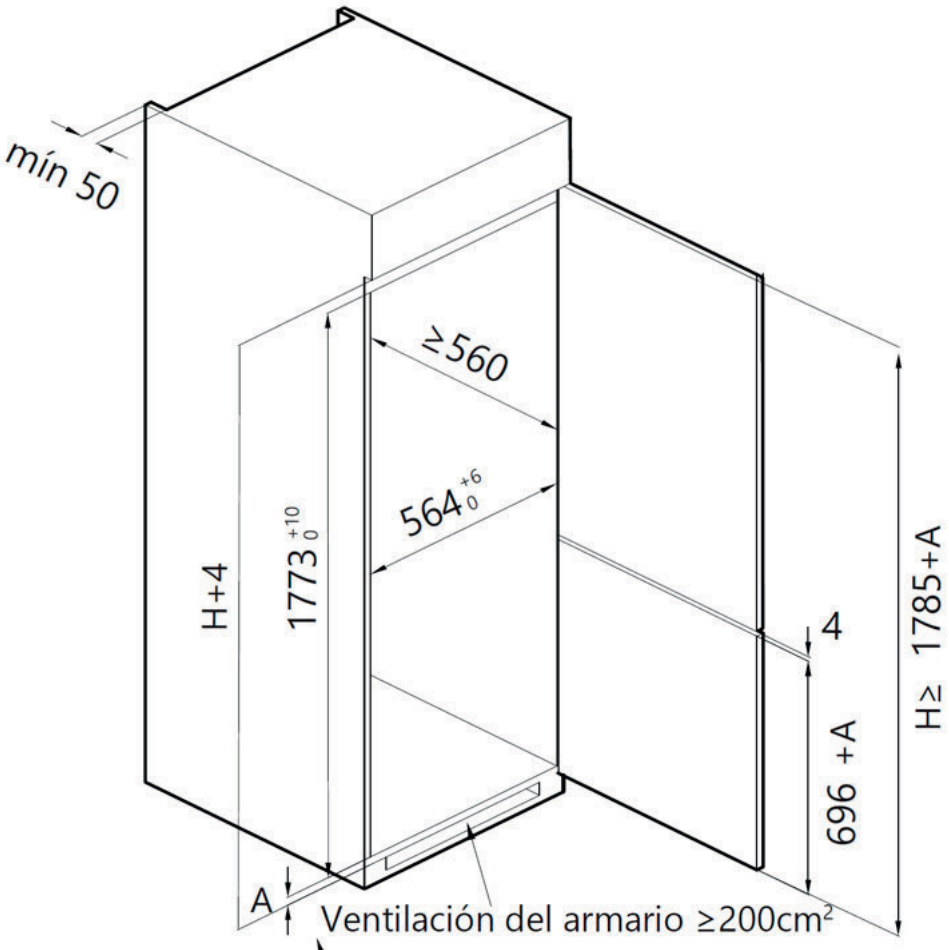

A - Grosor del tablón del armario