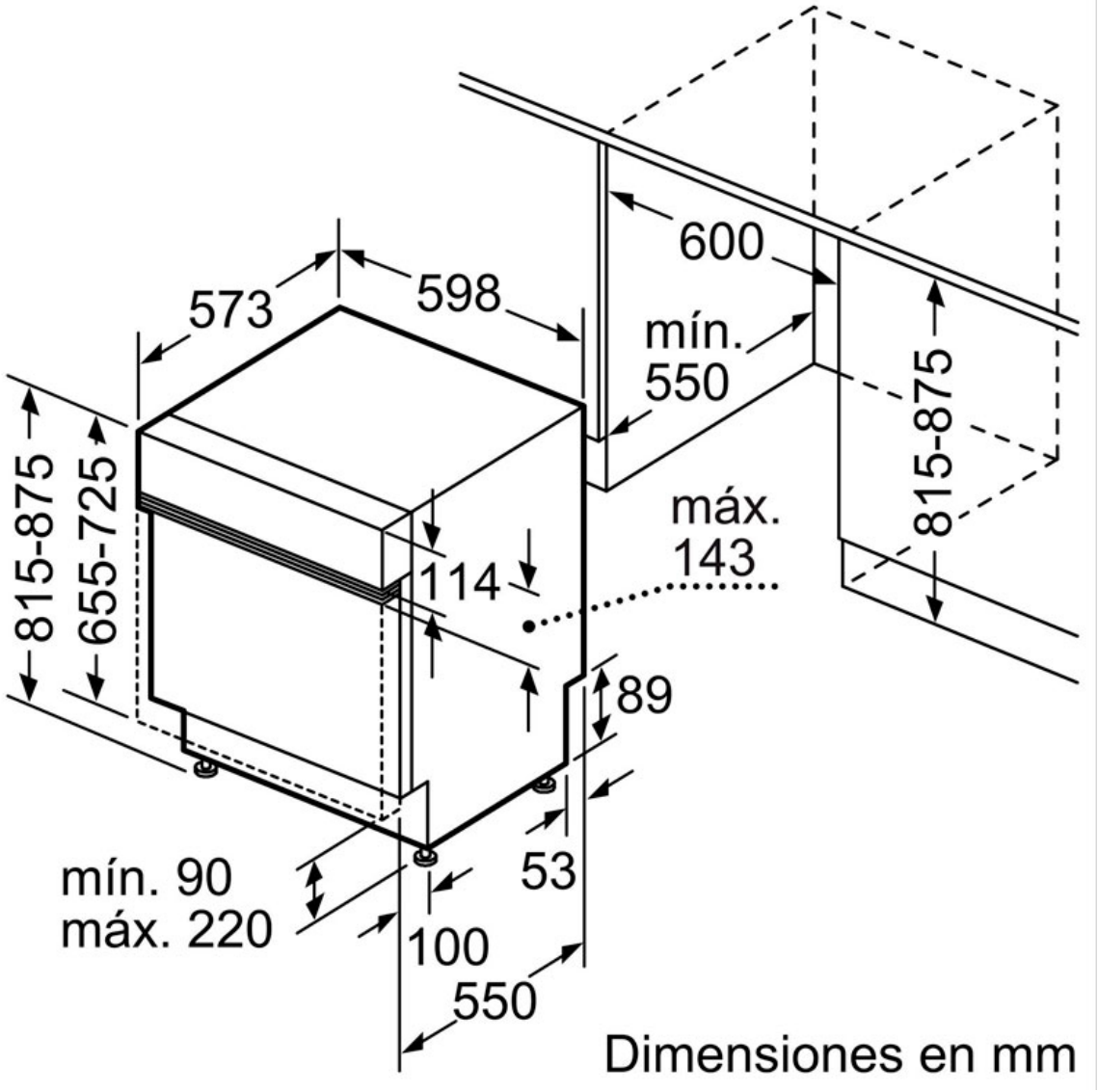

dimensiones en mm

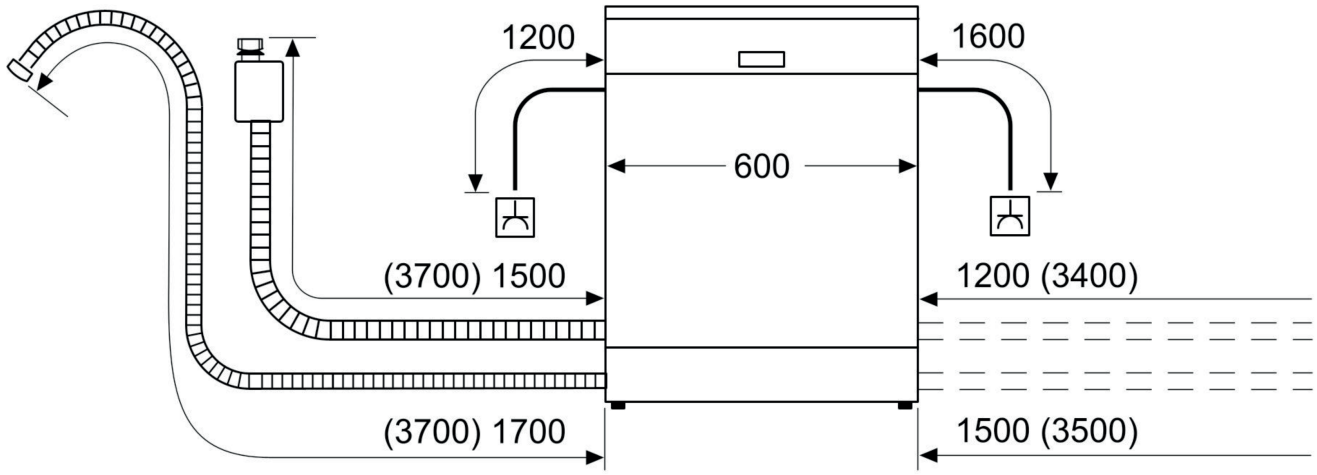

enchufe
( ) valores con juego de prolongación