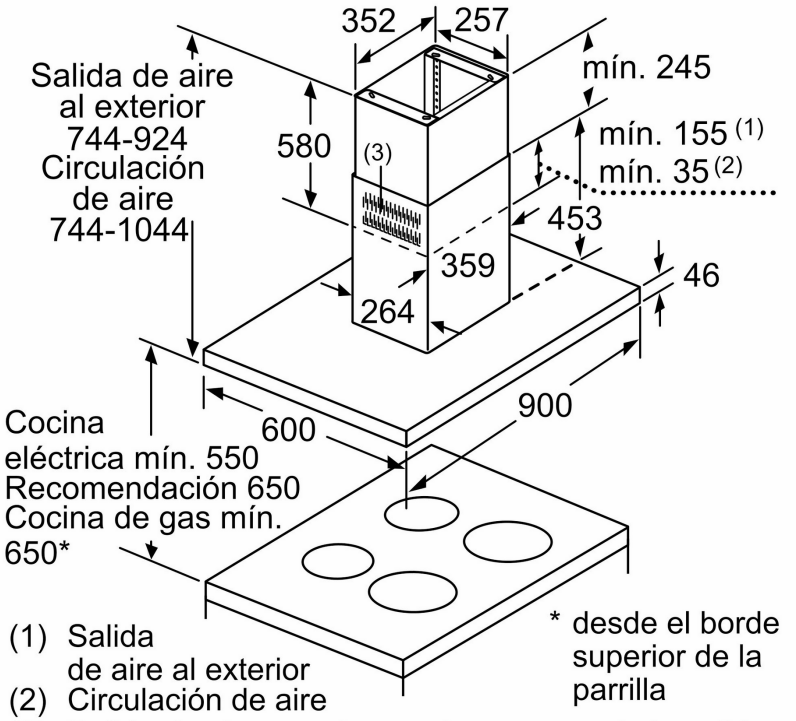

(1) Salida de aire al exterior
(2) Circulación de aire
(3) Salida de aire: montar con las ranuras de la salida de aire al exterior hacia abajo

Dimensiones en mm

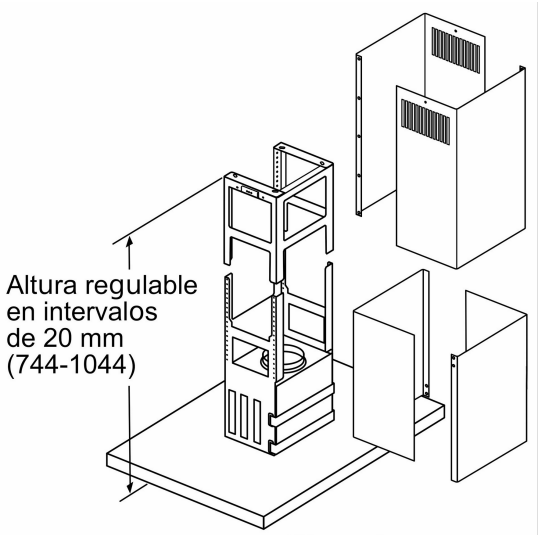

Dimensiones en mm

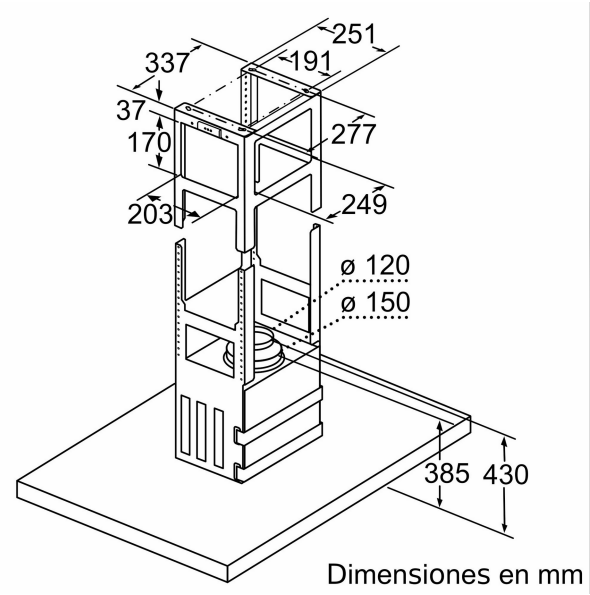

Dimensiones en mm