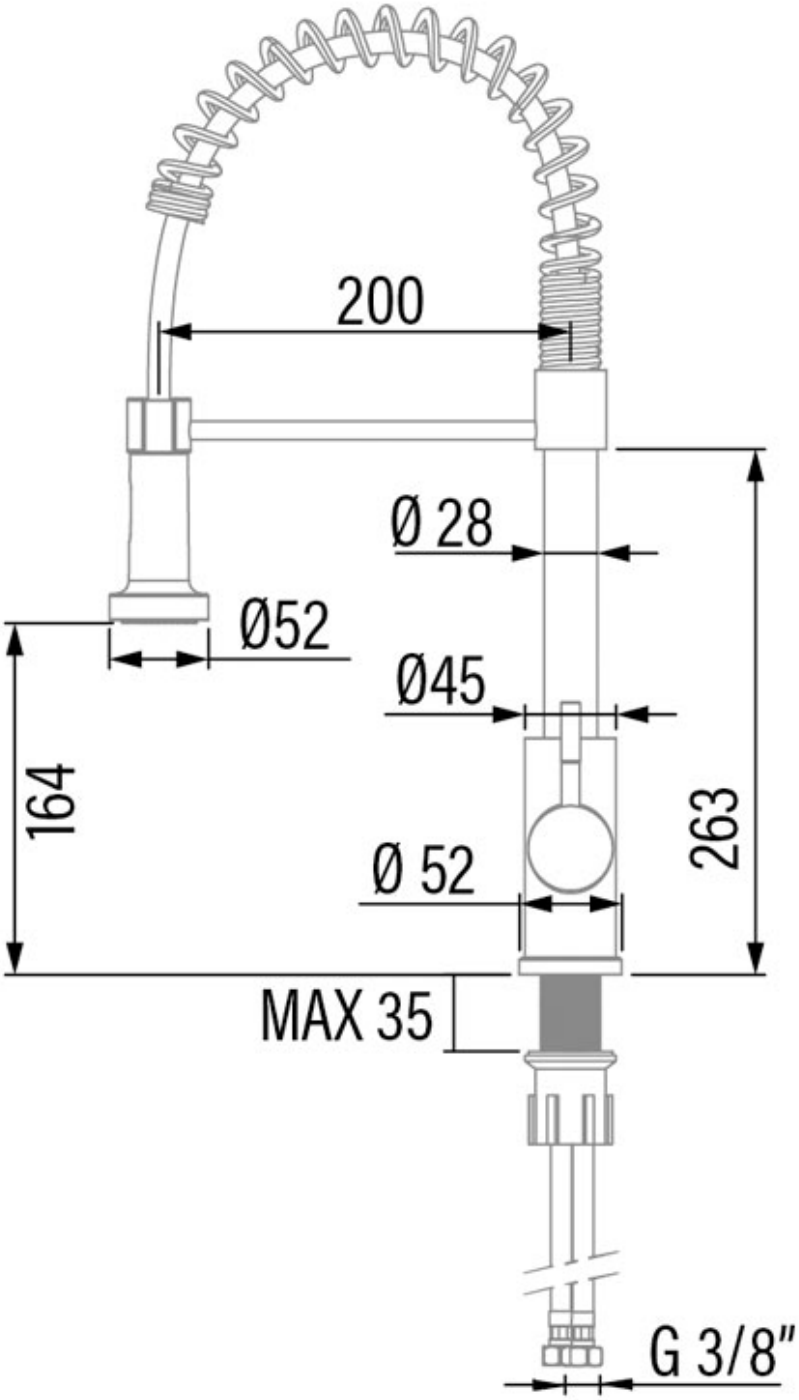
200
Ø 28
Ø52
Ø45
164
263
Ø 52
MAX 35
G 3/8"

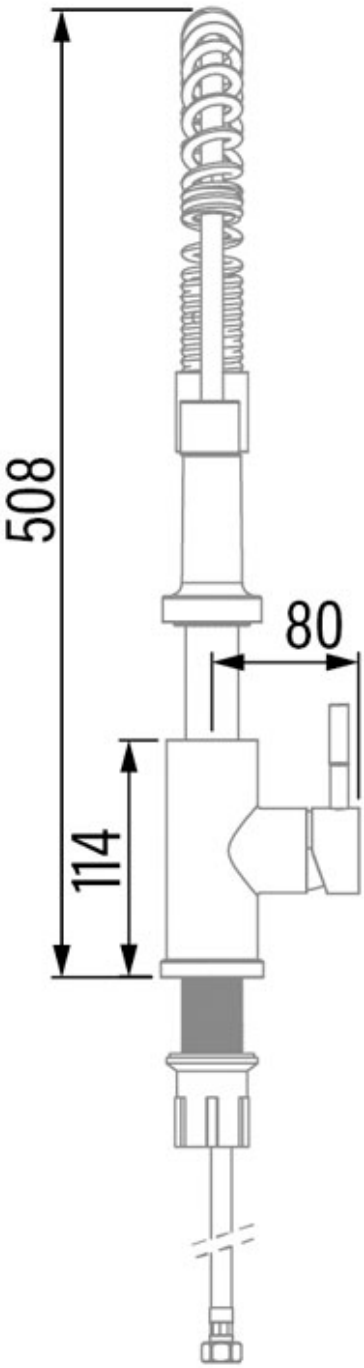
508
80
114