SEGURIDAD Y MANTENIMIENTO

SAFETY AND MAINTENANCE / SEGURANÇA E MANUTENÇÃO

ES

- Elige un lugar de instalación en el que el aplique solar reciba suficiente luz solar directa durante el día para optimizar la carga de la batería (preferentemente orientado hacia el sur, en un lugar sin sombra, alejado de otras fuentes de luz que puedan interferir en el rendimiento del sensor crepuscular, etc.).
- Con el fin de evitar posibles daños en el producto, utiliza únicamente los accesorios incluidos en el embalaje para la instalación.
- No utilices el aplique en ambientes cuya temperatura sobrepase el rango indicado en apartados anteriores para evitar el deterioro de la batería y de su vida útil.
- Mantén el dispositivo encendido para que la carga de la batería funcione correctamente.
- Carga el dispositivo al menos una vez cada 3 meses para evitar el deterioro de la batería.
- Si el producto ha sido almacenado durante más de un año, recuerda cargarlo completamente antes de su uso. Revisa cualquier posible daño o fuga antes de hacerlo.
- Carga el dispositivo bajo la luz directa del sol si la batería no ha recibido carga en 3 días.
- Limpia el panel solar y retira el polvo que haya podido acumular para que el dispositivo funcione en condiciones ideales. Lleva a cabo este proceso al menos una vez cada seis meses.
- Mantener lejos del fuego y el aceite para evitar incendios o explosiones.
- La manipulación interna del producto hará que pierda la garantía.

EN

- *Choose an installation location where the solar wall light receives sufficient direct sunlight during the day to optimize battery charging (preferably facing south, in a shadow-free area, away from other light sources that may interfere with the performance of the dusk sensor, etc.).*
- *To avoid possible damage to the product, use only the accessories included in the packaging for installation.*
- *Do not use the wall light in environments where the temperature exceeds the range indicated in previous sections, in order to prevent deterioration of the battery and its lifespan.*
- *Keep the device switched on so that the battery charging functions properly.*
- *Charge the device at least once every 3 months to prevent battery deterioration.*
- *f the product has been stored for more than one year, remember to fully charge it before use. Check for any possible damage or leakage before doing so.*
- *Charge the device under direct sunlight if the battery has not received any charge for 3 days.*
- *Clean the solar panel and remove any accumulated dust so the device can operate under ideal conditions. Carry out this process at least once every six months.*
- *Keep away from fire and oil to prevent fires or explosions.*
- *Internal manipulation of the product will void the warranty.*

PT

- *Escolha um local de instalação onde o aplique solar receba luz solar direta suficiente durante o dia para otimizar o carregamento da bateria (de preferência voltado para o sul, em um local sem sombra, longe de outras fontes de luz que possam interferir no desempenho do sensor crepuscular, etc.).*
- *Para evitar possíveis danos ao produto, utilize apenas os acessórios incluídos na embalagem para a instalação.*
- *Não utilize o aplique em ambientes cuja temperatura ultrapasse o intervalo indicado nas seções anteriores, para evitar a deterioração da bateria e da sua vida útil.*
- *Mantenha o dispositivo ligado para que o carregamento da bateria funcione corretamente.*
- *Carregue o dispositivo pelo menos uma vez a cada 3 meses para evitar a deterioração da bateria.*
- *Se o produto tiver sido armazenado por mais de um ano, lembre-se de carregá-lo completamente antes do uso. Verifique qualquer possível dano ou vazamento antes de fazê-lo.*
- *Carregue o dispositivo sob luz solar direta caso a bateria não tenha recebido carga durante 3 dias.*
- *Limpe o painel solar e remova a poeira acumulada para que o dispositivo funcione em condições ideais. Realize este processo pelo menos uma vez a cada seis meses.*
- *Mantenha longe do fogo e de óleo para evitar incêndios ou explosões.*
- *A manipulação interna do produto fará com que a garantia seja perdida.*

CARACTERÍSTICAS

CHARACTERISTICS / CARACTERÍSTICAS

ES

- Incluye dos apliques (1+1) para que puedas disfruta de una luz suave de 25lm en colores RGB o blanco. Ideal para crear un efecto decorativo dual y distintivo en cualquier espacio.
- Equipado con un sensor crepuscular que detecta la luz ambiental para proporcionar una iluminación eficiente y sin complicaciones.
- Gran autonomía energética. El panel solar inclinado optimiza y maximiza la eficiencia de carga, garantizando hasta 12 horas de iluminación continua con una sola carga.
- Diseño elegante y ultrafino que lo hace ideal para para jardines, patios, verjas, porches, puertas de entrada, escaleras, y más.
- Concebido para una instalación fácil y rápida, permitiéndote disfrutar de una iluminación de calidad sin complicaciones.

EN

- *Includes two fixtures (1+1) so you can enjoy a soft 25lm light in RGB colors or white. Ideal for creating a dual and distinctive decorative effect in any space.*
- *Equipped with a twilight sensor that detects ambient light to provide efficient and hassle-free lighting.*
- *Great energy autonomy. The inclined solar panel optimizes and maximizes charging efficiency, ensuring up to 12 hours of continuous lighting with a single charge.*
- *Elegant and ultra-thin design, making it ideal for gardens, patios, fences, porches, entryways, stairs, and more.*
- *Designed for easy and quick installation, allowing you to enjoy quality lighting without complications.*

PT

- *Inclui dois apliques (1+1) para que você possa desfrutar de uma luz suave de 25lm em cores RGB ou branco. Ideal para criar um efeito decorativo duplo e distinto em qualquer espaço.*
- *Equipado com um sensor crepuscular que detecta a luz ambiente para proporcionar uma iluminação eficiente e sem complicações.*
- *Grande autonomia energética. O painel solar inclinado otimiza e maximiza a eficiência de carga, garantindo até 12 horas de iluminação contínua com uma única carga.*
- *Design elegante e ultrafino, ideal para jardins, pátios, cercas, varandas, portas de entrada, escadas e muito mais.*
- *Projetado para uma instalação fácil e rápida, permitindo que você desfrute de uma iluminação de qualidade sem complicações.*

Garza

AMARU

Aplique solar multicolor

Ref.: 401497C

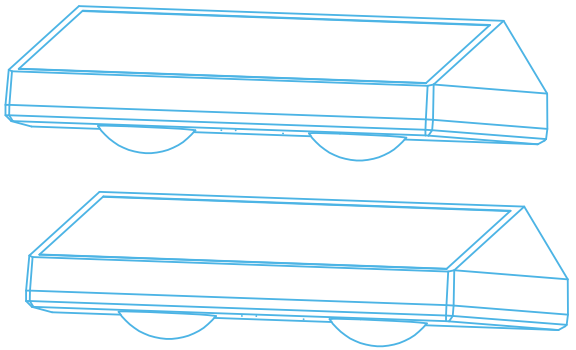

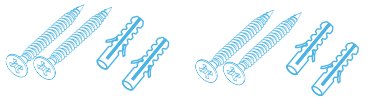



Las instrucciones de nuestros productos pueden estar sujetas a modificaciones derivadas de las actualizaciones de los productos. Puedes obtener la última versión de los manuales en nuestra página web www.garza.es.

The instructions for our products may be subject to modifications derived from updates to the products . You can obtain the latest version of the manuals on our website www.garza.es.

As instruções dos nossos produtos podem estar sujeitas a modificações derivadas das atualizações dos produtos. Você pode obter a versão mais recente dos manuais no nosso site www.garza.es.

ESPECIFICACIONES DEL PRODUCTO

PRODUCT SPECIFICATIONS / ESPECIFICAÇÕES DO PRODUTO

Referencia *Reference / Referência*	401497C
Alimentación eléctrica *Power supply / Alimentação elétrica*	Panel solar monocristalino
Lúmenes / *Lumens / Lúmens*	25lm
Temperatura de color *Color Temperature* *Temperatura de Cor*	RGB + 3000K
Ángulo de apertura de iluminación *Lighting Beam Angle* *Ângulo de Abertura de Iluminação*	60°
Batería / *Battery / Bateria*	14500 3.7V / 500mAh
Tiempo de carga *Charging Time / Tempo de Carga*	6h de luz directa
Tiempo de iluminación *Illumination time* *Tempo de iluminação*	Hasta 12h
Material *Material / Material*	ABS+PS, anti-UV
Dimensiones *Dimensions / Dimensões*	140x50x37mm
Protección / *Protection / Proteção*	IP54
Temperatura de funcionamiento *Operating temperature* *Temperatura de funcionamento*	-20°C~+50°C
Humedad de trabajo *Working humidity* *Umidade de trabalho*	≤ 95% RH

INSTALACIÓN *INSTALLATION / INSTALAÇÃO*

Elige un lugar adecuado para la instalación.
Choose a suitable location for installation.
Escolha um local adequado para a instalação.

ATORNILLADO A LA PARED

SCREWED TO THE WALL / FIXADO NA PAREDE COM PARAFUSOS



Marca los agujeros de instalación, taládralos e inserta los tornillos en ellos.

Mark the installation hole on the wall, the drill it and insert a screw.

Marque o furo de instalação na parede, despois fça a perfuração e insira um parafuso.

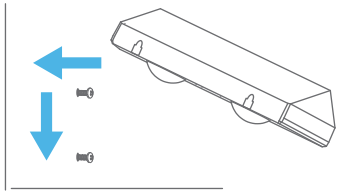

Inserta la cabeza de los tornillos ya instalados en los agujeros de instalación de la parte trasera del aplique y desliza el aplique hacia abajo para una sujeción firme.

Insert the screw head into the installation hole on the back of the beacon and slide the beacon down for a firm hold.

Inserir cabeçalho na planilha e legenda abaixo da tabela, mantendo-a em uma única linha.

AJUSTES DE FUNCIONAMIENTO

OPERATING SETTINGS / AJUSTES DE FUNCIONAMENTO

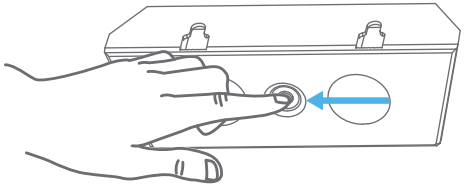

1.Pulsa el botón de encendido apagado para encender o apagar el dispositivo.

2.Elige uno de los 8 modos de iluminación disponibles.

1.Press the power button to turn the device on or off.

2.Choose one of the 8 available lighting modes.

1.Pressione o botão de ligardesligar para ligar ou desligar o dispositivo.

2. Escolha um dos 8 modos de iluminação disponíveis.

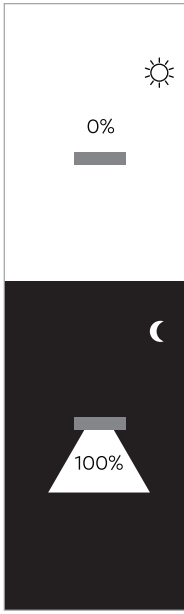

3. El sensor crepuscular detecta los cambios en la luz ambiental. Cuando la luz ambiental disminuye, el detector activa automáticamente la fuente de luz del dispositivo. Cuando la luz ambiental aumenta, el sensor apaga automáticamente la fuente de luz.

3. The twilight sensor detects changes in ambient light. When the ambient light decreases, the detector automatically activates the device's light source. When the ambient light increases, the sensor automatically turns off the light source.

3. O sensor crepuscular detecta as mudanças na luz ambiente. Quando a luz ambiente diminui, o detector ativa automaticamente a fonte de luz do dispositivo. Quando a luz ambiente aumenta, o sensor desliga automaticamente a fonte de luz.

¿NECESITAS AYUDA?

DO YOU NEED HELP? / VOCÊ PRECISA DE AJUDA?

ES: Guía de usuario multilingüe.
EN: Multilingual user guide.
FR: Guide d'utilisateur multilingue.
DE: Mehrsprachige Benutzeranleitung.
PT: Guia do usuário multilíngue.
IT: Guida per l'utente multilingue.
PL: Wielojęzyczny przewodnik użytkownika.
TR: Çok dilli kullanıcı kılavuzu.
NL: Meertalige gebruikershandleiding.

¿Sigues con dudas? Escanea el QR de arriba o entra en **customer.garza.es,** haz clic en "Enviar un ticket", y completa el formulario que más se ajuste a tus necesidades. Recuerda, cuantos más datos nos facilites, antes podremos ayudarte.
Si lo prefieres, también puedes consultar nuestro canal de YouTube: @*GarzaSpain*

*Still have questions? Scan the **QR code above or go to customer.garza.es**, click "Submit a ticket," and fill out the form that best suits your needs. Remember, the more information you provide, the sooner we can help you.*
If you prefer, you can also check our YouTube channel: @GarzaSpain

*Ainda tem dúvidas? Escaneie o QR acima ou acesse **customer.garza.es,** clique em "Enviar um ticket" e preencha o formulário que melhor se adapte às suas necessidades. Lembre-se: quanto mais dados nos fornecer, mais rápido poderemos ajudá-lo.*
Se preferir, também pode consultar o nosso canal no YouTube @GarzaSpain