ІНСТРУКЦІЯ З ЕКСПЛУАТАЦІЇ

Вбудований холодильник для вина
МОДЕЛЬ № RVI 10024 GBK

Дякуємо, що придбали наш вбудований холодильник для вина.
Ми сподіваємося, що з нашою продукцією ви зможете сповна насолодитися смаком вина.
Перед використанням, будь ласка, ознайомтеся з інструкцією з експлуатації.

www.teka.com

УВАГА!

- Щоб не пошкодити ущільнювач на дверцятах, переконайтеся, що дверцята шафи відкриті повністю перш ніж витягати полиці з шафи.
- Після установки приладу до штепсельної вилки має бути вільний доступ. Витягніть кабель живлення. Встановіть шафу на місце. Не рухайте шафу, коли вона заповнена пляшками з вином. Ви можете деформувати корпус шафи. Шафу необхідно розмі стити таким чином, щоб ви не торкалися рукою до компресора. Переконайтеся, що діти не використовують прилад як іграшку.
- З точки зору безпеки, у разі пошкодження кабелю живлення він має бути замінений авторизованим сервісним центром виробника або іншим кваліфікованим спеціалістом.

Дітям у віці старше 8 років чи особам з обмеженими фізичними, сенсорними чи розумовими здібностями, яким бракує відповідного досвіду та знань, дозволяється користуватися цим приладом лише під наглядом відповідальних осіб або після отримання від них відповідних вказівок.
Чищення та технічне обслуговування пристрою може провадитися тільки дорослими або дитиною старше 8 років під наглядом дорослого.
Не дозволяйте дітям віком від 3 до 8 років самостійно класти та витягати винні пляшки з шафи.

Щоб вино не зіпсувалося, дотримуйтесь наступних рекомендацій:
- Якщо дверцята шафи залишати відкритими надовго, температура всередині шафи може сильно підвищитися.
- Регулярно очищуйте поверхні, які контактують з пляшками, та слідкуйте, щоб дренажна система не була заблокована.
- Помийте контейнери з водою, якщо вони не використовувалися протягом 48 годин; промийте систему водопостачання, підключену до водопроводу, якщо вода не відкривалася протягом 5 днів.
- Якщо ви не плануєте користуватися винною шафою протягом тривалого часу, вимкніть прилад, розморозьте, помийте, витріть насухо та залиште дверцята відчиненими, щоб попередити появу плісняви всередині приладу.

- **УВАГА**: Не заблоковуйте вентиляційні отвори.
- **УВАГА**: Не використовуйте механічні пристрої або інші засоби для прискорення процесу розморожування, крім рекомендованих виробником.
- **УВАГА**: Не пошкоджуйте контур циркуляції охолоджуючої рідини.
- **УВАГА**: Не використовуйте електричні пристрої всередині відділень винної шафи, якщо вони не рекомендовані виробником.

Не зберігайте у цьому приладі вибухонебезпечні речовини, такі як аерозольні балончики з займистими матеріалами.
Цей прилад призначений для використання у домашньому господарстві та у приміщеннях. Наприклад:
- Кухня для персоналу у магазині, офісі та інших робочих приміщеннях;
- Заміські будинки та зони загального користування у готелях, мотелях та інших типах розміщення;
- Готелі типу «постіль та сніданок»;
- Для виїзного обслуговування та інших подібних цілей, які не передбачають роздрібний продаж напоїв.

УВАГА: Щоб уникнути небезпеки через нестійкість приладу, він повинен бути встановлений відповідно до інструкції.

НЕ ВИКОРИСТОВУЙТЕ ПОДОВЖУВАЧІ ТА НЕ НАМАГАЙТЕСЯ БУДЬ-ЯКИМ ЧИНОМ ПОДОВЖИТИ КАБЕЛЬ ЖИВЛЕННЯ.

ВАЖЛИВІ ПРАВИЛА ТЕХНІКИ БЕЗПЕКИ

УВАГА	Щоб попередити ризик виникнення пожежі, ураження струмом або травмування під час використання приладу, дотримуйтесь наступних правил:

• Уважно ознайомтеся з інструкціями перед використанням винної шафи.
• **НЕБЕЗПЕКА або УВАГА**: Ризик потрапляння дитини всередину приладу.
Ризик потрапляння дитини всередину приладу та подальшого удушення досить реальний. Викинуті та несправні електронні прилади залишаються небезпечними… навіть якщо вони «просто постоять у гаражі декілька днів».
• **Перш ніж утилізувати свою стару винну шафу/холодильник для напоїв**: Зніміть дверцята приладу. Полиці залиште на місці, щоб діти не могли безперешкодно потрапити всередину приладу.
• Не дозволяйте дітям користуватися приладом, гратися з ним або залазити всередину.
• Не використовуйте легкозаймисті рідини для очищення деталей приладу. Їхні пари можуть стати причиною займання або вибуху.
• Не зберігайте та не використовуйте пальне або будь-які інші займисті речовини та рідини безпосередньо поруч з цим або будь-яким іншим приладом. Їхні пари можуть стати причиною займання або вибуху.
• **Якщо у цьому приладі використовується охолоджуючий агент R600a, не зберігайте займисті та вибухові речовини у шафі або поруч з нею, щоб уникнути ризику займання або вибуху.**

- Зберігайте цю інструкцію -

Цей охолоджувальний прилад не може використовуватися для зберігання продуктів харчування.

РЕКОМЕНДАЦІЇ ЩОДО ВСТАНОВЛЕННЯ

Перед використанням винної шафи

• Видаліть усі пакувальні матеріали ззовні та всередині.
• Перш ніж вмикати винну шафу, поставте її вертикально та залиште приблизно на 2 години. Це необхідно для безперебійної роботи системи охолодження та уникнення проблем, які могли виникнути під час транспортування шафи.
• Протріть внутрішню поверхню шафи вологою м'якою ганчіркою.
• Для утилізації приладу зверніться до відповідного авторизованого пункту.

Встановлення винної шафи

• Даний прилад має бути повністю вбудований у корпус меблів (Дивіться на розташування наклейки на задній стінці приладу).
• Цей прилад має використовуватися виключно для зберігання вина.
• Встановіть винну шафу на поверхні, яка достатньо міцна, щоб витримати вагу повністю завантаженої шафи.
• У цьому приладі використовується займистий холодильний агент. Будьте обережні під час транспортування приладу, щоб не пошкодити трубку системи охолодження. Розміщуйте винну шафу таким чином, щоб на неї не потрапляли прямі сонячні промені, та подалі від джерел тепла (духової шафи, обігрівача, радіатора, тощо).
Прямі сонячні промені можуть пошкодити акрилове покриття, а джерела тепла можуть збільшити споживання електроенергії. Надзвичайно низька температура у приміщенні також може спричинити неналежну роботу приладу.
• Не розміщуйте прилад у вологому місці.
• Вмикайте прилад у окрему належним чином встановлену розетку з заземленням. У жодному разі не відрізайте або не видаляйте третій провід (заземлення) з кабелю живлення. У разі виникнення будь-яких питань щодо живлення та/або заземлення звертайтеся до сертифікованого електрика або до авторизованого центру обслуговування клієнтів.

Важливо

• Зберігайте вино у закоркованих пляшках;
• Не перевантажуйте винну шафу;
• Не відкривайте дверцята без необхідності;
• Не накривайте полиці фольгою або будь-яким іншим матеріалом, що заважатиме циркуляції повітря;
• Якщо винна шафа не буде використовуватися протягом тривалого часу, ми рекомендуємо її ретельно вимити та залишити дверцята прочиненими для забезпечення циркуляції повітря, щоб попередити появу конденсату, плісняви або неприємного запаху.

Максимально допустимі температури у приміщенні
Цей прилад розроблений для використання при температурі навколишнього середовища, яка зазначена на табличці з відповідним маркуванням кліматичного класу.
Заміну джерела освітлення (лише LED) має здійснювати професіонал.
Цей прилад оснащений джерелом освітлення, що має клас енергоефективності G.

Клас	Символ	Діапазон максимально допустимих температур (°C)
Помірно холодний	SN	+10 до +32
Помірний	N	+16 до +32
Субтропічний	ST	+16 до +38
Тропічний	T	+16 до +43

УПРАВЛІННЯ ВИННОЮ ШАФОЮ ТА НАЛАШТУВАННЯ ТЕМПЕРАТУРИ

Інструкція до системи управління

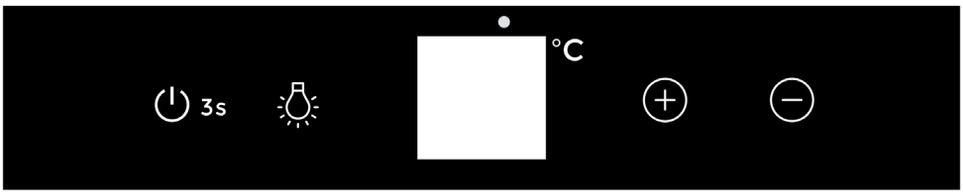

• «**ДИСПЛЕЙ**» Показує встановлену температуру.

• **Кнопка** « ⊕ » Використовується, щоб підняти температуру на 1 °C;

• **Кнопка** « ⊖ » Використовується, щоб зменшити температуру на 1 °C;

• **Кнопка** « 💡 » Використовується, щоб управляти освітленням всередині шафи.
(Натисніть цю кнопку і світло увімкнеться, незалежно від положення дверей. Натисніть цю кнопку ще раз і світло вимкнеться і знову буде вмикатися лише після відкриття дверцят.)
ПРИМІТКА: Після увімкнення світла знадобиться приблизно 3 секунди, щоб LED світло повністю згасло
• Кнопка « ⏻ 3s » Вмикає та вимикає прилад.
(Натисніть цю кнопку, щоб увімкнути прилад. Натисніть цю кнопку і потримайте 3 секунди, щоб вимкнути прилад.)

Налаштування температури
• Діапазон температури роботи винної шафи: 5 °C ~ 18 °C.
• Для налаштування температури скористайтеся кнопками ⊕ та ⊖ З кожним натисканням на кнопку температура буде відповідно збільшуватися або зменшуватися на 1°C. Коли ви дійдете до максимальної температури 18 °C або мінімальної температури 5 °C, після натискання на відповідну кнопку показник температури залишатиметься незмінним.
• Якщо ви хочете побачити поточну температуру в винній шафі, натисніть та утримуйте протягом 3 секунд кнопку «ПЛЮС» або «МІНУС», дисплей почне блимати та на ньому відобразиться поточна температура. Якщо відпустити кнопку, через 5 секунд дисплей перестане блимати та перейде в режим налаштування температури.
• **Дисплей блимає = Відображається поточна температура в шафі**
Дисплей незмінний = Режим налаштування температури

Світло всередині винної шафи
• Для економії електроенергії світло всередині винної шафи автоматично вимикається після закриття дверцят. Але ви також можете навмисно увімкнути світло в шафі, щоб воно постійно горіло. Для цього натисніть кнопку «СВІТЛО» та утримуйте 1 секунду, на дисплеї з'явиться знак «LP». Через 4 секунди дисплей перейде у свій звичайний режим, а світло буде горіти, доки ви його не вимкнете.
• Якщо ви хочете знову перейти у режим автоматичного вмикання/вимикання світла та економії електроенергії (рекомендується), натисніть та утримуйте кнопку «СВІТЛО» протягом 5 секунд, доки на екрані не з'явиться знак «LF». Через 4 секунди дисплей перейде у свій звичайний режим, а світло вимкнеться автоматично через 10 хвилин. (Якщо винна шафа оснащена дверним вимикачем, світло буде автоматично вмикатися після відкриття дверцят та вимикатися після закриття).

Примітки

• У разі відключення приладу від електромережі, зникнення напруги або вимкнення необхідно почекати від 3 до 5 хвилин перш ніж знову вмикати його. Якщо ви будете намагатися увімкнути його раніше, винна шафа не запуститься.

• Якщо ви перший раз увімкнули прилад або знову запустили його після тривалої перерви, поточний показник температури у шафі може трохи відрізнятися від температури, яку ви налаштували. Це нормально, оскільки шафі потрібен час для активації. Через декілька годин роботи винної шафи все знову налагодиться.

Додаткові функції

• **Функція запам'ятовування температури**

У випадку аварійного відключення живлення винна шафа запам'ятовує попередні налаштування температури та після його відновлення продовжує працювати у раніше встановленому режимі.

• **Сигнал відкриття дверей**

Якщо ви забули закрити дверцята або закрили їх недостатньо щільно, через 1 хвилину ви почуєте звуковий сигнал. Будь ласка, щільно закрийте дверцята, щоб не випускати холод з шафи.

• **Сигнал високої/низької температури**

Якщо температура всередині винної шафи підніметься вище 23 °C, на дисплеї з'явиться знак «HI» та через годину пролунає звуковий сигнал. Він попереджає про надмірно високу температуру та необхідність перевірити прилад, щоб встановити її причину.

Якщо температура всередині винної шафи опуститься нижче 0 °C, на дисплеї з'явиться знак «LO», пролунає звуковий сигнал та одночасно засвітиться індикатор несправності.

Схема розташування пляшок

Оберіть схему розташування пляшок відповідно до конфігурації вашого приладу.
Загальна місткість: 24 пляшки (максимально)

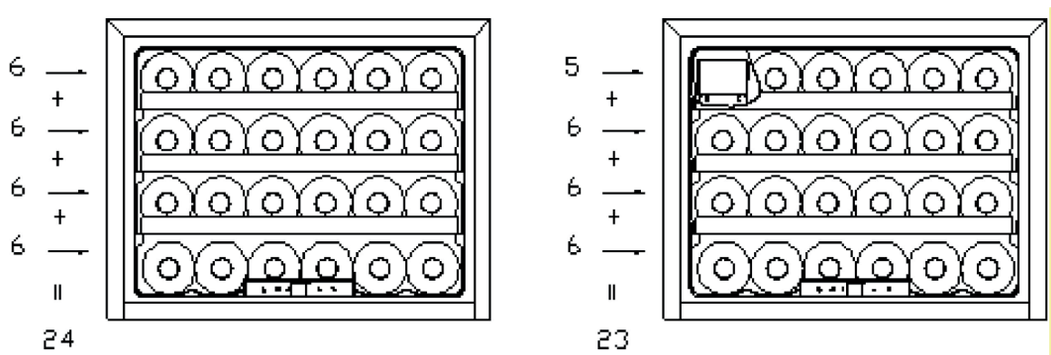

Для максимальної економії електроенергії не варто розміщувати у винній шафі продукти харчування.

Полиці

• Для легкого доступу до винних пляшок витягніть полицю на 1/3. У цій моделі зроблені відповідні позначки з обох боків полиць, щоб попередити випадіння пляшок.

• Якщо необхідно витягнути полицю з винної шафи або вставити її, поставте її як зображено на малюнку та потягніть на себе або штовхайте вперед, а потім вниз, доки вона не закріпиться на тримачах.

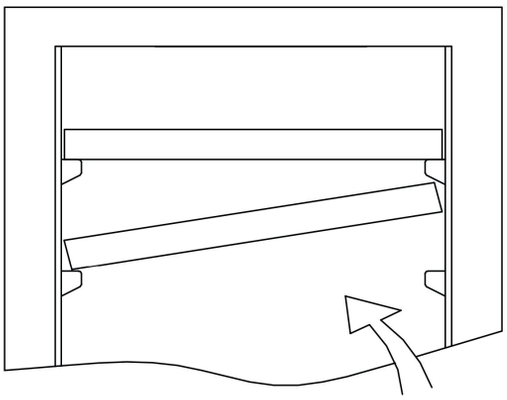

Інформація щодо розміщення винних пляшок

• Полиці були виготовлені з напівкруглими заглибинами. Високі пляшки з вином можуть також зберігатися поперек на дерев'яних полицях.

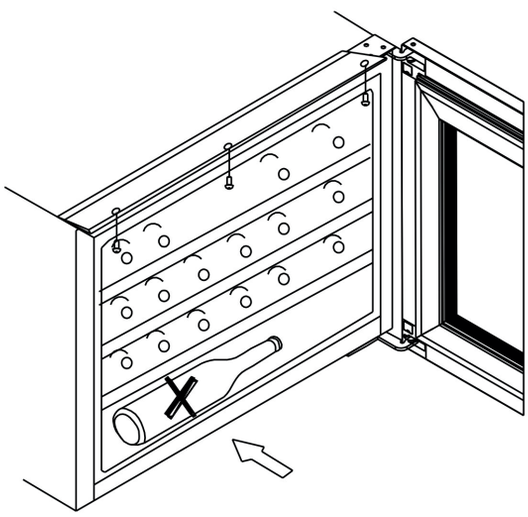

УВАГА!

Не розміщуйте пляшки поперек на дні шафи! Вони можуть випасти з шафи під час відкривання дверцят і спричинити травмування або завдання збитків.

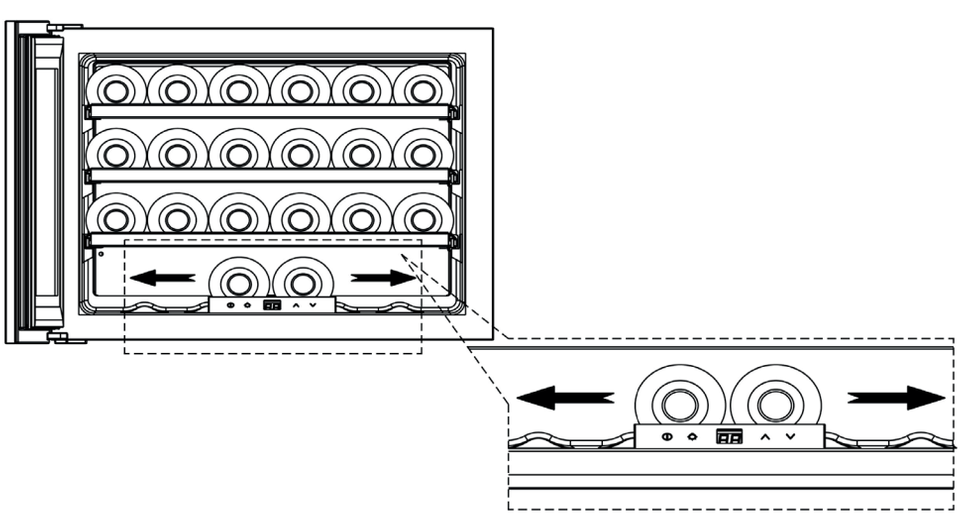

Встановлення винної шафи вбудованого типу

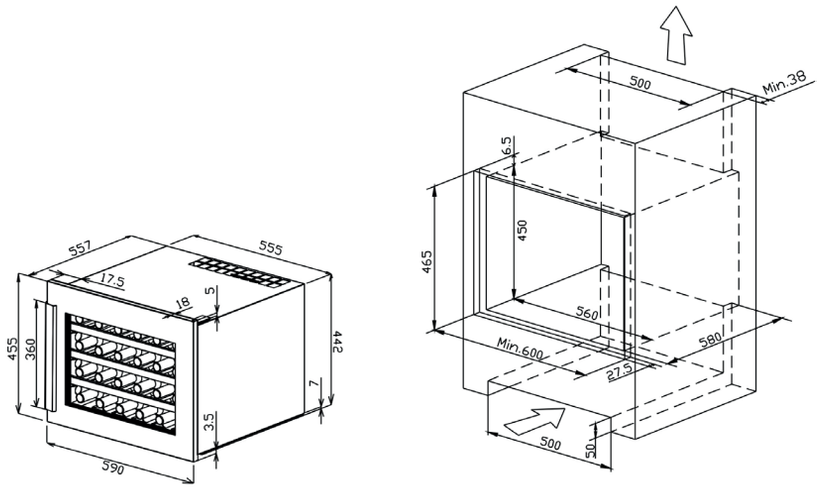

Як зафіксувати нижні кріплення

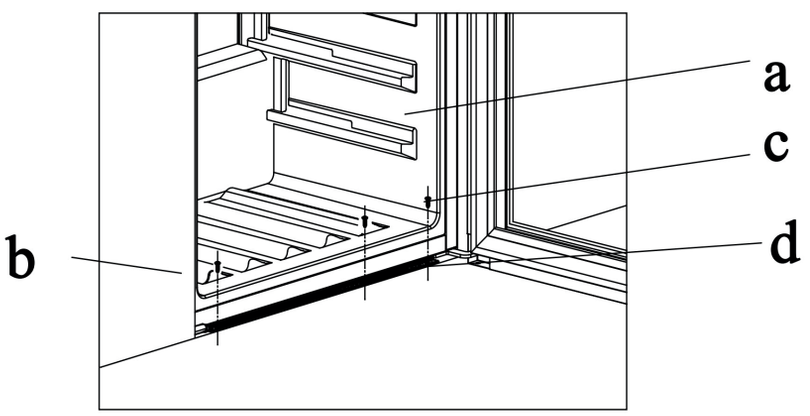

1. Встановіть винну шафу (a) у правильному положенні у відповідний відсік меблів (b).

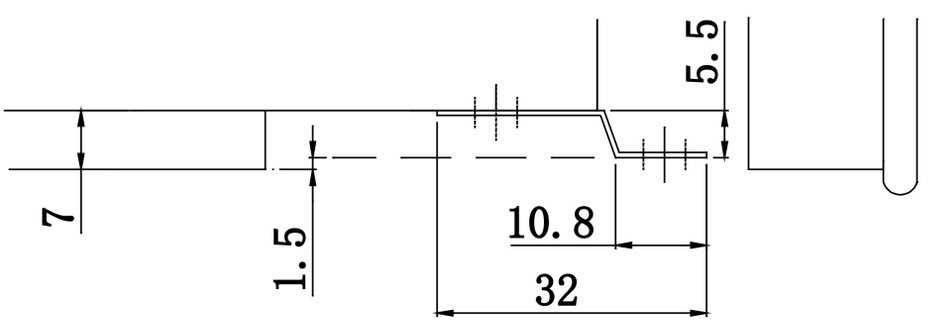

2. Закрутіть гвинти (c) у нижні кріплення за допомогою викрутки.
3. Дивіться інформацію, як закріпити верхні кріплення, на Сторінці 10 інструкції з експлуатації.

ТЕХНІЧНЕ ОБСЛУГОВУВАННЯ ТА ДОГЛЯД

Очищення винної шафи

- Вимкніть прилад, відключіть його від джерела живлення, витягніть з нього усе, у тому числі полиці.
- Для очищення приладу всередині використовуйте теплий розчин з харчовою содою. Для приготування содового розчину додайте у 1 л води 2 столові ложки харчової соди.

• Очищуйте полиці м’якою тканиною, змоченою у м’якому миючому засобі.
• Ретельно віджміть губку або ганчірку, якою будете витирати панель управління або інші електронні деталі.
• Протріть зовнішню поверхню приладу м’якою тканиною, змоченою у воді з м’яким миючим засобом, а потім витріть насухо.

Аварійне відключення живлення

• Більшість аварійних відключень живлення тривають недовго, декілька годин, а відповідно не впливають на рівень температури у винній шафі, якщо ви не будете відкривати часто двері. Якщо передбачається більш тривале відключення живлення, необхідно вжити відповідних заходів для збереження вмісту шафи.

Тимчасове припинення використання

• Коротке припинення використання: якщо ви їдете менше ніж на три тижні, залиште винну шафу увімкненою.
• Тривале припинення використання: якщо прилад не буде використовуватися протягом декількох місяців, витягніть з нього усі пляшки та вимкніть його. Ретельно вимийте та витріть насухо внутрішню поверхню. Залиште дверцята прочиненими, щоб попередити появу плісняви та неприємного запаху, якщо потрібно, підіпріть їх, щоб вони не закривалися.

Перевезення винної шафи

• Витягніть усі пляшки з шафи.
• Ретельно закріпіть усі висувні деталі (полиці) всередині приладу за допомогою клейкої стрічки.
• Закрутіть повністю ніжки, що регулюються по висоті, щоб не пошкодити їх.
• Закрийте дверцята й зафіксуйте їх клейкою стрічкою.
• Слідкуйте, щоб під час транспортування прилад залишався у вертикальному положенні. Також накрийте прилад ззовні ковдрою або чимось подібним.

Рекомендації щодо економії електроенергії

• Встановіть винну шафу у самому холодному та захищеному від прямих сонячних променів місці у кімнаті, подалі від джерел тепла.

Нижче наведена (приблизна) рекомендована температура вина під час подачі:

o	Для зберігання УСІХ ТИПІВ ВИН	12-14 °
o	Шампанське NV, Ігристе вино	6 °C
o	Шампанське Vintage	10 °C
o	Сухе біле Semillon, Sauvignon Blanc	8 °C
o	Сухе біле Gewürztraminer, Riesling	10 °C
o	Сухе біле Chardonnay	10 °C
o	Vintage Chardonnay	14 °C
o	Солодке біле Sauternes Monbazillac, Late Harvest ice wine	10 °C
o	Солодкі білі Vintage Sauternes	14 °C
o	Beaujolais	13 °C
o	Червоне Pinot Noir	16 °C
o	Vintage Pinot Noir червоне	18 °C
o	Червоне Grenache, Syrah	16 °C
o	Червоне Cabernet, Merlot, Франція, Австралія, Нова Зеландія, Чилі, Аргентина, Італія, Іспанія, Каліфорнія	18 °C

ЩОСЬ НЕ ТАК З ВАШОЮ ВИННОЮ ШАФОЮ?

Більшість проблем, які можуть виникнути з винною шафою, ви можете вирішити самостійно, заощадивши на сервісному обслуговуванні. Перш ніж телефонувати до сервісного центру, перевірте, можливо, ви зможете вирішити проблему завдяки наведеним нижче рекомендаціям.

ВИРІШЕННЯ ПРОБЛЕМ

ПРОБЛЕМА	МОЖЛИВА ПРИЧИНА
Прилад не працює.	Відключений від джерела живлення. Прилад вимкнено. Спрацював автоматичний вимикач або перегорів запобіжник.
Температура у винній шафі недостатньо низька.	Перевірте налаштування температури. Можливо необхідно відкоригувати налаштування відповідно до зовнішньої температури. Дуже часто відкривалися дверцята. Дверцята недостатньо щільно закриваються. Ущільнювач дверцят не герметично прилягає.
Часто вмикається та вимикається.	Температура у приміщенні вище норми. У винну шафу було завантажено багато пляшок вина. Дуже часто відкривалися дверцята. Дверцята недостатньо щільно закриваються. Неправильні налаштування температури. Ущільнювач дверцят не герметично прилягає.
Не спрацьовує освітлення.	Відключений від джерела живлення. Спрацював автоматичний вимикач або перегорів запобіжник. Перегоріла лампочка. Кнопка освітлення знаходиться у положенні «OFF».
Вібрація.	Перевірте, чи рівно стоїть винна шафа.
Винна шафа працює занадто шумно.	Деренчання може бути спричинене циркуляцією холодильного агента, що є нормою. Після завершення кожного циклу ви можете чути булькання, що спричинене циркуляцією холодильного агента у винній шафі. Ви можете чути потріскування та клацання в результаті розширення та звуження стінок винної шафи. Перевірте, чи рівно стоїть винна шафа.
Дверцята недостатньо щільно закриваються.	Перевірте, чи рівно стоїть винна шафа. Двері перевішувалися та були встановлені неправильно. Забруднився ущільнювач. Полиці встановлено неправильно.

Термостати, датчики температури, плати друкованого монтажу та елементи освітлення доступні як мінімум протягом семи років з моменту виходу на ринок останньої одиниці відповідної моделі.

Дверні ручки, дверні завіси, ящики та таці доступні як мінімум сім років, а ущільнювачі для дверцят – мінімум 10 років з моменту виходу на ринок останньої одиниці відповідної моделі.

Перед утилізацією приладу.

1. Відключіть прилад від джерела живлення.
2. Відріжте основний кабель та викиньте його окремо.

	Належна утилізація цього продукту
	Це маркування означає, що цей прилад не повинен утилізуватися разом із побутовим сміттям. Натомість його необхідно відвезти до пункту збору відповідних відходів, який спеціалізується на переробці електричних та електронних приладів. Для запобігання можливої шкоди довкіллю або здоров'ю людини через неконтрольовану утилізацію відходів слід сприяти раціональному повторному використанню матеріальних ресурсів. Для отримання більш детальної інформації щодо подальшої утилізації зв'яжіться з вашою місцевою адміністрацією, службою збору та переробки побутових відходів або з магазином, де ви придбали цей прилад.