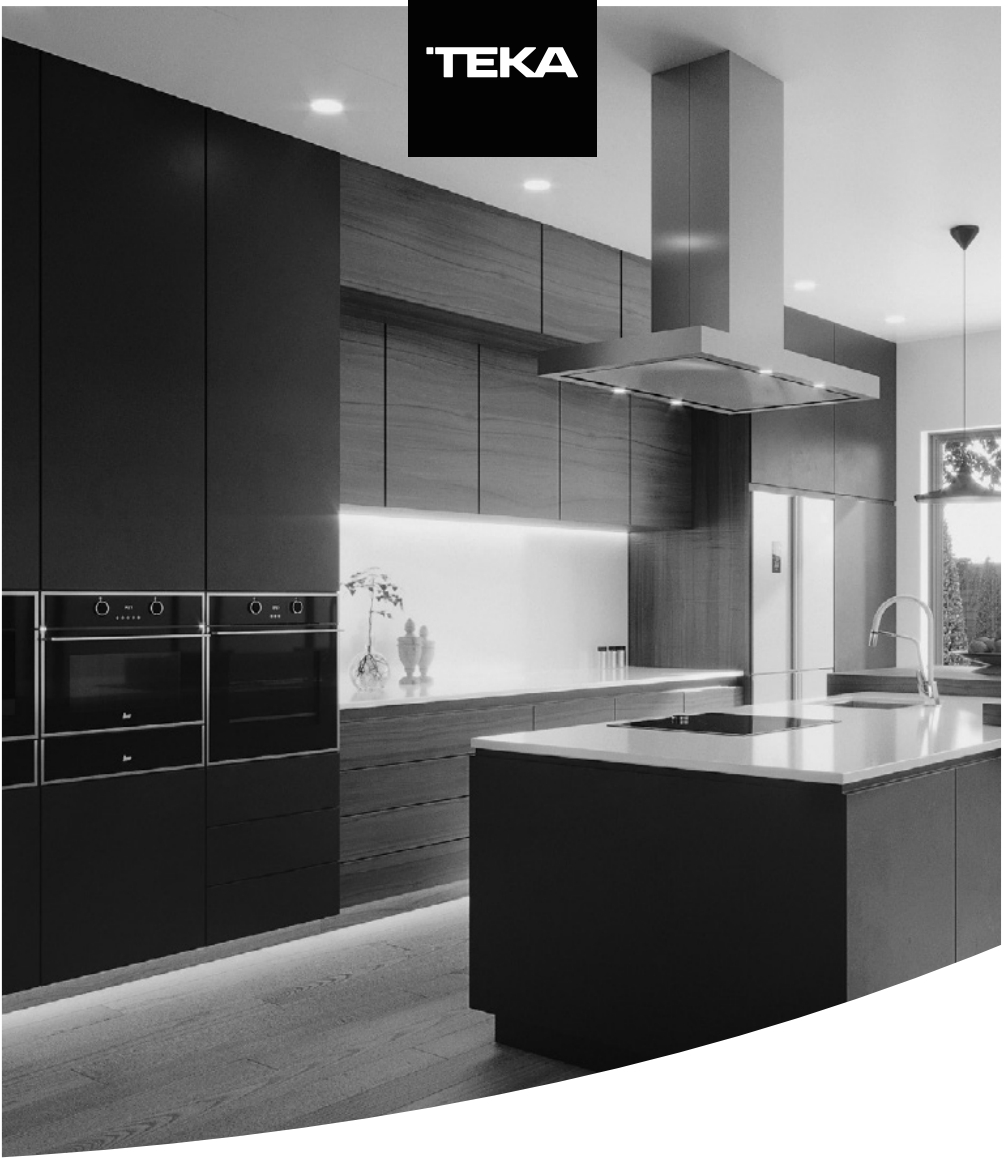

Instrukcja obsługi
DFS 46750 SS
DFS 46750 WH
PL

www.teka.com

SPIS TREŚCI

01 3 **INFORMACJE DOTYCZĄCE BEZPIECZEŃSTWA**

02 8 **PRZEGLĄD PRODUKTU**

03
9 **UŻYTKOWANIE ZMYWARKI**
9 Załadunek soli do zmiękczacza
11 Wskazówki dotyczące korzystania z koszy

04
13 **KONSERWACJA I CZYSZCZENIE**
13 Pielęgnacja zewnętrzna
13 Pielęgnacja wewnętrzna
16 Dbanie o zmywarkę

05
17 **INSTRUKCJA MONTAŻU**
17 Informacje o połączeniu elektrycznym
18 Dopływ i odpływ wody
19 Podłączanie węży spustowych
20 Ustawienie urządzenia
20 Montaż wolnostojący
21 Montaż w zabudowie (dla modelu zintegrowanego)

06 26 **WSKAZÓWKI DOTYCZĄCE ROZWIĄZYWANIA PROBLEMÓW**

07 30 **ZAŁADUNEK KOSZA**

UWAGA:

- Zapoznanie się z rozdziałem Wskazówki dotyczące rozwiązywania problemów pomoże samodzielnie rozwiązać niektóre typowe problemy.
- Jeśli nie możesz samodzielnie rozwiązać problemów, skontaktuj się z wykwalifikowanym technikiem.
- Producent, kierując się polityką ciągłego rozwoju i unowocześniania swoich produktów, ma prawo dokonywać zmian bez wcześniejszego powiadomienia.
- W przypadku zagubienia lub nieaktualności instrukcji obsługi, możesz otrzymać nową od producenta lub odpowiedzialnego sprzedawcy.

INFORMACJE DOTYCZĄCE BEZPIECZEŃSTWA

⚠ OSTRZEŻENIE

Podczas korzystania ze zmywarki należy przestrzegać poniższych środków ostrożności:

- Instalację i naprawy może wykonywać wyłącznie wykwalifikowany technik.
- Urządzenie jest przeznaczone do użytku w gospodarstwach domowych i podobnych zastosowaniach, takich jak:
  – kuchnie pracownicze w sklepach, biurach i innych środowiskach pracy;
  – domy w gospodarstwach;
  – hotele, motele i inne obiekty mieszkalne;
  – pensjonaty oferujące zakwaterowanie ze śniadaniem.
- Dzieci w wieku 8 lat i starsze oraz osoby o ograniczonej sprawności ruchowej, sensorycznej lub umysłowej, a także osoby nieposiadające należytego doświadczenia lub wiedzy mogą korzystać z urządzenia pod warunkiem, że znajdują się pod nadzorem lub otrzymały wytyczne dotyczące bezpiecznego używania urządzenia i rozumieją związane z tym zagrożenia.
- Dzieci nie mogą bawić się urządzeniem. Dzieciom nie wolno czyścić urządzenia ani przeprowadzać na nim prac konserwacyjnych bez nadzoru. (Dla EN60335-1)

To urządzenie może być używane przez osoby (w tym dzieci) o ograniczonych zdolnościach fizycznych, sensorycznych lub umysłowych bądź osoby nieposiadające doświadczenia i wiedzy jedynie wtedy, gdy są one nadzorowane lub zostały poinstruowane w zakresie użytkowania urządzenia przez osobę odpowiedzialną za ich bezpieczeństwo. (Dla IEC60335-1)

- Materiały opakowaniowe mogą być niebezpieczne dla dzieci! To urządzenie jest przeznaczone wyłącznie do użytku domowego.
- By uniknąć ryzyka porażenia prądem elektrycznym, nie zanurzać urządzenia, przewodu ani wtyczki w wodzie lub innej cieczy.
- Przed czyszczeniem i konserwacją urządzenia należy je odłączyć od zasilania.
- Użyć miękkiej ściereczki zwilżonej łagodnym mydłem, a następnie wytrzeć ponownie suchą ściereczką.

⏚ Instrukcja uziemiania

- To urządzenie musi zostać uziemione. W przypadku awarii lub uszkodzenia uziemienie zmniejszy ryzyko porażenia prądem elektrycznym, zapewniając ścieżkę o najmniejszym oporze dla prądu elektrycznego. Urządzenie jest wyposażone we wtyczkę z przewodem uziemiającym.
- Wtyczkę należy podłączyć do odpowiedniego gniazdka, które jest zamontowane i uziemione zgodnie ze wszystkimi lokalnymi przepisami i rozporządzeniami.
- Nieprawidłowe podłączenie przewodu uziemiającego urządzenia może stwarzać ryzyko porażenia prądem elektrycznym.
- W razie wątpliwości dotyczących prawidłowego uziemienia urządzenia należy skonsultować się z wykwalifikowanym elektrykiem lub przedstawicielem serwisu.

- Nie wolno modyfikować wtyczki dostarczonej wraz z urządzeniem, jeśli nie pasuje ona do gniazdka.
- Należy zlecić montaż odpowiedniego gniazdka wykwalifikowanemu elektrykowi.
- Nie wolno nadmiernie obciążać drzwi ani kosza na naczynia zmywarki, ani też siadać bądź stawać na nich.
- Nie uruchamiać zmywarki, jeśli wszystkie panele obudowy nie są prawidłowo założone.
- Gdy zmywarka pracuje, należy bardzo ostrożnie otwierać drzwi, gdyż istnieje ryzyko rozlania się wody.
- Nie wolno umieszczać żadnych ciężkich przedmiotów ani stawać na otwartych drzwiach urządzenia. Urządzenie może się przechylić do przodu.
- Podczas wkładania rzeczy do mycia:
  1) Ostre przedmioty należy umieścić w miejscu, w którym nie uszkodzą uszczelki drzwi;
  2) Ostrzeżenie: Noże i inne przybory z ostrymi końcami należy umieszczać w koszyku ostrzami skierowanymi w dół lub w pozycji poziomej.
- Niektóre detergenty do zmywarek są silnie zasadowe. Mogą być niezwykle niebezpieczne w przypadku połknięcia. Należy unikać kontaktu ze skórą i oczami oraz nie pozwalać dzieciom zbliżać się do zmywarki, gdy drzwi są otwarte.
- Po zakończeniu cyklu zmywania sprawdź, czy w dozowniku nie pozostał detergent w proszku.

- Nie myć plastikowych przedmiotów, chyba że mają oznaczenie „można myć w zmywarce" lub podobne.
- W przypadku nieoznakowanych przedmiotów z tworzyw sztucznych należy sprawdzić zalecenia producenta.
- Należy używać wyłącznie detergentów i środków nabłyszczających zalecanych do stosowania w zmywarkach automatycznych.
- Nie wolno używać w zmywarce mydła, detergentu do prania ani płynu do mycia rąk.
- Zaleca się, by zawsze zamykać drzwi, ponieważ mogą stwarzać ryzyko potknięcia.
  Jeśli przewód zasilający jest uszkodzony, musi zostać wymieniony przez producenta, jego przedstawiciela serwisowego lub podobnie wykwalifikowaną osobę, aby uniknąć zagrożenia.
- Podczas montażu nie wolno nadmiernie lub niebezpiecznie zginać lub zgniatać zasilacza.
- Nie podejmować prób modyfikowania elementów sterujących.
- Urządzenie należy podłączyć do głównego zaworu wody za pomocą nowych zestawów węży. Nie używać ponownie starych zestawów.
- Aby oszczędzać energię, urządzenie w trybie czuwania wyłączy się automatycznie, jeśli przez 15 minut nie zostanie wykonana żadna czynność.
- Maksymalna liczba zmywanych zastaw stołowych wynosi 14.
- Maksymalne dopuszczalne ciśnienie wody wlotowej wynosi 1 MPa.
- Minimalne dopuszczalne ciśnienie wody wlotowej wynosi 0,04 MPa.

Utylizacja



- Niepotrzebne opakowanie i urządzenie należy oddać do punktu recyklingu. W związku z tym należy odłączyć zasilanie, a tym samym wyłączyć urządzenie zamykające drzwi.
- Opakowania tekturowe są produkowane z papieru pochodzącego z recyklingu i należy je oddać do punktu zbiórki makulatury w celu przeprowadzenia recyklingu.
- Prawidłowa utylizacja produktu zapobiega negatywnemu wpływowi na środowisko i zdrowie ludzi, który może wystąpić w przypadku niewłaściwego postępowania z tym produktem.
- Bardziej szczegółowe informacje na temat recyklingu tego produktu można uzyskać od lokalnego urzędu miejskiego lub zakładu utylizacji odpadów komunalnych.
- **UTYLIZACJA: Nie wyrzucać baterii razem z niesortowanymi odpadami komunalnymi. Konieczne jest oddzielne gromadzenie takich odpadów w celu poddania ich specjalnej obróbce.**

PRZEGLĄD PRODUKTU

IMPORTER:

Aby w pełni wykorzystać możliwości zmywarki, przed pierwszym użyciem należy uważnie przeczytać całą instrukcję obsługi.

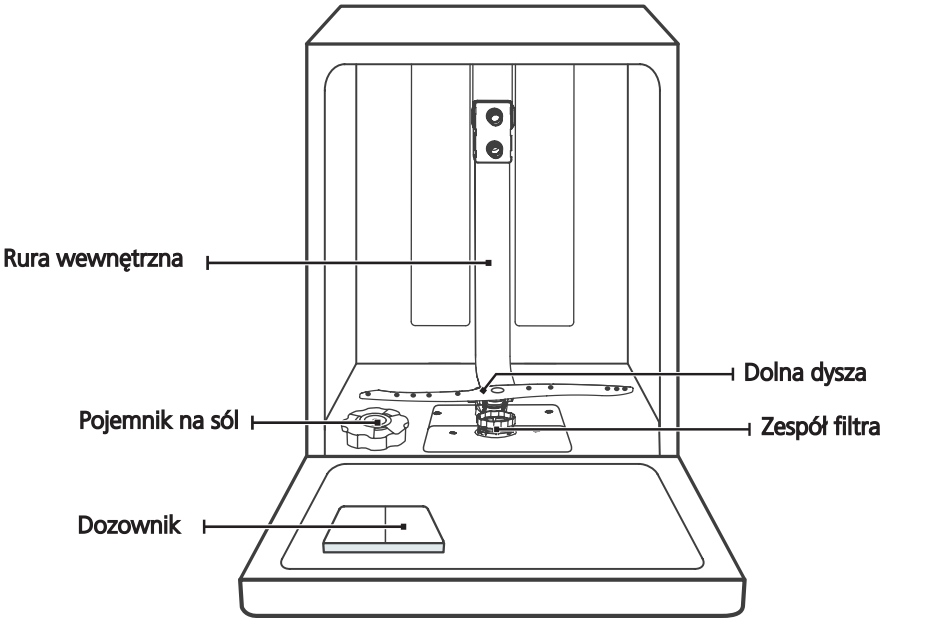

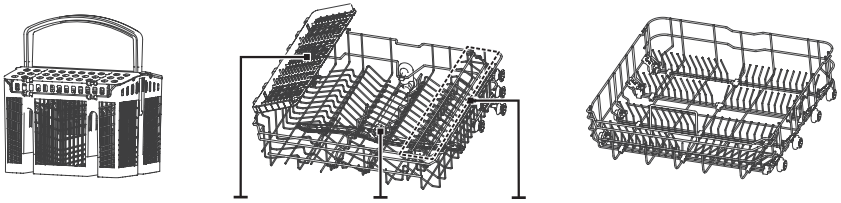

Kosz na sztućce | Górny kosz | Dolny kosz

UWAGA:

Zdjęcia mają charakter wyłącznie poglądowy. Poszczególne modele mogą się różnić. Decydujący jest rzeczywisty wygląd produktu.

UŻYTKOWANIE ZMYWARKI

Przed użyciem zmywarki:

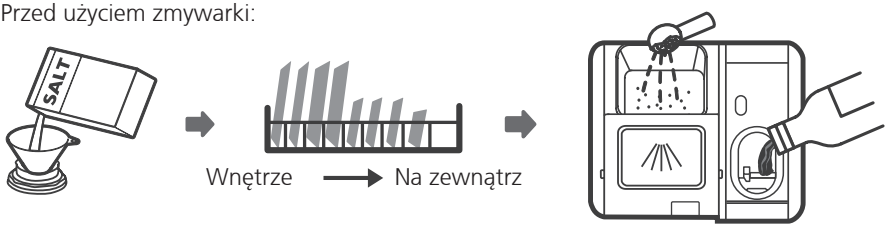

1. Ustawić zmiękczacz wody
2. Załadunek soli do zmiękczacza
3. Załadunek kosza
4. Napełnij dozownik

Aby ustawić zmiękczacz wody, zapoznaj się z sekcją 1 „Zmiękczacz wody" w CZĘŚCI II : Wersja specjalna.

Załadunek soli do zmiękczacza

UWAGA:

Jeśli posiadany model nie jest wyposażony w zmiękczacz wody, można pominąć tę sekcję. Należy używać wyłącznie soli przeznaczonej do zmywarek. Pojemnik na sól znajduje się pod dolnym koszem i należy go napełniać zgodnie z poniższą instrukcją:

⚠OSTRZEŻENIE

- **Należy używać wyłącznie soli przeznaczonej do zmywarek!**
  Typy soli, które nie są przeznaczone do zmywarek, w szczególności sól stołowa, uszkodzą zmiękczacz wody. Producent nie udziela gwarancji na uszkodzenia powstałe wskutek użycia nieodpowiedniej soli i nie ponosi odpowiedzialności za nie.
- **Sól należy uzupełniać wyłącznie przed rozpoczęciem cyklu.**
  Zapobiegnie to gromadzeniu się na dłuższy czas na dnie urządzenia rozsypanych ziaren soli lub rozlanej słonej wody, które mogłyby spowodować korozję.

Aby dodać sól do zmywarki, należy wykonać poniższe czynności:

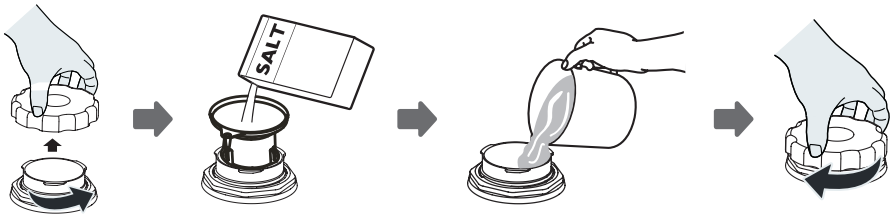

1. Zdjąć dolny kosz i odkręcić nakrętkę zbiornika.
2. Umieścić koniec lejka (jeśli jest w zestawie) w otworze i wsypać około 1,5 kg soli do zmywarki.
3. Napełnić pojemnik na sól wodą do maksymalnego poziomu. Wyciek niewielkiej ilości wody z pojemnika na sól jest zjawiskiem normalnym.
4. Po napełnieniu pojemnika należy dokładnie zakręcić nakrętkę.
5. Kontrolka ostrzegawcza dotycząca soli zgaśnie, gdy pojemnik zostanie napełniony solą.
6. Natychmiast po wsypaniu soli do pojemnika należy uruchomić program mycia (zalecamy użycie programu krótkiego). W przeciwnym razie słona woda może uszkodzić układ filtrujący, pompę lub inne ważne części urządzenia. Gwarancja nie obejmuje takiej sytuacji.

UWAGA:

- Pojemnik na sól można uzupełnić dopiero wtedy, gdy na panelu sterowania zaświeci się kontrolka ostrzegająca o braku soli. W zależności od tego, jak dobrze sól się rozpuszcza, kontrolka ostrzegawcza może się nadal świecić, nawet gdy pojemnik na sól jest pełny.
  Jeśli na panelu sterowania nie ma kontrolki ostrzegawczej o niskim poziomie soli (to dotyczy niektórych modeli), można oszacować, kiedy należy uzupełnić sól w zmiękczaczu wody, na podstawie liczby cykli wykonanych przez zmywarkę.
- W przypadku rozsypania soli należy ją usunąć poprzez namoczenie lub skorzystanie z programu szybkiego mycia.

Wskazówki dotyczące korzystania z koszy

Regulacja górnego kosza

Typ 1:

Wysokość górnego kosza można łatwo dostosować, by zmieścić wyższe naczynia zarówno w górnym, jak i dolnym koszu.
By ustawić wysokość górnego kosza, należy wykonać poniższe kroki:

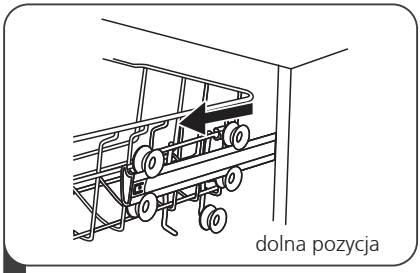

1 Wyciągnąć górny kosz.

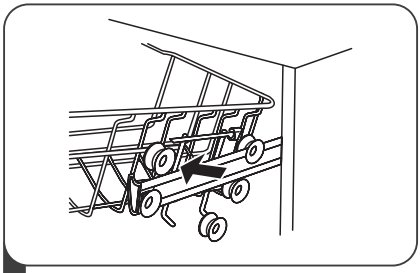

2 Usunąć górny kosz.

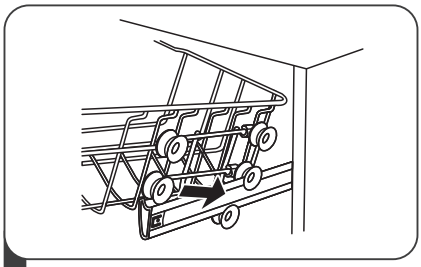

3 Ponownie zamontować górny kosz na górnych lub dolnych rolkach.

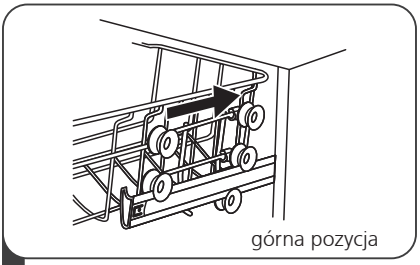

4 Wepchnąć górny kosz.

Typ 2:

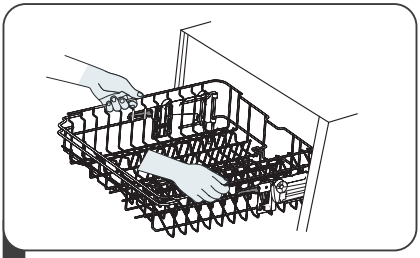

1 Aby podnieść górny kosz, wystarczy chwycić środkowe części jego boków tak, by zablokował się w pozycji górnej. Nie trzeba podnosić uchwytu regulacyjnego.

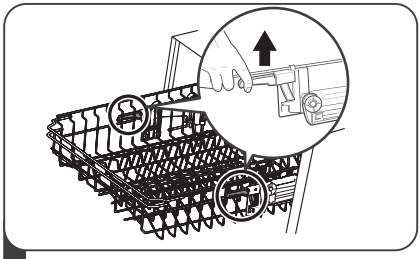

2 Aby obniżyć górny kosz, należy podnieść uchwyty regulacyjne po obu stronach, aby zwolnić kosz i opuścić go do dolnej pozycji.

Składanie koszy na filiżanki

Aby zrobić miejsce na wyższe naczynia w górnym koszu, należy podnieść półkę na filiżanki. Wówczas będzie można oprzeć o nią wysokie szklanki. Możesz również zdjąć go, gdy nie jest potrzebny do użytku.



Składanie półek kosza

Kolce w dolnym koszu służą do przytrzymywania talerzy i półmiska.
Można je opuścić, aby uzyskać więcej miejsca na większe naczynia.

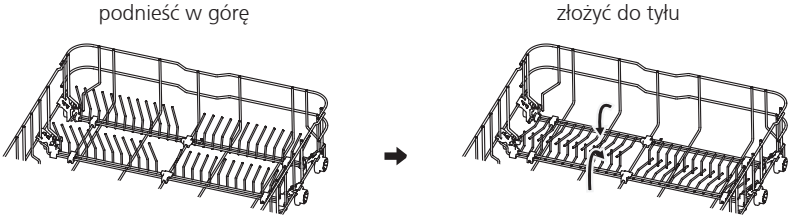

KONSERWACJA I CZYSZCZENIE

Pielęgnacja zewnętrzna

Drzwi i uszczelka drzwi

Należy regularnie czyścić uszczelki drzwi miękką, wilgotną ściereczką, aby usunąć resztki jedzenia.

Podczas ładowania naczyń do zmywarki resztki jedzenia i napojów mogą kapać na boki drzwi zmywarki. Powierzchnie te znajdują się poza komorą mycia i nie dociera do nich woda z dysz. Wszelkie osady należy wyczyścić przed zamknięciem drzwi.

Panel sterowania

Jeśli konieczne jest wyczyszczenie panelu sterowania, do tego celu należy używać wyłącznie miękkiej wilgotnej szmatki.

⚠ OSTRZEŻENIE

- Aby zapobiec przedostaniu się wody do zamka drzwi i elementów elektrycznych, nie należy używać żadnego rodzaju środków czyszczących w sprayu.
- Nie wolno używać ściernych środków czyszczących ani szorstkich gąbek na powierzchniach zewnętrznych, ponieważ mogą zarysować powłokę. Niektóre ręczniki papierowe mogą również rysować lub pozostawiać ślady na powierzchni.

Pielęgnacja wewnętrzna

Układ filtrujący

System filtrów na dnie komory zmywania zatrzymuje większe zanieczyszczenia powstające podczas cyklu zmywania. Większe nagromadzone zanieczyszczenia mogą powodować zatykanie się filtrów. Regularnie sprawdzaj stan filtrów i w razie potrzeby czyść je pod bieżącą wodą. Aby wyczyścić filtry w komorze zmywania, wykonaj poniższe czynności.

UWAGA:

Zdjęcia mają charakter wyłącznie poglądowy. Poszczególne modele układu filtrującego i dysz mogą się różnić.

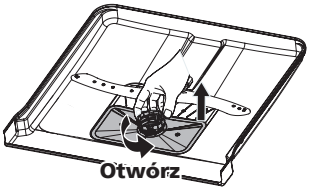

1 Należy złapać filtr wstępny i obrócić go w kierunku przeciwnym do ruchu wskazówek zegara, aby go odblokować. Podnieść filtr i wyjąć go ze zmywarki.

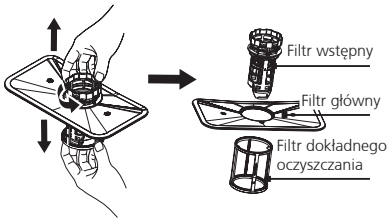

2 Filtr dokładnego oczyszczania można wyciągnąć z dolnej części zespołu filtra.
Filtr wstępny można odłączyć od filtra głównego, delikatnie ściskając zaczepy u góry i pociągając kosz.

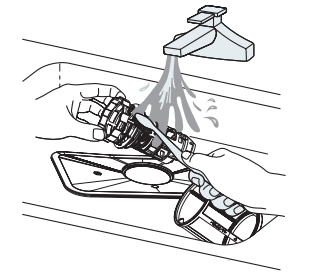

3 Większe resztki jedzenia można usunąć poprzez wypłukanie filtra pod bieżącą wodą.
Aby wykonać dokładniejsze czyszczenie, należy użyć miękkiej szczotki.

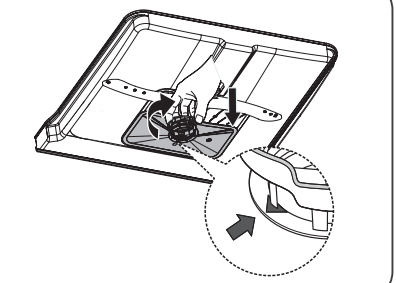

4 Ponownie zamontować filtry, wykonując procedurę demontażu w odwrotnej kolejności, wymienić wkład filtra i obrócić go w kierunku zgodnym z ruchem wskazówek zegara do strzałki oznaczającej zamknięcie.

⚠ OSTRZEŻENIE

- Nie dokręcać filtrów zbyt mocno. Należy dokładnie zamontować filtry w odpowiedniej kolejności, w przeciwnym razie do układu mogą dostać się większe zanieczyszczenia i spowodować zatkanie.
- Nie wolno używać zmywarki bez założonych filtrów. Nieprawidłowe umieszczenie filtra może obniżyć wydajność urządzenia oraz doprowadzić do uszkodzenia naczyń i sztućców.

Dysze

Należy regularnie czyścić dysze, ponieważ chemikalia z twardą wodą zatkają otwory dysz i łożyska.

By wyczyścić dysze, należy wykonać poniższą procedurę:

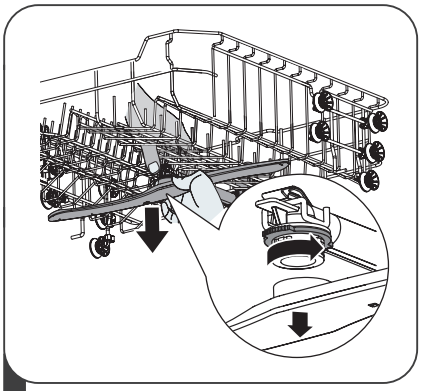

1 Aby zdemontować dysze górne, należy chwycić nakrętkę na środku i obracać dyszą w kierunku przeciwnym do ruchu wskazówek zegara.

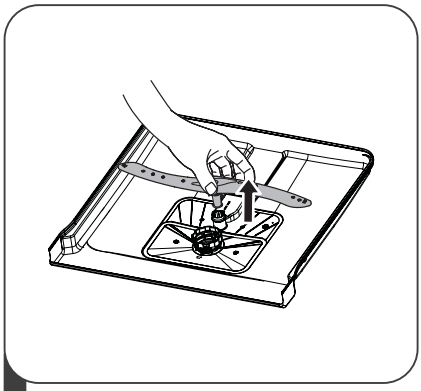

2 By zdemontować dyszę dolną, należy ją pociągnąć w górę.

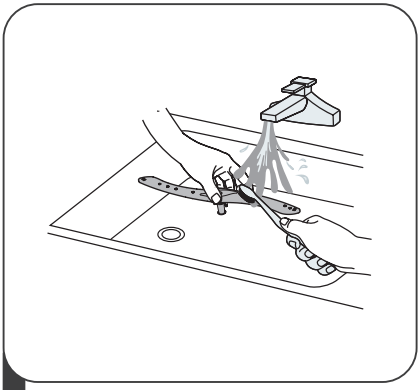

3 Umyć dysze ciepła wodą z mydłem i użyć miękkiej szczotki do wyczyszczenia otworów dysz. Wymień je po dokładnym wypłukaniu.

Dbanie o zmywarkę

Ostrzeżenie przed zamarzaniem

Należy zastosować środki chroniące przed zamarzaniem w trakcie zimy. Po każdym cyklu mycia należy wykonać poniższe czynności:

1. Odłączyć zasilanie elektryczne od zmywarki u jego źródła.
2. Zakręcić dopływ wody i odłączyć rurę wlotu wody od zaworu wodnego.
3. Spuścić wodę z rury wlotowej i zaworu. (Zebrać wodę do miski)
4. Ponownie podłączyć rurę wlotu wody do zaworu wodnego.
5. Wyjąć filtr znajdujący się na dnie komory i za pomocą gąbki wchłonąć wodę ze zbiornika.

Po każdym myciu

Po każdym myciu należy zakręcić dopływ wody do urządzenia i na jakiś czas pozostawić drzwi lekko otwarte, tak aby nie dopuścić do uwięzienia wilgoci i zapachów wewnątrz urządzenia.

Wyjąć wtyczkę

Przed przystąpieniem do czyszczenia lub konserwacji należy zawsze wyjąć wtyczkę z gniazdka.

Zakaz używania rozpuszczalników i środków ściernych

Do czyszczenia części zewnętrznych i gumowych zmywarki nie wolno używać rozpuszczalników ani ściernych produktów czyszczących. Należy używać wyłącznie ściereczki zwilżonej ciepłą wodą z mydłem.
By usunąć plamy i zacieki z powierzchni wewnętrznej, należy użyć ściereczki zwilżonej wodą z dodatkiem odrobiny octu lub środka czyszczącego przeznaczonego do zmywarek.

Gdy urządzenie nie jest używane przez dłuższy czas

Zaleca się uruchomić cykl mycia, gdy zmywarka jest pusta, po czym należy wyjąć wtyczkę z gniazdka, zakręcić dopływ wody i pozostawić drzwi urządzenia uchylone. To wydłuży czas eksploatacji uszczelek drzwi i zapobiegnie powstawaniu nieprzyjemnych zapachów wewnątrz urządzenia.

Przenoszenie urządzenia

Jeśli urządzenie musi zostać przemieszczone, należy starać się utrzymywać je w pozycji pionowej. Jeśli będzie to konieczne, zmywarkę można położyć na jej tylnej stronie.

Uszczelki

Jednym z czynników powodujących powstawanie nieprzyjemnych zapachów w zmywarce są resztki jedzenia pozostające w uszczelkach. Okresowe czyszczenie wilgotną gąbką zapobiegnie wystąpieniu tego zjawiska.

INSTRUKCJA MONTAŻU

⚠ OSTRZEŻENIE



Ryzyko porażenia prądem elektrycznym

Przed rozpoczęciem montażu zmywarki należy odłączyć zasilanie elektryczne. Niewykonanie tej czynności stwarza ryzyko śmierci lub porażenia elektrycznego.

⚠ Uwaga

Rury i urządzenia elektryczne powinny zostać zamontowane przez wykwalifikowane osoby.

Informacje o połączeniu elektrycznym

⚠ OSTRZEŻENIE

Dla własnego bezpieczeństwa:

- Nie należy używać podłączać tego urządzenia do przedłużacza ani wtyczki rozgałęźnej.
- Pod żadnym pozorem nie wolno przecinać ani usuwać połączenia uziemiającego z przewodu zasilającego.

Wymagania elektryczne

Należy sprawdzić napięcie znamionowe na tabliczce znamionowej i podłączyć zmywarkę do odpowiedniego źródła zasilania. Należy zastosować wymagany bezpiecznik 10 A, 13 A lub 16 A; zaleca się użycie bezpiecznika zwłocznego lub wyłącznika automatycznego i zapewnić oddzielny obwód dla urządzenia.

Połączenie elektryczne

Napięcie i częstotliwość zasilania muszą być zgodne z wartościami podanym na tabliczce znamionowej. Wtyczkę można podłączać wyłącznie do gniazdek z odpowiednim uziemieniem. Jeśli gniazdko elektryczne, do którego urządzenie ma zostać podłączone, nie jest odpowiednie dla tej wtyczki, należy wymienić gniazdko – nie wolno stosować przejściówek ani podobnych urządzeń, ponieważ mogą one powodować przegrzanie i oparzenia.

⚠ Przed użyciem należy upewnić się, że urządzenie jest odpowiednio uziemione

Dopływ i odpływ wody

Przyłącze zimnej wody

Należy podłączyć wąż doprowadzający zimną wodę do gwintowanego złącza 3/4 cala, upewniając się, że jest mocno zamocowany.
Jeśli rury wodne są nowe lub nie były używane przez dłuższy czas, należy na jakiś czas odkręcić wodę, by sprawdzić, czy jest czysta. Ten środek ostrożności jest konieczny, by uniknąć ryzyka zablokowania dopływu wody i uszkodzenia urządzenia.

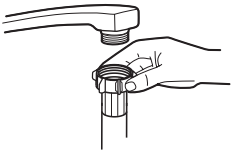

standardowy wąż dopływowy



bezpieczny wąż dopływowy

Informacje o bezpiecznym wężu dopływowym

Bezpieczny wąż dopływowy ma podwójną ściankę. System gwarantuje interwencję poprzez zablokowanie przepływu wody w przypadku pęknięcia węża doprowadzającego wodę lub gdy przestrzeń powietrzna między samym wężem doprowadzającym wodę a zewnętrznym wężem karbowanym zostanie wypełniona wodą.

⚠ OSTRZEŻENIE

Wąż podłączony do kranu może pęknąć, jeśli zostanie zainstalowany na tym samym dopływie wody co zmywarka. Jeśli zlew ma taki wąż, zaleca się jego odłączenie i zatkanie otworu.

Jak podłączyć bezpieczny wąż dopływowy

1. Wyciągnąć węże bezpieczeństwa ze schowka znajdującego się z tyłu zmywarki.
2. Dokręcić śruby węża bezpieczeństwa do kranu za pomocą gwintu 3/4 cala.
3. Przed uruchomieniem zmywarki należy całkowicie odkręcić wodę.

Jak odłączyć bezpieczny wąż dopływowy

1. Zakręcić wodę.
2. Odkręcić bezpieczny wąż dopływowy od kranu.

Podłączanie węży spustowych

Włożyć wąż spustowy do rury spustowej o średnicy co najmniej 4 cm lub poprowadzić go do zlewu, uważając, by nie zgiąć ani załamać go. Wysokość rury odpływowej musi być mniejsza niż 1000 mm. Wolny koniec węża nie może być zanurzony w wodzie, aby zapobiec jej cofaniu się.

⚠ Należy dokładnie zamocować wąż spustowy w pozycji A lub B.

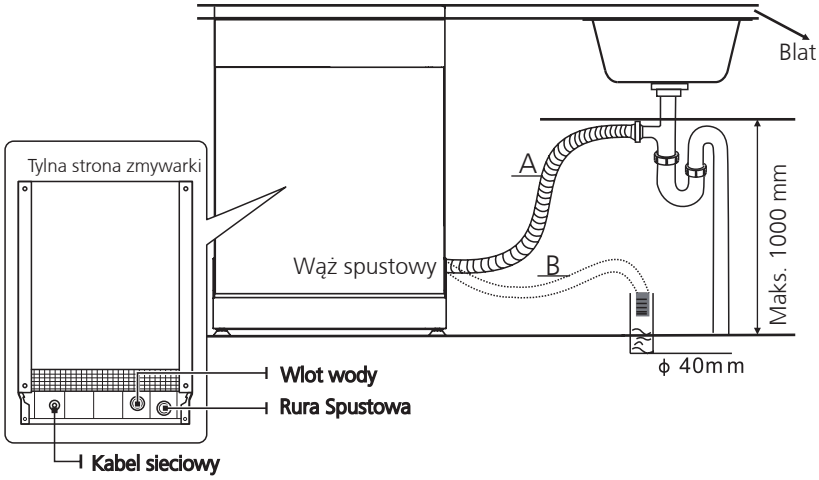

Jak odprowadzać nadmiar wody z węży

Jeśli zlew znajduje się na wysokości większej niż 1000 nad podłogą, nadmiaru wody z węży nie można odprowadzić bezpośrednio do zlewu. Nadmiar wody z węża należy odprowadzić do miski lub odpowiedniego pojemnika umieszczonego na zewnątrz, niżej niż zlew.

Wylot wody

Podłączyć wąż spustowy. Wąż spustowy musi być prawidłowo zamontowany, aby zapobiec wyciekom wody. Upewnić się, że wąż spustowy nie jest zagięty ani załamany.

Wąż przedłużający

Jeśli wąż spustowy musi zostać przedłużony, należy użyć podobnego węża. Długość węża nie może przekraczać 4 metrów, w przeciwnym razie skuteczność mycia zmywarki może zostać obniżona.

Połączenie syfonowe

Przyłącze odpływu musi znajdować się na wysokości mniejszej niż 100 cm (maksymalnie) od spodu zmywarki. Wąż odpływowy należy zamocować.

Ustawienie urządzenia

Umieścić urządzenie w wybranym miejscu. Tył zmywarki powinien przylegać do ściany znajdującej się za nią, a jej boki do sąsiadujących szafek lub ścian. Zmywarka jest wyposażona w węże doprowadzające i odprowadzające wodę, które można umieścić zarówno po prawej, jak i po lewej stronie, co ułatwia właściwy montaż.

Poziomowanie urządzenia

Po ustawieniu urządzenia w odpowiednim położeniu do wypoziomowania można ustawić jego wysokość poprzez regulację stopnia dokręcenia stópek.
W żadnym przypadku urządzenie nie powinno być pochylone o więcej niż 2°.

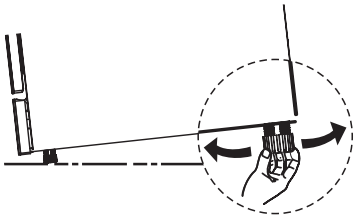

UWAGA:

Dotyczy wyłącznie zmywarki wolnostojącej

Montaż wolnostojący

Montaż pomiędzy istniejącymi szafkami

Wysokość zmywarki (845 mm) została zaprojektowana tak, aby umożliwić montaż urządzenia pomiędzy szafkami o tej samej wysokości w nowoczesnych kuchniach zabudowanych. Nogi można regulować w taki sposób, aby uzyskać odpowiednią wysokość. Laminowana powierzchnia urządzenia nie wymaga szczególnej pielęgnacji, gdyż jest odporna na ciepło, zarysowania i plamy.

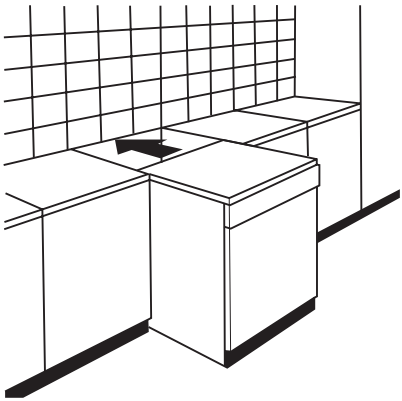

Pod istniejącym blatem roboczym

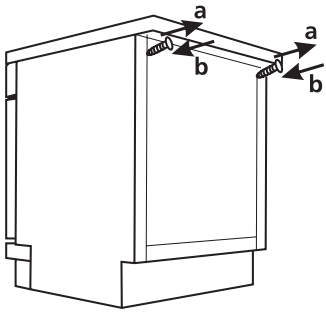

(W przypadku montażu pod blatem roboczym) W większości nowoczesnych kuchni zabudowanych obecny jest tylko jeden blat roboczy, pod którym montuje się szafki i sprzęt AGD. W tym przypadku należy usunąć blat roboczy zmywarki poprzez odkręcenie śrub znajdujących się pod tylną krawędzią blatu (a).

⚠ Uwaga

Po zdjęciu blatu roboczego należy ponownie przykręcić śruby pod jego tylną krawędzią (b).

Wysokość zostanie wówczas zmniejszona do 815 mm, zgodnie z normami międzynarodowymi (ISO), a zmywarka będzie idealnie pasować pod blat kuchenny.

Instalacja do zabudowy (dla modelu do zabudowy)

Krok 1. Wybieranie najlepszego miejsca na zmywarkę

Zmywarkę należy zamontować w pobliżu istniejących węży dopływowego i odpływowego oraz przewodu zasilającego.
Ilustracje przedstawiają wymiary szafki i miejsce montażu zmywarki.

1. Odległość między górną krawędzią zmywarki i szafką a zewnętrznymi drzwiami zlicowanymi z szafką jest mniejsza niż 5 mm.

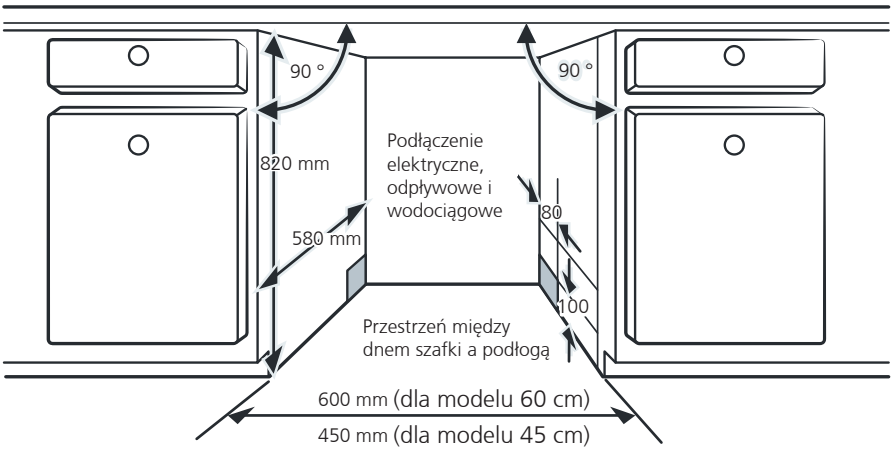

2. Jeżeli zmywarka jest zamontowana w narożniku szafki, należy pozostawić trochę miejsca na otwarcie drzwi.

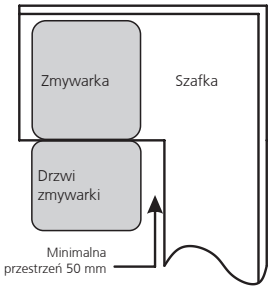

UWAGA:

W zależności od tego, gdzie znajduje się gniazdko elektryczne, może zaistnieć konieczność wycięcia otworu po przeciwnej stronie szafki.

Krok 2. Wymiary i montaż panelu estetycznego

Drewniany panel dekoracyjny można przygotować zgodnie z rysunkami montażowymi.

Półzintegrowany model

Rozdziel rzep A i rzep B, przyklej rzep A do drewnianego panelu dekoracyjnego, a rzep B do zewnętrznej strony drzwi zmywarki (patrz rysunek A). Po zamontowaniu panelu, przymocuj go do drzwi zewnętrznych za pomocą śrub i nakrętek (patrz rysunek B).

A

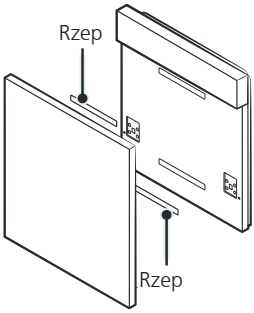

B

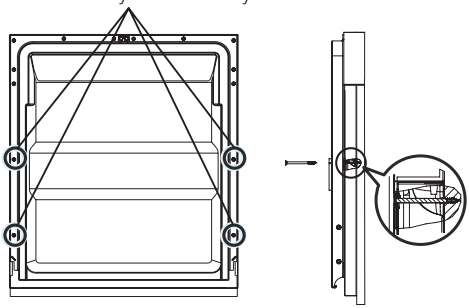

Model w pełni zintegrowany

Zamontuj hak na panelu estetycznym i umieść go w szczelinie zewnętrznych drzwi zmywarki (patrz rysunek A). Po zamontowaniu panelu, przymocuj go do drzwi zewnętrznych za pomocą śrub i nakrętek (patrz rysunek B).

A

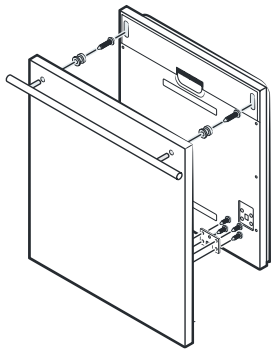

B

1.Usuń cztery krótkie śruby.

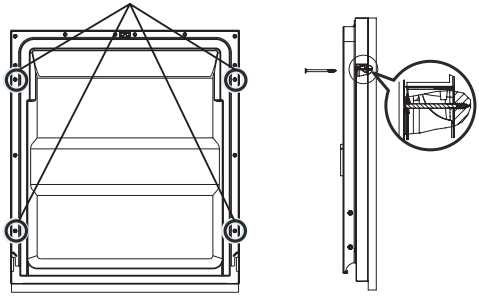

2.Wkręć cztery długie śruby

Krok 3. Regulacja napięcia sprężyny drzwiowej

1. Sprężyny drzwi są fabrycznie ustawione na odpowiednie napięcie dla drzwi zewnętrznych. Jeśli zainstalowano panele estetyczne, konieczne będzie dostosowanie naciągu sprężyny drzwi. Obróć śrubę regulacyjną, aby napędzić regulator i naciągnąć lub poluzować linkę stalową.
2. Napięcie sprężyny drzwi jest prawidłowe, gdy drzwi pozostają poziome w pełni otwartej pozycji, a jednocześnie unoszą się do pozycji zamkniętej przy lekkim podniesieniu palcem.

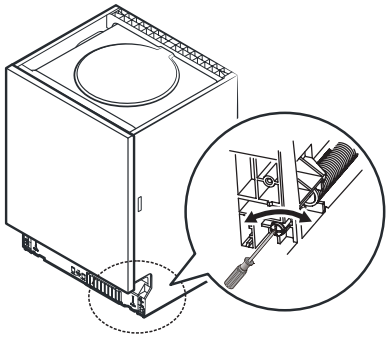

Krok 4. Kroki instalacji zmywarki

Proszę zapoznać się z konkretnymi krokami instalacji przedstawionymi na rysunkach montażowych.

1. Przymocuj listwę skraplającą pod blatem szafki. Proszę upewnić się, że listwa skraplająca jest równo z krawędzią blatu roboczego. (Krok 2)
2. Podłącz wąż dopływowy do zimnej wody.
3. Podłącz wąż odpływowy.
4. Podłącz przewód zasilający.
5. Ustaw zmywarkę w docelowym miejscu. (Krok 4)
6. Wyrównaj zmywarkę. Tylną nóżkę można regulować z przodu zmywarki, obracając śrubę krzyżakową znajdującą się w środku podstawy urządzenia za pomocą wkrętaka krzyżakowego . Aby wyregulować przednie nóżki, użyj płaskiego śrubokręta i obracaj je, aż zmywarka będzie wypoziomowana. (Kroki od 5 do 6)
7. Zamontuj drzwi meblowe do zewnętrznych drzwi zmywarki. (Krok 7 do Krok 10)
8. Dostosuj napięcie sprężyn drzwi za pomocą klucza imbusowego, obracając go zgodnie z ruchem wskazówek zegara, aby dokręcić lewą i prawą sprężynę drzwi. Niewykonanie tej czynności może spowodować uszkodzenie zmywarki. (Krok 11)
9. Zmywarka musi być solidnie zamocowana na swoim miejscu. Istnieją dwa sposoby na wykonanie tego zadania:
   A. Standardowa powierzchnia robocza: Włóż hak montażowy w szczelinę płaszczyzny bocznej i przymocuj go do blatu roboczego za pomocą śrub.
   B. Blat marmurowy lub granitowy: Przymocuj bok za pomocą śrub.

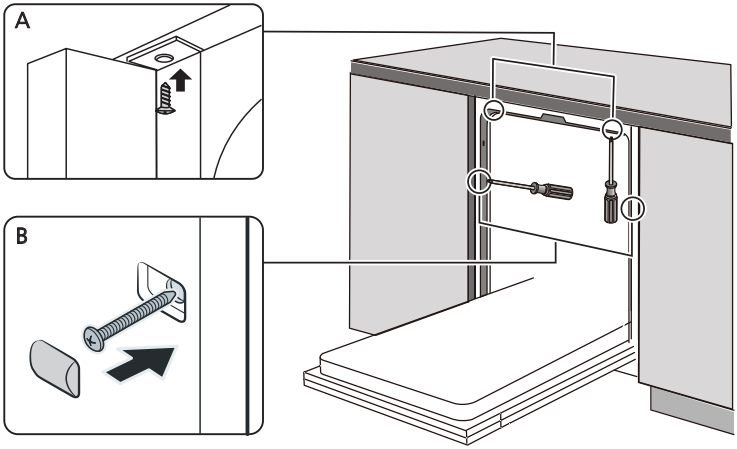

Krok 5. Poziomowanie

Zmywarka musi być wypoziomowana, aby zapewnić prawidłowe działanie koszy na naczynia i optymalną wydajność mycia.

1. Umieść poziomnicę na drzwiach i prowadnicy kosza wewnątrz komory, jak pokazano, aby sprawdzić, czy zmywarka jest wypoziomowana.
2. Wyrównaj zmywarkę, regulując każdą z trzech nóżek poziomujących osobno.
3. Przy poziomowaniu zmywarki należy uważać, aby nie przewróciła się.

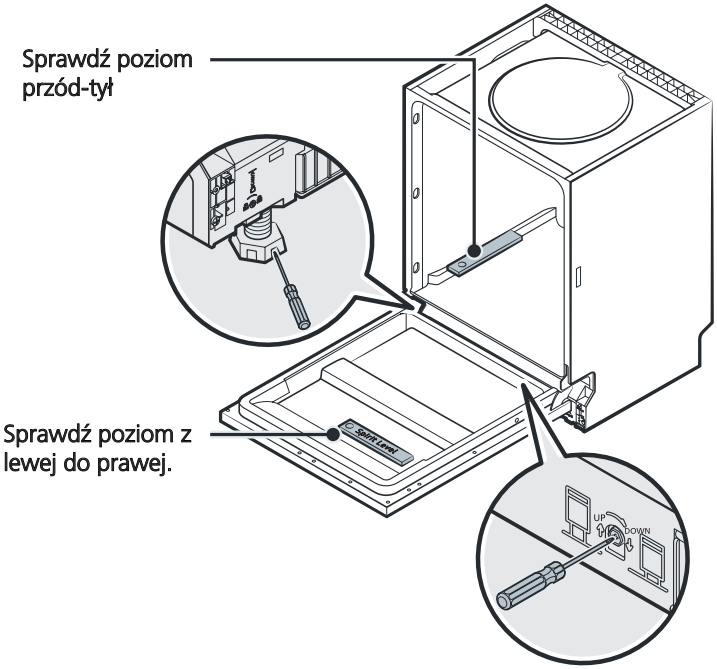

UWAGA:

Maksymalna wysokość regulacji nóżek wynosi 50 mm.

WSKAZÓWKI DOTYCZĄCE ROZWIĄZYWANIA PROBLEMÓW

Przed wezwaniem serwisu

Zapoznanie się z tabelami na kolejnych stronach może sprawić, że wezwanie serwisu będzie niepotrzebne.

Problem	Możliwe przyczyny	Co zrobić
Zmywarka się nie uruchamia	Przepalony bezpiecznik lub zadziałanie wyłącznika automatycznego.	Wymienić bezpiecznik lub zresetować wyłącznik automatyczny. Odłączyć wszystkie inne urządzenia podłączone do tego samego obwodu, co zmywarka.
	Zasilacz nie jest włączony.	Sprawdzić, czy zmywarka jest włączona i czy drzwi są dokładnie zamknięte. Sprawdzić, czy przewód zasilający jest prawidłowo podłączony do gniazdka ściennego.
	Ciśnienie wody jest niskie	Należy upewnić się, że dopływ wody jest podłączony prawidłowo i jest odkręcony.
	Drzwi zmywarki nie są prawidłowo zamknięte.	Należy pamiętać o prawidłowym zamknięciu drzwi i zablokowaniu ich.
Woda nie została wypompowana ze zmywarki	Skręcony lub zatkany wąż spustowy.	Sprawdzić wąż spustowy.
	Filtr jest zatkany.	Sprawdź filtr zgrubny.
	Zatkany zlew kuchenny.	Upewnić się, że zlew kuchenny prawidłowo odprowadza wodę. Jeśli problemem jest zlew kuchenny, który nie odprowadza wody, być może potrzebny będzie hydraulik, a nie serwisant zmywarek.
Piana w komorze zmywania	Niewłaściwy detergent.	Aby uniknąć tworzenia się piany, należy używać wyłącznie specjalnego detergentu do zmywania naczyń. Jeżeli do tego dojdzie, należy otworzyć zmywarkę i pozwolić pianie odparować. Wlać 1 galon zimnej wody na dno zmywarki. Zamknąć drzwi zmywarki i wybrać dowolny cykl. Na początku zmywarka spuści wodę. Po zakończeniu tego etapu należy otworzyć drzwi i sprawdzić, czy mydliny zniknęły. W razie konieczności powtórzyć tę czynność.

Problem	Możliwe przyczyny	Co zrobić
	Rozlany płyn nabłyszczający.	Należy zawsze natychmiast spłukiwać plamy płynu nabłyszczającego.
Zaplamione wnętrze komory	Być może użyto detergentu z barwnikiem.	Upewnić się, że detergent nie zawiera barwników.
Biały osad na powierzchni wewnętrznej	Minerały wody twardej.	Do czyszczenia wnętrza użyj wilgotnej gąbki z detergentem do zmywarek i załóż gumowe rękawice. Nigdy nie używaj żadnego innego środka czyszczącego poza płynem do zmywarek, ponieważ może to spowodować pienienie się lub tworzenie się piany.
Na sztućcach są plamy rdzy	Dotknięte tym problemem naczynia nie są odporne na korozję.	Unikać mycia w zmywarce naczyń i sztućców, które nie są odporne na korozję.
	Po dodaniu soli do zmywarki nie uruchomiono programu. Do cyklu mycia dostały się śladowej ilości soli.	Po dodaniu soli należy zawsze uruchomić program mycia bez żadnych naczyń stołowych. Nie wybierać funkcji Turbo (jeśli jest obecna) po dodaniu soli do zmywarek.
	Pokrywa zmiękczacza jest luźna.	Sprawdzić, czy pokrywa zmiękczacza jest prawidłowo zamocowana.
Stukanie w zmywarce	Dysza uderza w naczynie w koszu.	Przerwać program i ułożyć ponownie przedmioty, które blokują dyszę.
Grzechotanie w zmywarce	W zmywarce znajdują się luźne naczynia.	Przerwać program i ponownie ułożyć naczynia i sztućce.
Stukanie w rurach wodnych	Przyczyną może być instalacja na miejscu lub przekrój rurociągu.	To nie ma wpływu na działanie zmywarki. W razie wątpliwości skontaktować się z wykwalifikowanym hydraulikiem.
Naczynia nie są czyste	Naczynia nie zostały prawidłowo załadowane.	Patrz CZĘŚĆ II „Przygotowywanie i ładowanie naczyń”.
	Program nie był wystarczająco wydajny.	Wybrać bardziej intensywny program.

Problem	Możliwe przyczyny	Co zrobić
Naczynia nie są czyste.	Wlano za mało detergentu.	Użyć więcej detergentu lub zmienić go na inny.
	Naczynia blokują ruch dysz.	Ułożyć naczynia tak, aby dysza mogła się swobodnie obracać.
	Zestaw filtrów nie jest czysty lub nie jest prawidłowo zamontowany w podstawie komory myjącej. To może zablokować strumienie dysz.	Wyczyścić filtr lub zamontować go prawidłowo. Wyczyścić otwory dysz.
Zmętnienie na wyrobach szklanych.	Miękka woda i zbyt duża ilości detergentu.	Należy użyć mniejszej ilości detergentu w przypadku miękkiej wody i wybrać krótszy cykl, by dobrze umyć wyroby szklane.
Na naczyniach i szklankach pojawiają się białe plamy.	Twarda woda może zostawiać osady.	Dodaj więcej detergentu.
Czarne lub szare plamy na naczyniach	Aluminiowe utensylia ocierały się o naczynia.	Aby usunąć te ślady, należy użyć łagodnego, ściernego środka czyszczącego.
W dozowniku znajdują się resztki detergentu	Naczynia blokowały dozownik detergentu.	Należy prawidłowo załadować naczynia.
Naczynia nie schną	Nieprawidłowo załadowane naczynia.	Załaduj zmywarkę zgodnie z zaleceniami w instrukcji.
	Wyjęto naczynia zbyt wcześnie.	Nie opróżniać zmywarki od razu po myciu. Lekko uchylić drzwi, aby para mogła wydostać się na zewnątrz. Nie wyjmować naczyń do momentu, w którym temperatura wewnątrz urządzenia będzie bezpieczna. W pierwszej kolejności należy opróżnić dolny kosz, aby zapobiec kapaniu wody z górnego kosza.

Problem	Możliwe przyczyny	Co zrobić
Naczynia nie schną	Wybrano niewłaściwy program.	Krótki program oznacza niższą temperaturę mycia, co zmniejsza skuteczność czyszczenia. Należy wybrać program z długim czasem mycia.
	Używanie sztućców z powłoką niskiej jakości.	Te naczynia utrudniają odpływ wody. Sztućce i naczynia tego typu nie nadają się do mycia w zmywarce.

ZAŁADUNEK KOSZY ZGODNIE Z NORMĄ EN60436:

1. Górny kosz:

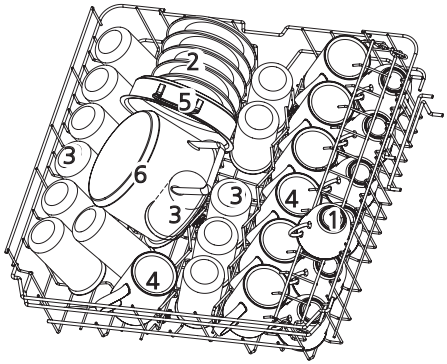

Numer	Pozycja
1	Filiżanki
2	Spodki
3	Szklanki
4	Kubki
5	Garnek do pieczenia
6	Mały garnek

2. Dolny kosz:

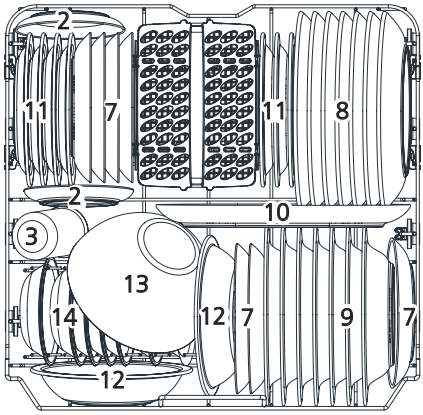

Numer	Pozycja
7	Talerze deserowe
8	Talerze obiadowe
9	Talerze do zupy
10	Talerz owalny
11	Talerze deserowe z melaminy
12	Miski melaminowe
13	Szklana miska
14	Miski deserowe
15	Kosz na sztućce

3. Kosz na sztućce:

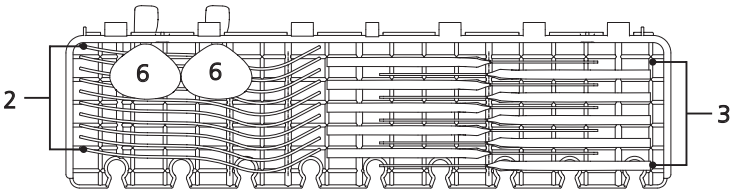

UWAGA:

Lekkie, płaskie naczynia należy umieszczać na półce. Całkowita masa jest mniejsza niż 1,5 kg.

4. Kosz na sztućce:

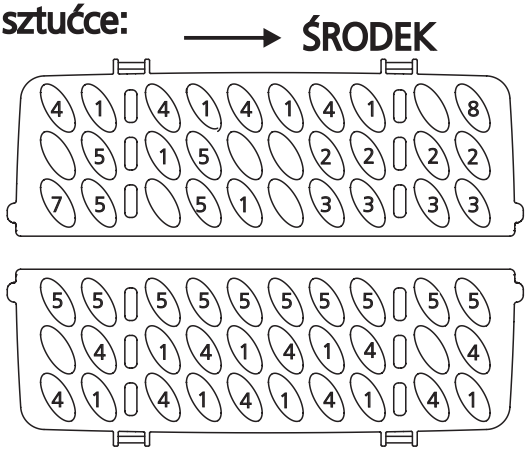

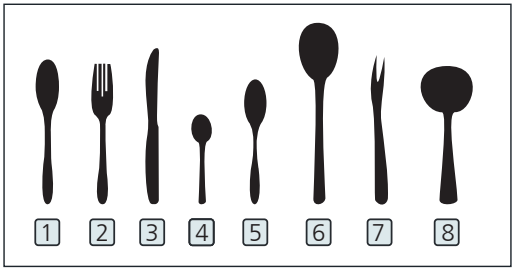

Numer	Pozycja
1	Łyżki do zupy
2	Widelce
3	Noże
4	Łyżeczki do herbaty
5	Łyżeczki deserowe
6	Łyżki do nakładania potraw
7	Widelec do nakładania potraw
8	Chochla do sosu

Informacje dotyczące testów porównawczych zgodnych z normą EN60436
Pojemność: 14 zestawów zastawy stołowej
Pozycja górnego kosza: pozycja dolna
Program: ECO
Ustawienia płynu nabłyszczającego: Max
Ustawienie zmiękczacza: H3

SPIS TREŚCI

01

4 **UŻYTKOWANIE ZMYWARKI**
4 Panel sterowania
7 Zmiękczacz wody
8 Przygotowywanie i wkładanie naczyń
11 Działanie płynu nabłyszczającego i detergentu
12 Uzupełnianie pojemnika na płyn nabłyszczający
13 Napełnianie dozownika detergentu

02

14 **PROGRAMOWANIE ZMYWARKI**
14 Tabela Programów Prania
16 Uruchamianie cyklu zmywania
16 Zmiana programu w połowie cyklu
17 Musisz dodać naczynie?
17 Automatyczne Otwieranie

03

18 **KODY BŁĘDÓW**

04

19 **INFORMACJE TECHNICZNE**

UWAGA:

- Jeśli nie możesz samodzielnie rozwiązać problemów, skontaktuj się z wykwalifikowanym technikiem.
- Producent, kierując się polityką ciągłego rozwoju i unowocześniania swoich produktów, ma prawo dokonywać zmian bez wcześniejszego powiadomienia.
- W przypadku zagubienia lub nieaktualności instrukcji obsługi, możesz otrzymać nową od producenta lub odpowiedzialnego sprzedawcy.

KRÓTKA INSTRUKCJA OBSŁUGI

Aby uzyskać szczegółowy sposób obsługi, przeczytaj odpowiednią treść w instrukcji obsługi.

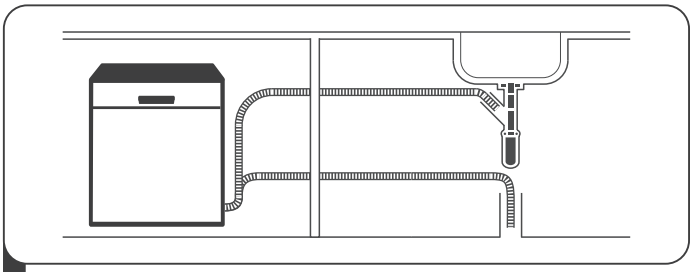

1 Zamontować zmywarkę

(Proszę sprawdzić sekcję 5 „INSTRUKCJA MONTAŻU" w CZĘŚCI I : Wersja ogólna.)

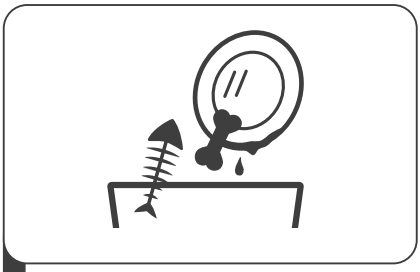

2 Usuwanie większych resztek ze sztućców

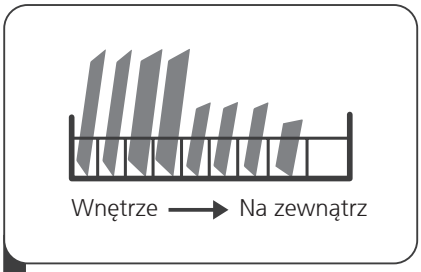

3 ZAŁADUNEK KOSZA

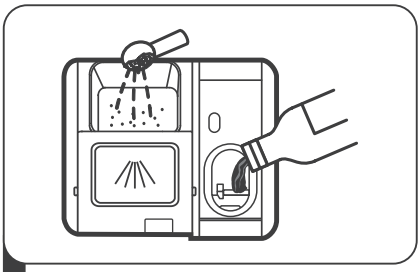

4 Napełnianie dozownika

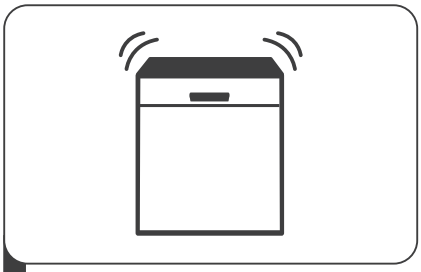

5 Wybieranie programu i uruchamianie zmywarki

UŻYTKOWANIE ZMYWARKI

Panel sterowania

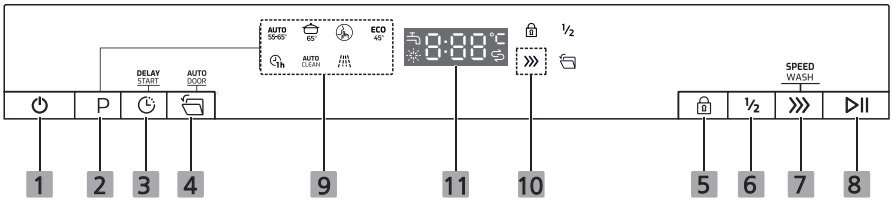

Obsługa (Przycisk)

1 **Zasilanie**	Należy nacisnąć ten przycisk, by włączyć zmywarkę.
2 **Program**	Naciśnij ten przycisk, aby wybrać odpowiedni program mycia — zaświeci się wskaźnik programu.
3 **Opóźnienie**	Naciśnij ten przycisk, aby ustawić opóźnione godziny zmywania. Można opóźnić rozpoczęcie mycia nawet o 24 godziny. Jednokrotne naciśnięcie tego przycisku opóźnia rozpoczęcie mycia o jedną godzinę.
4 **Automatyczne otwieranie**	Po wybraniu tej funkcji drzwi zmywarki otwierają się automatycznie po zakończeniu programu, co poprawia efekty suszenia. Ta funkcja jest domyślnie włączona. (Nie można jej używać z programem Namaczanie).
5 **Blokada dziecięca**	Funkcja ta umożliwia zablokowanie przycisków na panelu sterowania, by zapobiec przypadkowemu uruchomieniu zmywarki przez dzieci. Aktywny pozostaje tylko przycisk zasilania. Aby zablokować lub odblokować przyciski na panelu sterowania, przytrzymaj przycisk przez 3 sekundy. Po naciśnięciu tego przycisku zaświeci się odpowiedni wskaźnik.
6 **Połowa obciążenia**	Jeśli zmywarka jest zapełniona mniej więcej w połowie lub w mniejszym stopniu, można wybrać tę funkcję, aby oszczędzać energię i wodę. (Można jej używać wyłącznie z programami Intensywny, Cichy, ECO, 1 godzina)
7 **Funkcja**	Naciśnij przycisk, aby wybrać funkcję, odpowiedni wskaźnik zostanie włączony.
8 **Start/Pauza**	Naciśnij przycisk, aby uruchomić wybrany program zmywania lub wstrzymać trwający program.

Wyświetlacz

9 Program	AUTO 55-65° Auto Automatyczne wykrywanie lekkiego, średniego lub mocnego zabrudzenia naczyń z zaschniętymi resztkami jedzenia bądź bez. 65° Intensywny Do mycia najbardziej zabrudzonych naczyń oraz normalnie zabrudzonych garnków, patelni, talerzy itp. z zaschniętymi resztkami jedzenia. Cichy Mniejszy hałas i normalne zużycie energii; funkcja przeznaczona do używania wieczorami. ECO 45° ECO To standardowy program odpowiedni dla przeciętnie zabrudzonych naczyń, takich jak garnki, talerze, szklanki i lekko zabrudzone patelnie. 1h 1 godzina Do normalnie zabrudzonych naczyń wymagających szybkiego zmywania. AUTO CLEAN Samoczyszczenie (konserwacja) Ten program zapewnia skuteczne czyszczenie samej zmywarki. Namaczanie Do płukania naczyń, które mają zostać umyte później tego samego dnia.
10 Funkcja	Przyspieszone zmywanie Skraca czas trwania programu. (Można jej używać wyłącznie z programami Intensywny, Cichy, ECO, 1 godzina)

Wyświetlacz

11 **Ekran**	Zawór wody Jeśli świeci się wskaźnik „ ”, oznacza to, że zawór wody jest zamknięty. Płyn nabłyszczający Gdy kontrolka „ ” się świeci, oznacza to, że poziom płynu nabłyszczającego w zmywarce jest niski i trzeba go uzupełnić. Sól Gdy kontrolka „ ” się świeci, oznacza to, że poziom nabłyszczacza w zmywarce jest niski i trzeba go uzupełnić.  Wyświetla czas trwania programu, kod błędu, temperaturę zmywania zasadniczego itp.

Zmiękczacz wody

Zmiękczacz wody należy ustawić ręcznie za pomocą pokrętła ustawienia twardości wody. Zadaniem zmiękczacza wody jest usuwanie z wody minerałów i soli, które mogłyby mieć szkodliwy wpływ na działanie urządzenia.
Im więcej minerałów, tym twardsza jest woda.
Zmiękczacz należy dostosować do twardości wody w okolicy. Informacje na temat twardości wody w okolicy można uzyskać od właściwego lokalnego organu.

Regulacja zużycia soli

Zmywarka została zaprojektowana tak, aby umożliwić regulację ilości zużywanej soli w zależności od twardości używanej wody. Celem jest optymalizacja i dostosowanie poziomu zużycia soli.

Aby dostosować zużycie soli, należy wykonać poniższe kroki:

1. Zamknąć drzwi i włączyć urządzenie;
2. W ciągu 60 sekund od naciśnięcia przycisku zasilania naciśnij i przytrzymaj przycisk programu przez ponad 5 sekund, aby uruchomić tryb ustawiania zmiękczacza wody;
3. Naciśnij ponownie przycisk programowy, aby wybrać odpowiedni zestaw zgodnie z lokalnymi warunkami. Ustawienia będą zmieniać się w następującej kolejności: H3->H4->H5->H6->H1->H2->H3;
4. Tryb konfiguracji zamknie się po 5 sekundach bezczynności; ewentualnie można nacisnąć przycisk zasilania, by zakończyć ustawienia.

TWARDOŚĆ WODY				Poziom zmiękczacza wody	Zużycie soli (gram/cykl)
Stopnie niemieckie dH	Stopnie francuskie fH	Stopnie brytyjskie Clarke	Mmol/l		
0–5	0–9	0–6	0–0,94	H1	0
0 - 11	10–20	7–14	1,0–2,0	H2	9
12–17	21-30	15–21	2,1–3,0	H3	12
18–22	31-40	22–28	3,1–4,0	H4	20
23–34	41–60	29–42	4,1–6,0	H5	30
35–55	61–98	43–69	6,1–9,8	H6	60

1°dH=1,25 °Clarke=1,78 °fH=0,178 mmol/l
Ustawienie fabryczne: H3
Skontaktuj się z lokalnym zakładem wodociągowym, aby uzyskać informacje na temat twardości dostarczanej wody.

Proszę sprawdzić sekcję 3 „Ładowanie soli do zmiękczacza" w CZĘŚCI I: Wersja ogólna, jeśli w zmywarce brakuje soli.

UWAGA:

Jeśli posiadany model nie jest wyposażony w zmiękczacz wody, można pominąć tę sekcję. Zmiękczacz wody

Twardość wody różni się w zależności od miejsca. Jeżeli w zmywarce używana jest twarda woda, na naczyniach i sztućcach będą gromadzić się osady.

Urządzenie wyposażone jest w specjalny zmiękczacz, który wykorzystuje pojemnik na sól zaprojektowany specjalnie w celu usuwania kamienia i minerałów z wody.

Przygotowywanie i wkładanie naczyń

- Warto rozważyć zakup naczyń, które są oznaczone jako przeznaczone do mycia w zmywarce
- W przypadku niektórych produktów należy wybrać program z najniższą możliwą temperaturą.
- Aby zapobiec uszkodzeniom, nie należy wyjmowac wyrobów ze szkła ani sztućców ze zmywarki natychmiast po zakończeniu programu.

Mycie niżej wymienionych sztućców/naczyń

Nie nadają się do mycia w zmywarce

- Sztućce z uchwytami z drewna, rogu, porcelany lub masy perłowej
- Przedmioty z tworzywa sztucznego nieodporne na wysoką temperaturę
- Starsze sztućce z klejonymi elementami nieodpornymi na wysoką temperaturę.
- Klejone sztućce lub naczynia
- Przedmioty z cyny lub miedzi
- Szkło kryształowe
- Przedmioty stalowe podatne na rdzewienie
- Drewniane półmiski
- Przedmioty wykonane z włókien syntetycznych

W ograniczonym stopniu nadającsię do mycia w zmywarce

- Niektóre rodzaje szklanek mogą zmatowieć po wielu cyklach mycia. Części srebrne
- i aluminiowe mają tendencję do odbarwiania się podczas mycia. Wzory szkliwione
- mogą blaknąć, jeśli są często myte w zmywarce.

Zalecenia dotyczące załadunku zmywarki

Usunąć wszelkie większe ilości resztek jedzenia. Zmiękczyć resztki przypalonego jedzenia na patelniach. Nie trzeba płukać naczyń pod bieżącą wodą.
By zmywarka pracowała optymalnie, należy stosować się do poniższych wskazówek dotyczących załadunku.

(Funkcje i wygląd koszy i koszyków na sztućce mogą różnić się w zależności od modelu).

Naczynia należy ułożyć w zmywarce w następujący sposób:

- Naczynia takie jak kubki, szklanki, garnki, patelnie itp. należy ułożyć dnem do góry.
- Naczynia zakrzywione lub z wgłębieniami należy ładować ukośnie, aby umożliwić odpływ wody.
- Wszystkie przybory kuchenne muszą być prawidłowo ułożone tak, aby się nie przewróciły.
- Wszystkie naczynia należy umieścić w taki sposób, aby dysze mogły się swobodnie obracać w trakcie mycia.
- Naczynia z wgłębieniem, takie jak kubki, szklanki, patelnie itp., należy ładować otworem skierowanym w dół, aby zapobiec gromadzeniu się wody w pojemniku lub głębokim dnie.
- Naczynia i sztućce nie mogą znajdować się jedno w drugim ani zakrywać się nawzajem.
- Szklanki nie powinny się ze sobą stykać, aby nie doszło do ich uszkodzenia.
- Górny kosz jest przeznaczony do przechowywania delikatniejszych i lżejszych naczyń, takich jak szklanki, filiżanki do kawy i herbaty.
- Długie noże przechowywane w pozycji pionowej stanowią potencjalne zagrożenie!
- Długie i/lub ostre sztućce, np. noże, należy umieścić poziomo w górnym koszu.
- Nie należy wkładać zbyt dużej liczby naczyń do zmywarki. W przeciwnym wypadku wynik mycia może być niesatysfakcjonujący i może wzrosnąć zużycie energii.

UWAGA:

Nie wolno myć w zmywarce bardzo małych naczyń, gdyż mogą one łatwo wypaść z kosza.

Wyjmowanie naczyń

By zapobiec kapaniu wody z górnego kosza do dolnego, zalecamy najpierw opróżnić dolny kosz, a następnie górny.

⚠ OSTRZEŻENIE



Naczynia będą gorące! Aby zapobiec uszkodzeniom, wyroby ze szkła i sztućce należy wyjąć ze zmywarki po około 15 minutach od zakończenia programu.

Załadunek górnego kosza

W górnym koszu należy układać delikatniejsze i lżejsze naczynia i przybory, takie jak szklanki, filiżanki do kawy i herbaty, jak również talerze, małe miski i płytkie patelnie (pod warunkiem, że nie są zbyt mocno zabrudzone). Naczynia i przybory kuchenne należy ułożyć w taki sposób, aby nie przesunął ich strumień wody.



Załadunek dolnego kosza

Zalecamy umieszczanie dużych i najtrudniejszych do wyczyszczenia naczyń w dolnym koszu, np. garnków, patelni, pokrywek, półmisków i misek, jak pokazano na poniższym rysunku. Półmiski i pokrywki najlepiej ustawiać z boku koszów, aby nie blokowały obrotów górnej dyszy. Maksymalna średnica talerzy umieszczanych przed dozownikiem detergentu powinna wynosić 19 cm, aby nie utrudniać jego otwierania.

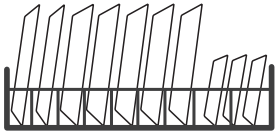

Załadunek dolnego kosza

Sztućce należy umieszczać na półce na sztućce osobno, w odpowiednich miejscach. Upewnij się, że nie przylegają do siebie, ponieważ może to pogorszyć efekty zmywania.

⚠ OSTRZEŻENIE



Nie dopuścić, aby jakikolwiek przedmiot wystawał poza dolną część. Należy zawsze wkładać ostre przybory kuchenne zaostrzonym końcem do dołu!

Aby uzyskać najlepszy efekt mycia, proszę załadować kosze zgodnie ze standardowymi opcjami ładowania przedstawionymi w ostatniej części CZĘŚCII: Wersja Ogólna

Działanie płynu nabłyszczającego i detergentu

Płyn nabłyszczający wypuszczany jest podczas ostatniego płukania, zapobiegając tworzeniu się na naczyniach kropel wody, które mogą pozostawiać plamy i smugi. Przyśpiesza również suszenie, gdyż pozwala wodzie spływać z naczyń. W zmywarce należy używać wyłącznie płynnych środków nabłyszczających.

⚠OSTRZEŻENIE

Stosować wyłącznie markowe płyny nabłyszczające do zmywarek. Nie wolno wlewać innych substancji (np. płynu do czyszczenia zmywarek, płynnego detergentu) do dozownika płynu nabłyszczającego. To może doprowadzić do uszkodzenia urządzenia.

Kiedy należy uzupełnić płyn nabłyszczający

Częstotliwość uzupełniania dozownika zależy od tego, jak często zmywane są naczynia, a także od ustawień dla płynu nabłyszczającego.

- Wskaźnik niskiego poziomu nabłyszczacza ( ) zaświeci się, gdy konieczne będzie uzupełnienie nabłyszczacza. nabłyszczającego.
- Nie wolno przepełniać dozownika płynu nabłyszczającego.

Działanie detergentu

Związki chemiczne wchodzące w skład detergentu są niezbędne do kruszenia i usuwania wszelkich zabrudzeń ze zmywarki. Do tego celu można używać większości detergentów dostępnych w sprzedaży.

⚠OSTRZEŻENIE

- Prawidłowe stosowanie detergentu
  Należy używać wyłącznie detergentów przeznaczonych do zmywarek. Należy dbać o to, by detergent był świeży i suchy.
  Nie wsypuj detergentu w proszku do dozownika, dopóki nie zamierzasz rozpocząć zmywania naczyń.
-  **Detergent do zmywarek jest żrący! Przechowuj detergent do zmywarek poza zasięgiem dzieci.**

Uzupełnianie pojemnika na płyn nabłyszczający

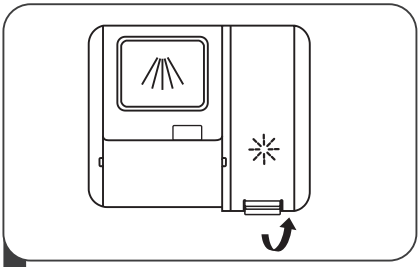

1 Należy zdjąć nakrętkę zbiornika na płyn płuczący poprzez podniesienie uchwytu.

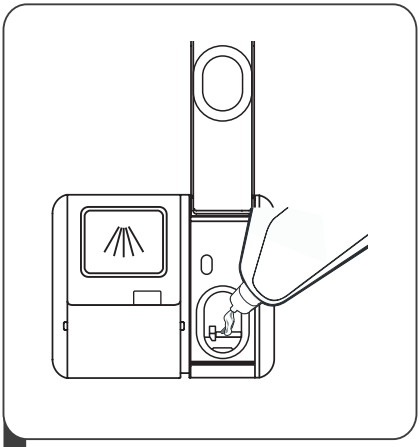

2 Wlać płyn nabłyszczający do dozownika, uważając, aby go nie przepełnić.

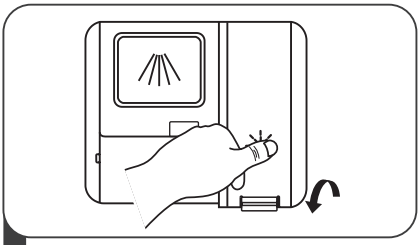

3 Nakręcić zakrętkę.

Regulacja pojemnika na płynu nabłyszczającego

Aby uzyskać lepszą wydajność suszenia przy ograniczonym zużyciu płynu nabłyszczającego, zmywarka umożliwia użytkownikowi dostosowanie zużycia tego środka. Należy wykonać poniższe czynności.

1. Zamknąć drzwi i włączyć urządzenie.
2. W ciągu 60 sekund po wykonaniu kroku 1 naciśnij i przytrzymaj przycisk programu przez ponad 5 sekund, a następnie naciśnij przycisk opóźnienia, aby przejść do trybu ustawień. Wskaźnik nabłyszczacza miga z częstotliwością 1 Hz.
3. Ponownie nacisnąć przycisk programowy " > ", aby wybrać właściwe ustawienie zgodne z nawykami w zakresie użytkowania. Ustawienia będą się zmieniać w następującej kolejności: d3->d4->d5->d1->d2->d3.
   Im wyższa liczba, tym więcej płynu nabłyszczającego zużywa zmywarka.
4. Tryb konfiguracji zamknie się po 5 sekundach bezczynności; ewentualnie można nacisnąć przycisk zasilania, by zakończyć ustawienia.

Napełnianie dozownika detergentu

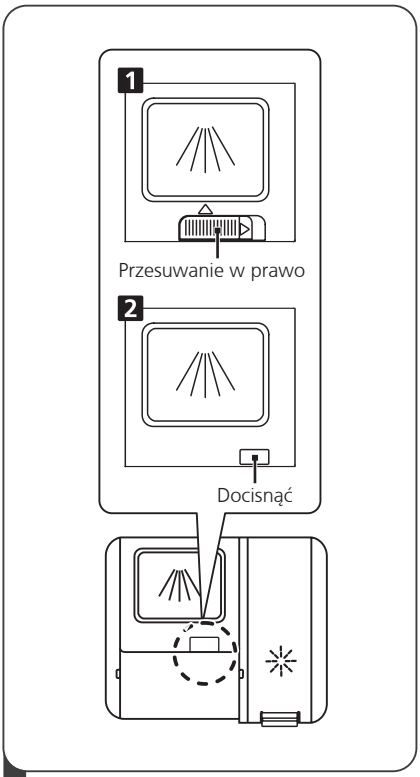

1 Należy wybrać otwartą drogę zależnie od aktualnej sytuacji.

1. Otworzyć klapkę, przesuwając zatrzask zwalniający.

2. Otwórz klapkę, dociskając zatrzask zwalniający.

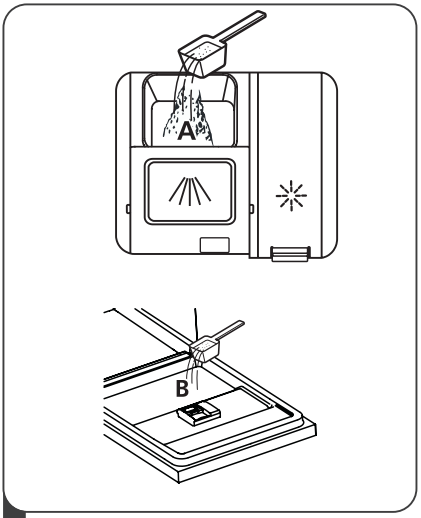

2 Dodaj detergent do większej komory (A) przeznaczonej do cyklu zmywania zasadniczego.
Aby uzyskać lepsze efekty czyszczenia, zwłaszcza w przypadku bardzo zabrudzonych naczyń i sztućców, należy wylać niewielką ilość detergentu na drzwi. Dodatkowy detergent zostanie aktywowany w fazie mycia wstępnego.

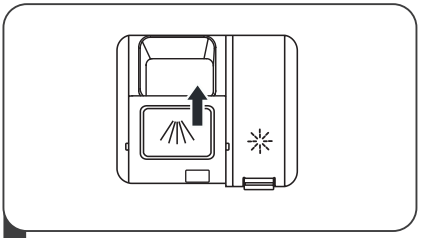

3 Zamknąć klapkę poprzez przesunięcie jej do przodu i dociśnięcie.

UWAGA:

- Pamiętaj, że ustawienie może się różnić w zależności od stopnia zanieczyszczenia wody.
- Należy przestrzegać zaleceń producenta zamieszczonych na opakowaniu detergentu.

PROGRAMOWANIE ZMYWARKI

Tabela Programów Prania

Poniższa tabela wskazuje, które programy są najlepsze w zależności od ilości resztek jedzenia na naczyniach, a także pokazuje ilość potrzebnego detergentu. Zawiera ponadto różne informacje o programach.

(●) Oznacza: należy uzupełnić nabłyszczacz w dozowniku nabłyszczacza.

Program	Opis Cyklu	Detergent Wstępne/zasadnicze	Praca Czas (min)	Energia (kWh)	Woda (L)	Płukanie Środek wspomagający
AUTO 55-65°	Mycie wstępne (45°C) Mycie (55–65°C) Płukanie Płukanie Płukanie(50–55°C) Suszenie	4/18 g 1 lub 2 sztuki	85–150	0,834-1,351	12,1-18,5	●
65° **Intensywny**	Mycie wstępne (50°C) Mycie (65°C) Płukanie Płukanie Płukanie(60°C) Suszenie	4/18 g 1 lub 2 sztuki	205	1,549	18,7	●
Praca cicha	Mycie wstępne (50°C) Mycie (60°C) Płukanie Płukanie Płukanie(50°C) Suszenie	4/18 g 1 lub 2 sztuki	270	1,312	18,8	●
ECO 45° (*EN60436)	Mycie (50°C) Płukanie Płukanie(50°C) Suszenie	22 g 1 lub 2 sztuki	198	0,849	11,0	●
1h	Mycie (55°C) Płukanie Płukanie(50°C) Suszenie	22 g 1 sztuka	60	0,78	11,4	●

Program	Opis Cyklu	Detergent Wstępne/zasadnicze	Praca Czas (min)	Energia (kWh)	Woda (L)	Płukanie Środek wspomagający
AUTO CLEAN	Mycie wstępne (45°C) Mycie(70°C) Płukanie Płukanie(70°C) Suszenie	4/18 g 1 lub 2 sztuki	145	1,556	15,1	●
	Mycie wstępne	/	15	0,017	4,0	○

UWAGA:

ECO **(*EN60436)** : Ten program jest cyklem testowym. Informacje dotyczące testu porównawczego zgodnego z normą EN60436.

Uruchamianie cyklu zmywania

1. Wysunąć dolny i górny kosz, włożyć naczynia i wsunąć kosze z powrotem. Zaleca się załadować najpierw dolny kosz, a potem górny.
2. Wlać detergent.
3. Włożyć wtyczkę do gniazdka. Informacje dotyczące zasilania znajdują się na ostatniej stronie „Karty produktu". Należy upewnić się, że dopływ wody jest ustawiony na pełne ciśnienie.
4. Zamknij drzwi, naciśnij przycisk Power, aby włączyć urządzenie.
5. Wybrać program; zaświeci się kontrolka. Następnie naciśnij przycisk Start/Pause, a zmywarka rozpocznie cykl.

Zmiana programu w połowie cyklu

Cykl zmywania można zmienić tylko wtedy, gdy trwa od niedawna. W przeciwnym razie detergent mógł już zostać uwolniony, a zmywarka mogła już odprowadzić wodę używaną do zmywania. Jeśli tak się stanie, zmywarkę należy zresetować i ponownie napełnić dozownik detergentu. Aby zresetować zmywarkę, należy wykonać poniższe kroki:

1. Nacisnąć przycisk Start/Pauza, aby wstrzymać mycie.
2. Nacisnąć i przytrzymać przycisk „ " przez ponad 3 sekundy – program zostanie
3. anulowany.
4. Naciśnij przycisk Program, aby wybrać żądany program. Naciśnij przycisk Start/Pauza, a zmywarka rozpocznie pracę.

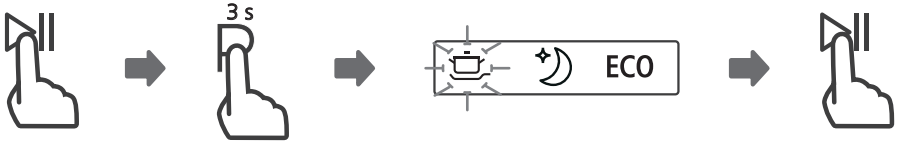

Musisz dodać naczynie?

Naczynie można dodać w dowolnym momencie przed otwarciem dozownika detergentu. W takiej sytuacji należy postępować zgodnie z poniższą instrukcją:

1. Nacisnąć przycisk Start/Pauza, aby wstrzymać mycie.
2. Odczekaj 5 sekund, a następnie otwórz drzwi.
3. Należy dodać naczynia.
4. Zamknąć drzwi.
5. Naciśnij przycisk Start/Pause po 10 sekundach, a zmywarka uruchomi się.

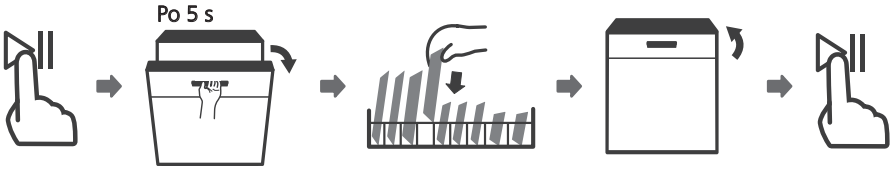

⚠ OSTRZEŻENIE



Otwarcie drzwiczek w trakcie cyklu jest niebezpieczne, ponieważ gorąca para może spowodować oparzenia.

Automatyczne Otwieranie

Po zakończeniu mycia drzwi otworzą się automatycznie, aby przyśpieszyć suszenie.

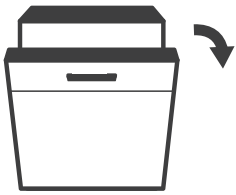

UWAGA:

Zablokowanie drzwi zmywarki jest niemożliwe, gdy włączona jest funkcja automatycznego otwierania. To może zakłócić działanie blokady drzwi. Programy Szybki i Namaczanie nie mają funkcji automatycznego otwierania drzwi.

KODY BŁĘDÓW

W przypadku usterki zmywarka wyświetli kody błędów umożliwiające jej rozpoznanie:

Kody	Znaczenia	Możliwe przyczyny
E1	Dłuższy czas wlotu.	Krany nie są otwarte, dopływ wody jest ograniczony lub ciśnienie wody jest zbyt niskie.
E3	Nie osiągnięto wymaganej temperatury.	Awaria elementu grzejnego.
E4	Przelew.	Jakiś element zmywarki przecieka.
Ed	Błąd komunikacji między główną płytką PCB a płytką PCB wyświetlacza	Otwarty obwód lub awaria przewodów komunikacji

⚠ OSTRZEŻENIE

- W przypadku przepełnienia należy zamknąć dopływ wody przed wezwaniem serwisu.
- Jeśli na spodzie zmywarki znajduje się woda z powodu przepełnienia lub niewielkiego wycieku, należy ją usunąć przed ponownym uruchomieniem urządzenia.

INFORMACJE TECHNICZNE

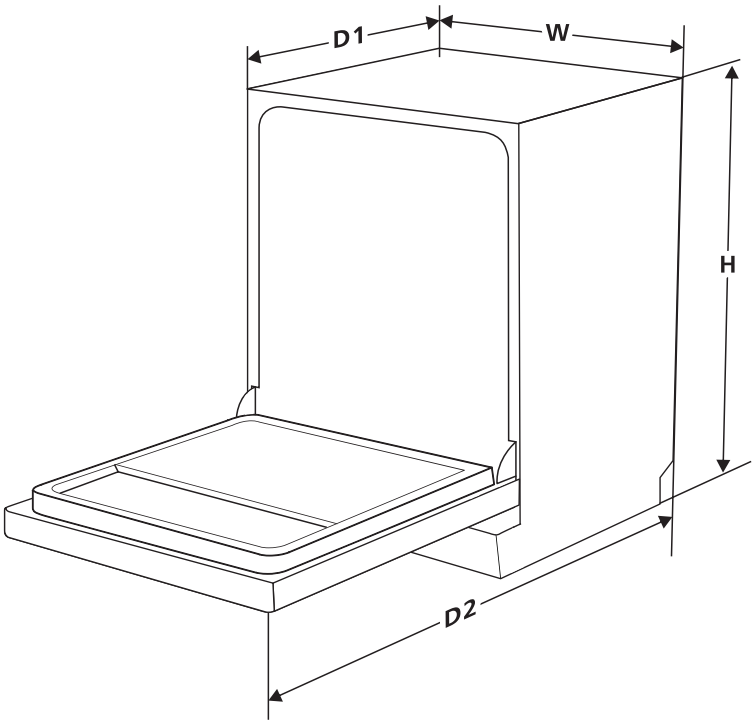

Wysokość (wys.)	845 mm
Szerokość (szer.)	598 mm
Głębokość (wymiar 1)	600 mm (przy zamkniętych drzwiach)
Głębokość (wymiar 2)	1175 mm (przy drzwiach otwartych pod kątem 90°)

Karta informacyjna produktu (EN60436)

Nazwa lub znak handlowy dostawcy: TEKA

Adres dostawcy (b): C/ CAJO, 17 / 39011 / SANTANDER / ESPAÑA

Identyfikator modelu: DFS 46750 WH DFS 46750 SS

Ogólne parametry produktu:

Parametr	Wartość	Parametr	Wartość	
Nominalna wydajność (a) (ps)	14	Wymiary w cm	Wysokość	84,5
			Szerokość	59,8
			Głębokość	60,0
EEI (a)	49,9	Klasa efektywności energetycznej (a)	D (c)	
Wskaźnik skuteczności czyszczenia (a)	1,13	Wskaźnik skuteczności suszenia (a)	1,07	
Zużycie energii w kWh [na cykl], gdy używany jest program ekologiczny wykorzystujący zimną wodę. Rzeczywiste zużycie energii zależy od sposobu użytkowania urządzenia.	0,849	Zużycie wody w litrach [na cykl], gdy używany jest program ekologiczny. Rzeczywiste zużycie wody zależy od sposobu użytkowania urządzenia i twardości wody.	11,0	
Czas trwania programu (a) (h:min)	3:18	Typ	Wolnostojący	
Poziom emitowanego hałasu (a) (dB(A) re 1 pW)	46	Klasa emisji hałasu (a)	C (c)	
Tryb wyłączony (W)	0,49	Tryb czuwania (W)	Nie dot.	
Opóźnione uruchomienie (W) (jeśli dotyczy)	1,00	Tryb czuwania po podłączeniu do sieci elektrycznej (W) (jeśli dotyczy)	Nie dot.	

Minimalny okres gwarancji oferowanej przez dostawcę (b):

Dodatkowe informacje:

Link do strony internetowej dostawcy, na której można znaleźć informacje zawarte w pkt 6 załącznika II do rozporządzenia Komisji (UE) 2019/2022 (1) (b):

(a) dla programu ekologicznego.
(b) zmian w tych pozycjach nie uznaje się za istotne dla celów ust. 4 art. 4 rozporządzenia (EU) 2017/1369.
(c) jeżeli baza danych produktów automatycznie wygeneruje ostateczną zawartość tej komórki, dostawca nie będzie wprowadzał tych danych.

(1) Rozporządzenie Komisji (EU) 2019/2022 z dnia 1 października 2019 r. ustanawiające wymogi dotyczące ekoprojektu dla zmywarek do naczyń przeznaczonych do użytku domowego, zgodnie z dyrektywą Parlamentu Europejskiego i Rady 2009/125/EC, zmieniające rozporządzenie Komisji (EC) nr 1275/2008 oraz uchylające rozporządzenie Komisji (EU) nr 1016/2010 (patrz str. 267 niniejszego Dziennika Urzędowego).

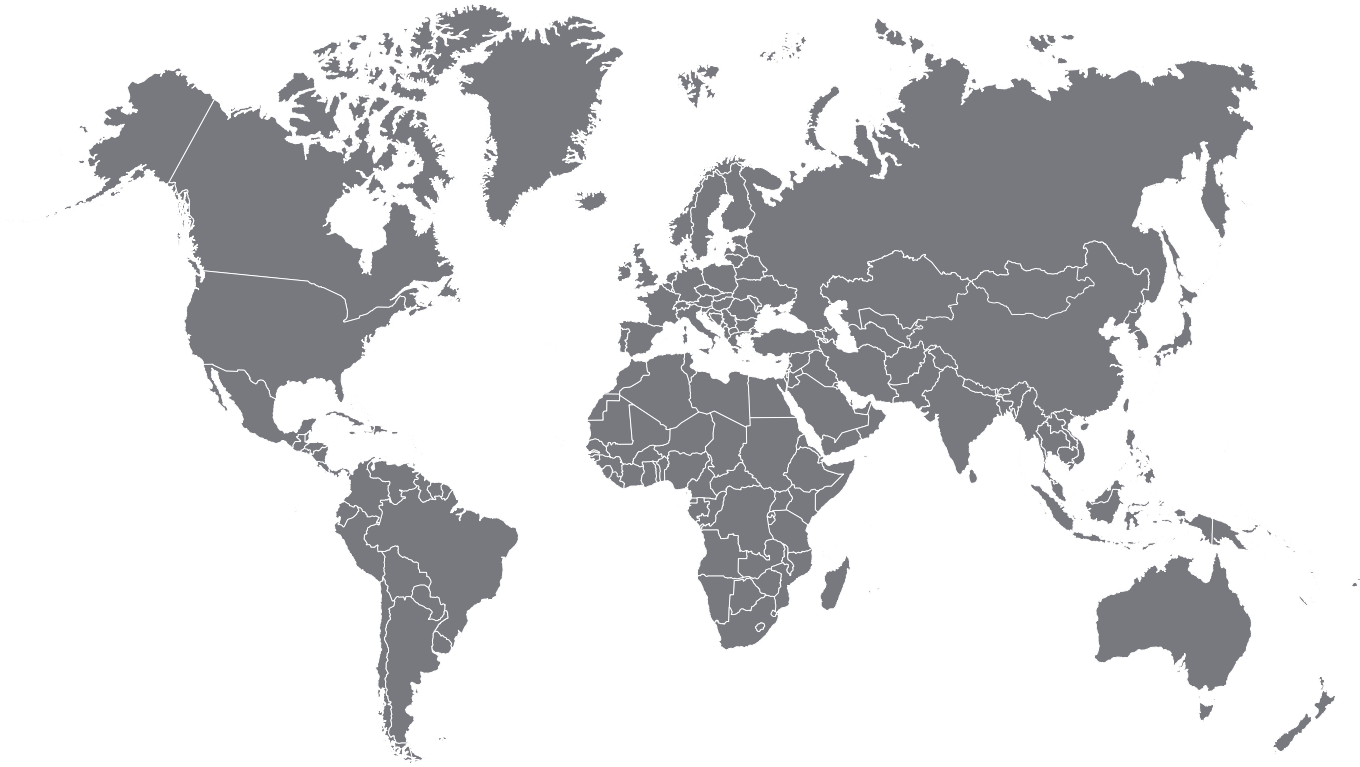

www.teka.com