DPL 786 T

TEKA

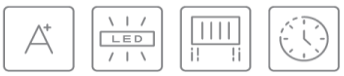

Características gerais

Chaminé decorativa de parede

- Painel de comandos Touch Control c/ display digital branco
- Barra de iluminação LED
- Três velocidades + uma intensiva
- Indicador digital de velocidade selecionada
- Funcionamento temporizado
- Filtros metálicos interiores
- Indicador luminoso de saturação de filtros
- Estrutura superior em vidro reforçado
- Sistema de aspiração perimetral “Contour”
- Painel rebatível em aço inoxidável
- Motor blindado de dupla turbina ECOPOWER
- Capacidade extração (*): min. 320 m3/h – int. 722 m3/h
- Nível de potência sonora (*): min. 54 dBA – máx. 67 dBA
- Possibilidade de funcionamento em recirculação

Filtro convencional CFH 15200 L3C

Filtro regenerativo RFH 15200 L3C

Desenho técnico

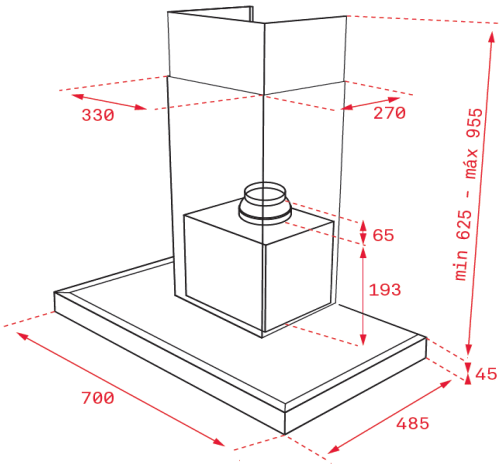

Cor	Código	EAN
Vidro preto	40483130	8421152157480

Dados técnicos

Classificação energética	A+
Fluxo de ar (Qmin) m3/h (*)	320
Fluxo de ar (Qmax) m3/h (*)	589
Fluxo de ar (Qboost) m3/h (*)	722
Pot. sonora (LwA) veloc. min. dBA (*)	54
Pot. sonora (LwA) veloc. máx. dBA (*)	67
Pot. sonora(LwA) veloc. Boost. dBA(*)	69

(*) Reg. Delegado Europeu n.º 65/2014 da comissão de 1 de outubro de 2013.

A Teka Portugal SA, declina toda a sua responsabilidade mediante eventuais alterações de produto, inexatidões devidas a erros de transcrição, impressão ou fotográficos.