HLB 8408 S EASY STEAM BK

TEKA

Características gerais

- Sistema de limpeza Teka Hydroclean® PRO
- Multifunções SurroundTemp - 9 funções
- Easy Steam - Assistente de vapor
- Touch Control com programação de início e fim de cozinhado
- Sistema de 1 guia telescópica Plus Extension
- 5 alturas de cozinhado
- Acessórios incluídos: prato para cozinhar a vapor
- Aquecimento rápido
- Bloqueio de segurança para crianças
- Porta com 2 vidros
- Desligar de segurança com abertura da porta
- Saída de vapores pela parte superior da porta
- Ventilação tangencial
- Bandeja profunda esmaltada e grelha reforçada (com retenção de segurança)
- Iluminação superior

Desenho técnico

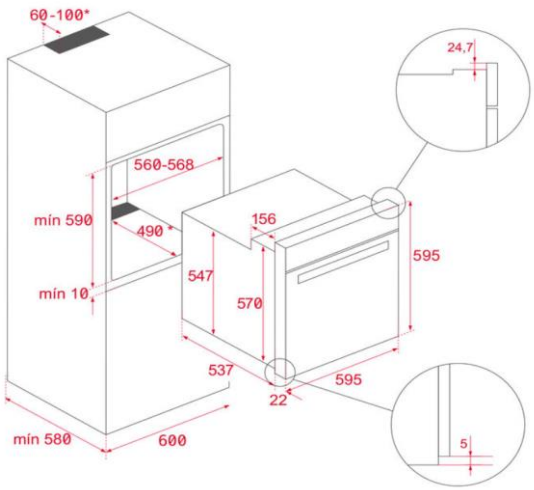

Cor	Código	EAN
Vidro preto	111000081	8434778030983

Dados técnicos

Capacidade bruta / líquida	71/70 litros
Classificação energética	A+
Potência máxima total	3.215 W
Resistência superior + inferior	2.550 W
Resistência turbo	2.000 W
Motor turbo	22 W

A Teka Portugal SA, declina toda a sua responsabilidade mediante eventuais alterações de produto, inexatidões devidas a erros de transcrição, impressão ou fotográficos.