ENCIMERA IB 6415

Características

- Cristal sin marco
- Touch Control Multislider con sensores acústicos y bloqueo de seguridad (uno para cada placa de cocción)
- Función STOP & GO
- Programador del tiempo de cocción hasta 99 minutos con avisador acústico (posibilidad de programar todas las placas a la vez)
- Función Mute
- Detector de recipientes
- Elementos calefactores:
  -Dos placas de inducción Ø 145 mm
  -Una placa de inducción Ø 180 mm
  -Una placa de inducción Ø 210 mm
- Función power de máxima potencia en todas las placas inductivas (1.500 W - 1.500 W - 2.100 W – 2.300 W)
- Indicadores de calor residual
- Función limitación potencia
- Potencia nominal máxima: 7.200 W

Color	Referencia	EAN 13
Cristal	10210160	8421152148044

Dibujo técnico

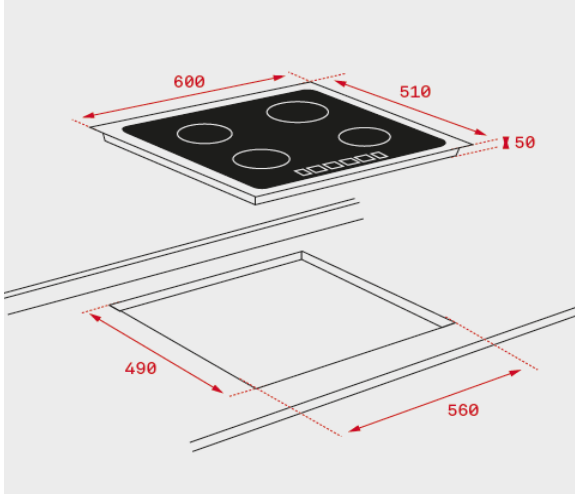

Datos técnicos

Potencia nominal máxima W:	7.200
Indicadores de calor residual:	si
Bloqueo de seguridad	si
Desconexión automática de seguridad	si
Seguridad gas por termopar	-