ENCIMERA IZF 6420

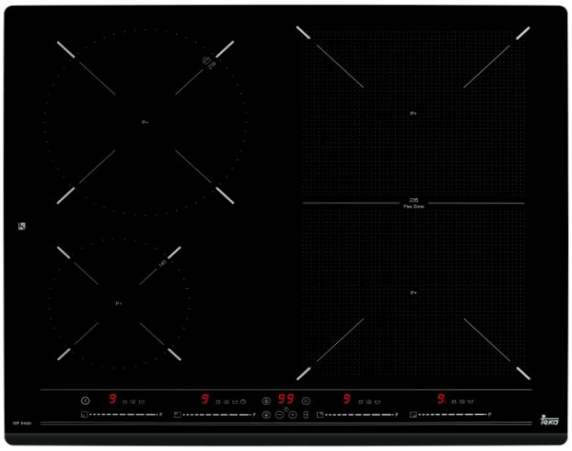

Características

- Cristal con bisel frontal
- Touch Control Multislider Pro con sensores acústicos y bloqueo de seguridad (uno para cada placa de cocción)
- Función Power Plus
- Función STOP & GO
- Programador del tiempo de cocción hasta 99 minutos con avisador acústico (posibilidad de programar todas las placas a la vez)
- Función Mute
- Detector de recipientes
- Funciones especiales de cocinado iCooking: iQuick Boiling, simmering, melting y mantenimiento de calor
- Sistema de optimización del recipiente
- Elementos calefactores:
  -Una placa de inducción Ø 145 mm
  -Una placa de inducción Ø 210 mm
  -Una zona de inducción TekaFlex 235 x 395 mm
- Función Power Plus de máxima potencia en todas las placas inductivas (1.800 W - 3.200 W - 2.200 W - 2.200 W)
- Indicadores de calor residual
- Función limitación potencia
- Potencia nominal máxima: 7.400 W

Color	Referencia	EAN 13
Cristal	10210180	8421152148785

Dibujo técnico

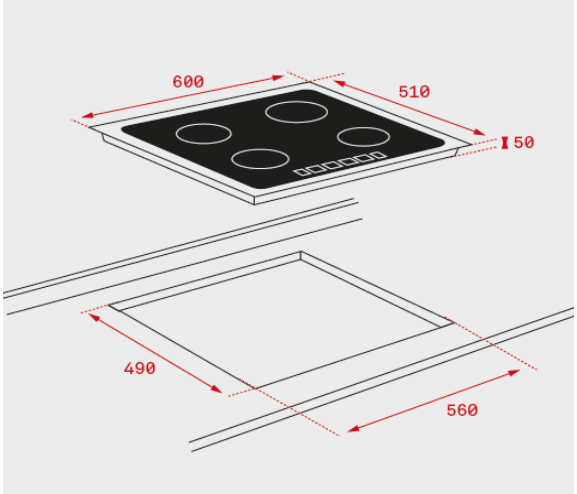

Datos técnicos

Potencia nominal máxima W:	7.400
Indicadores de calor residual:	si
Bloqueo de seguridad	si
Desconexión automática de seguridad	si
Seguridad gas por termopar	-