790027200

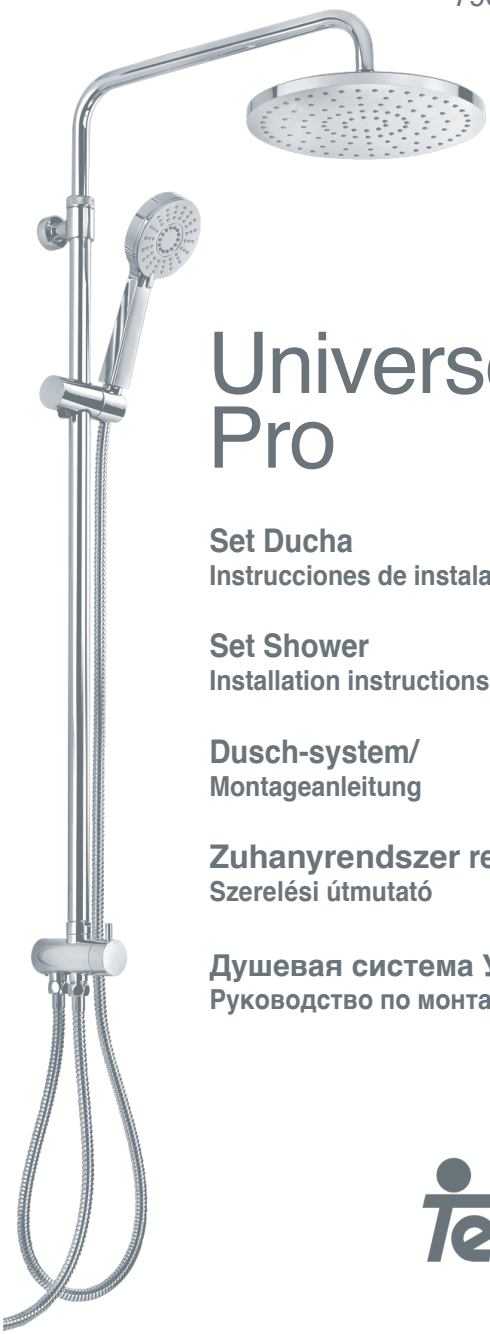

# Universe Pro

**Set Ducha**
**Instrucciones de instalación**

**Set Shower**
**Installation instructions**

**Dusch-system/**
**Montageanleitung**

**Zuhanyrendszer rendszer**
**Szerelési útmutató**

**Душевая система Универс**
**Руководство по монтажу**

Teka

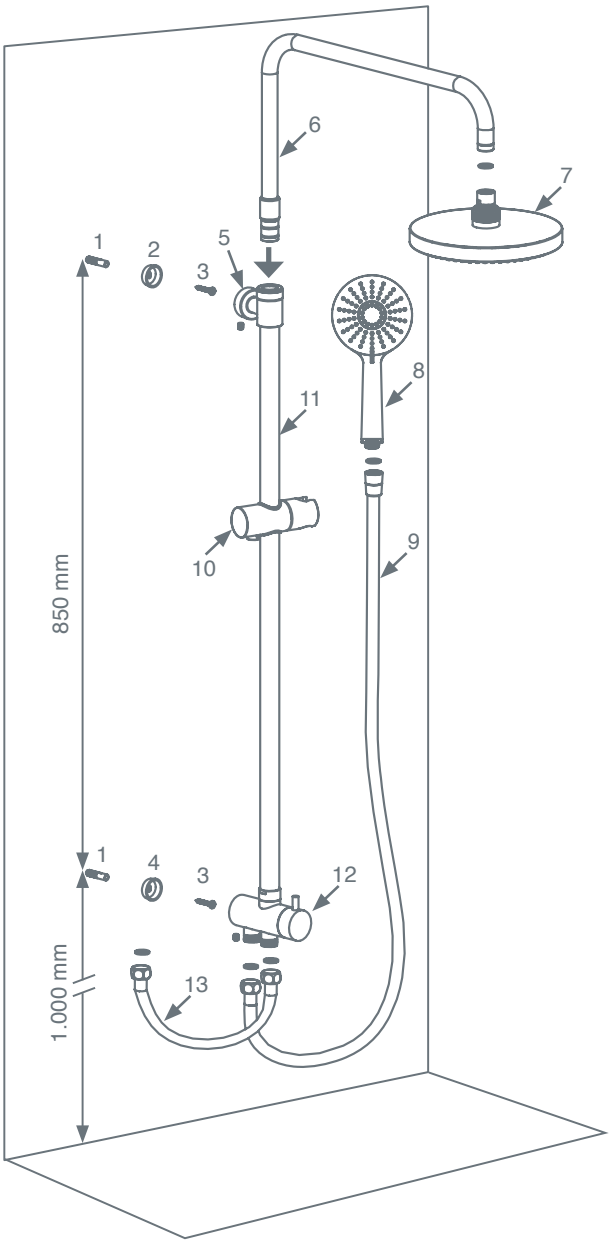
1
2
3
5
6
7
8
9
10
11
850 mm
1
4
3
12
13
1.000 mm

## LISTADO DE COMPONENTES

1. Taco (2 ud.)
2. Soporte (1 ud.)
3. Tornillo (2 ud.)
4. Soporte (1 ud.)
5. Rosetón (1 ud.)
6. Brazo de ducha (1 ud.)
7. Rociador (1 ud.)
8. Maneral de ducha (1 ud.)
9. Tubo flexible (l=1,5m) (1 ud.)
10. Soporte deslizante (1 ud.)
11. Barra (1 ud.)
12. Inversor cerámico (1 ud.)
13. Tubo flexible (L=0,8m) (1 ud.)

## HERRAMIENTAS NECESARIAS

Taladradora, broca de ø 6 mm, destornillador y lápiz.

## ANTES DE EMPEZAR

Los tornillos y tacos suministrados en este paquete son sólo adecuados para paredes sólidas. Para paredes huecas o de yeso deberá emplear otro tipo de herramientas. Por favor, asegúrese que no pasen tuberías o cables en la zona donde vaya a perforar la pared.
Este producto puede funcionar con presiones de agua de la instalación comprendidas entre 0.5kgf/cm2 - 6.0kgf/cm2.
La presión recomendada de funcionamiento es de 2.0kgf/cm2 - 5.0kgf/cm2.
Por favor, tome las precauciones necesarias de seguridad mientras perfora la pared e instala el producto.
El correcto funcionamiento de este modelo ha sido comprobado antes de salir de fábrica.

## INSTALACIÓN

**Fijación de los soportes:**

• Haga dos orificios de 6 mm de diámetro en la pared a una distancia de 850 mm aproximadamente. Es recomendable que no tengan más de 35 mm de profundidad. Introduzca los tacos (1) en los orificios.

• Coloque los soportes (2) y (4) a la pared con los tornillos (3). Ajuste la distancia entre los soportes para que sea de 850 mm. Atorníllelos.

**Instalación de la barra de ducha:**

• Alinee la barra con los soportes y colóquela sobre ellos. A continuación, atornille los tornillos Allen que se encuentran en los extremos del inversor cerámico y del soporte de la ducha.

• Siguiendo las indicaciones del gráfico, enrosque el brazo de ducha (6) a la barra (11).

• Enrosque el rociador (7) al soporte de la ducha.

• Conecte la tuerca del tubo flexible corto (13) a la parte inferior del inversor cerámico. Conecte el otro extremo del tubo flexible corto al grifo.

**Instalación del maneral de ducha:**

• Siguiendo las indicaciones del gráfico, conecte el tubo flexible largo (9) a la parte inferior del inversor cerámico. Conecte el otro extremo del flexible al maneral de ducha (8).

• Apriete el botón del soporte para ajustarlo a la altura que desee.

• Revise la instalación paso por paso para garantizar la estabilidad y fijación de la barra de ducha para evitar pérdidas de agua antes de abrir de nuevo el grifo.

## USO DEL INVERSOR CERÁMICO.

• El inversor cerámico controla el maneral de ducha y el rociador.

• Gire la maneta del inversor hacia arriba para dirigir el agua hacia el rociador.

• Gire la maneta del inversor hacia la posición horizontal para dirigir el agua hacia el maneral de ducha.

• Gire la maneta del inversor hacia una posición intermedia entre los puntos 1 y 2 para dirigir el agua tanto al maneral de ducha como al rociador.

## MANTENIMIENTO

Mantenga la barra deslizante limpia. Límpiela sólo con un detergente no abrasivo y con un paño suave.

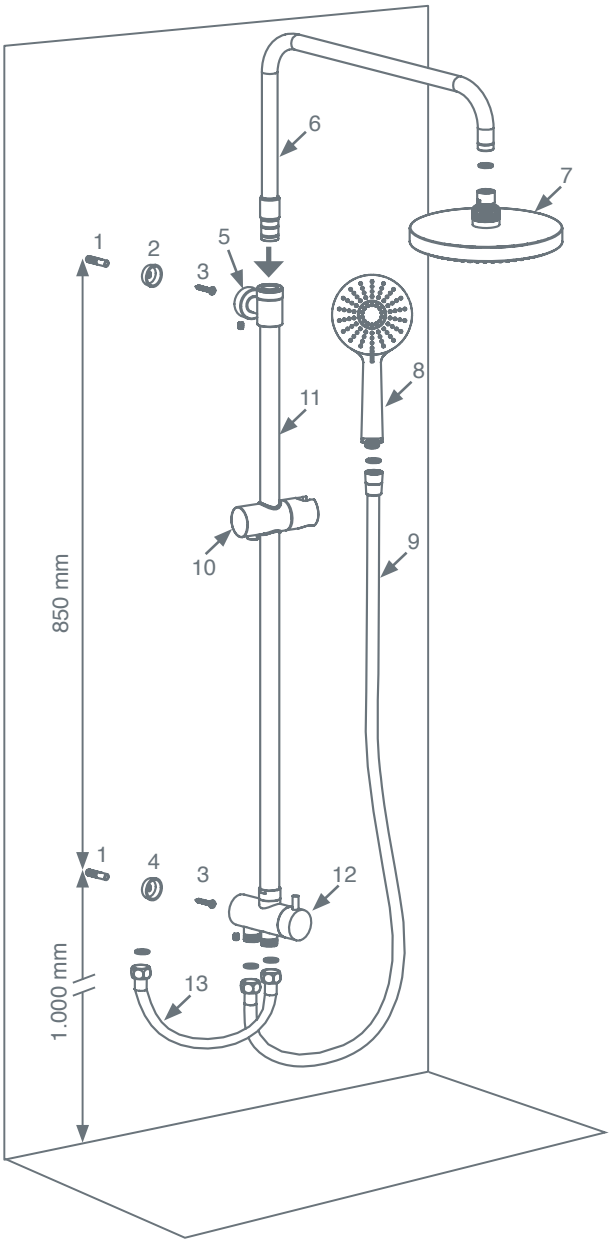
6
7
1
2
5
3
8
11
10
9
850 mm
1
4
3
12
1.000 mm
13

## PARTS LIST

1. Wall Plug (x2)
2. Fixity1 (x1)
3. Screw (x2)
4. Fixity2 (x1)
5. Flange Cover (x1)
6. Shower Arm (x1)
7. Shower Head (x1)
8. Hand Shower (x1)
9. Hose(L=1,5m) (x1)
10. Slider (x1)
11. Bar (x1)
12. Ceramic Shower Arm Diverter (x1)
13. Hose(L=0,8m) (x1)

## TOOLS REQUIRED

Power drill, ø 6mm masonry drill bit, screwdriver, pencil.

## BEFORE YOU START

The screws and wall plugs supplied are only suitable for use on solid walls. For hollow /plasterboard walls, purchase appropriate fixings.
Please ensure there are no hidden service pipes or cables where you intend to drill.
The working pressure of this product is 0.5kgf/cm2 - 6.0kgf/cm2.
The recommended water pressure is 2.0kgf/cm2 - 5.0kgf/cm2.
Please be careful of your safety while drilling and installing.
This product has passed the functionality test before leaving the manufacturer.

## INSTALLATION

**Install the fixity 1 and fixity 2:**

• Drill two Ø 6 mm holes in the wall approximately 850 mm apart. The depth of holes should be no more than 35mm. Insert the wall plugs (1) into the holes.

• Screw the fixity1 (2) and the fixity2 (4) into the wall with the tapping screws (3). Adjust the distance between the fixities to be 850 mm. Tighten them into the wall.

• Align the shower bar with the fixiy1 and fixity2 and install it into them. Tighten the grub screws found at the end of ceramic shower arm diverter and shower arm.

• According to the installation sketch map, screw the shower arm (6) into the bar (11).

• Install the shower head (7) onto the shower arm.

• Connect the swivel nut of the short hose (13) to the underside connector of the ceramic shower arm diverter, and connect the other end of the short hose to the shower faucet connector.

**Install the hand shower:**

• According to the installation sketch map, connect the long hose (9) to the underside connector of the ceramic shower arm diverter. Connect the other end of the long hose to the hand shower (8).

• Press the slider button and adjust the height of the slider according to your preference.

Check the installation step by step to ensure stability and tightness and to avoid any leaks before testing the shower spray.

## USE OF CERAMIC SHOWER ARM DIVERTER

• The ceramic shower arm diverter controls the hand shower and the shower head.

• Turn the ceramic shower arm diverter handle to the vertical position to direct water to the shower head.

• Turn the ceramic shower arm diverter handle to the horizontal position to direct water to the hand shower.

• Turn the ceramic shower arm diverter handle to the position between 1 and 2 to direct water to both the shower head and the hand shower.

## MAINTENANCE

Keep the slide rail clean. Clean only with a mild non-abrasive detergent and soft cloth.

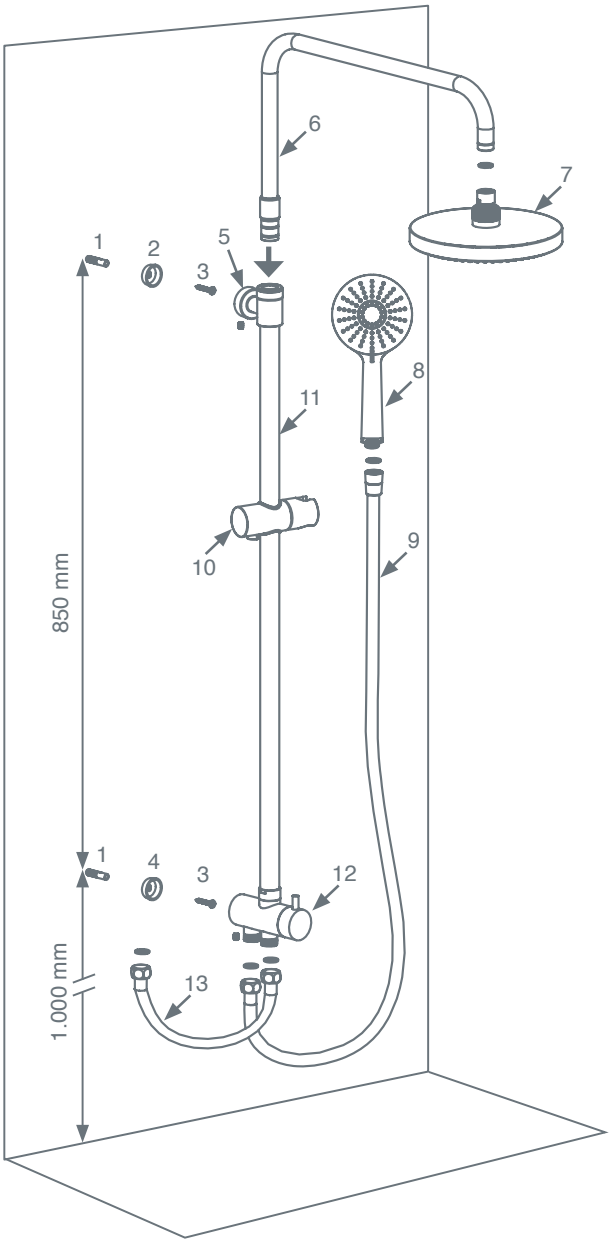
1
2
3
5
6
7
8
9
10
11
850 mm
1
4
3
12
13
1.000 mm

## STÜCKLISTE

1. Dübel (2x)
2. Wand-Fixierung „1“ (1x)
3. Schraube (2x)
4. Wand-Fixierung „2“ (1x)
5. Abdeckrosette (1x)
6. Brausearm (1x)
7. Kopfbrause (1x)
8. Handbrause (1x)
9. Brauseschlauch 1,5m (1x)
10. Schubstück (1x)
11. Schubstange
12. Keramik-2-Wege Brauseumstellung (1x)
13. Anschlussschlauch L 0,8m (1x)

## BENÖTIGTES WERKZEUG

Bohrmaschine, Steinbohrer ø 6mm
Schraubendreher

## BEVOR SIE BEGINNEN

· Die beigepackten Schrauben und Dübel sind nur für festes Mauerwerk geeignet. Für Gipskartonwände oder ähnlich verwenden Sie geeignetes Befestigungsmaterial. Vergewissern Sie sich vor dem Bohren, dass sich keine Kabel oder Rohrleitungen unter der Bohrstelle befinden.
· Wenn möglich bohren Sie die Löcher in der Fliesenfuge. Wenn Sie in die Fliesenmitte bohren, beginnen Sie ohne Schlagbohren bis Sie durch die Fliese gebohrt haben, um einen Bruch zu vermeiden. Die Dübel müssen immer bis unter die Fliese in das Bohrloch gedrückt werden.
· Der Betriebsdruck der Garnitur ist 0,5- max. 6 bar, der optimale Wasserdruck 2-5 bar.
· Achten Sie auf Ihre Sicherheit beim Bohren.
· Das Produkt hat eine Qualitäts-u.-Funktionsprüfung in der Fabrik durchlaufen und bestanden.

## MONTAGE

### Montage der Befestigung „1“ und „2“:

• Bohren Sie 2 ø 6mm Löcher im Abstand von ca. 850 mm mit einer Tiefe von max. 35 mm in die Wand. Positionieren sie die Dübel (1) in den Löchern.

• Schrauben Sie die Befestigung 1 (2) und 2 (4) mit den Befestigungsschrauben (3) an die Wand. Stellen Sie die Mittelentfernung auf exakt 850 mm und ziehen Sie die Schrauben fest.

### Montage der Schubstange:

• Verbinden Sie die Schubstange mit der Fixierung 1 & 2. Fixieren Sie die Verbindungen mit den Innensechskantschrauben (Grub screw) am Brausearm und der Umstellung.

• Schrauben Sie die Brausearm (6) (gem. Abbildung) auf den Schubstange (11).

• Installieren Sie den Brausekopf (7) am Brausearm.

• Verbinden Sie den kurzen Anschlussschlauch (13) mit dem vorderen Anschluß an der Unterseite der Umstellung und dem Brauseanschluß an der Armatur.

### Montage der Handbrause:

• Verbinden Sie den langen Brauseschlauch (9) mit dem hinteren Anschluß der Keramikumstellung (12) und der Handbrause (8). Verwenden Sie jew. die beigepackten Dichtungen.

• Drücken Sie den grauen Knopf auf dem Schubstück (10) um die Handbrause auf die gewünschte Höhe einzustellen.

Prüfen Sie die gesamte Installation nochmals auf Dichtheit und Stabilität bevor Sie das Brauseset in Betrieb nehmen.

## FUNKTION DER KERAMIKUMSTELLUNG

• Die Keramikumstellung (12) kontrolliert den Wasserfluß zwischen Handbrause und Kopfbrause.

• Stellen Sie den Griff in vertikale Position um die Kopfbrause zu aktivieren.

• Wenn Sie den Griff in horizontale Position stellen fließt das Wasser nur zur Handbrause.

• In Mittelstellung fließt das Wasser sowohl aus der Kopf- und der Handbrause.

## REINIGUNG UND PFLEGE

Reinigen Sie Ihre Brausegarnitur nur mit einem milden, nicht aggressiven Reinigungsmittel und einem weichen Tuch.

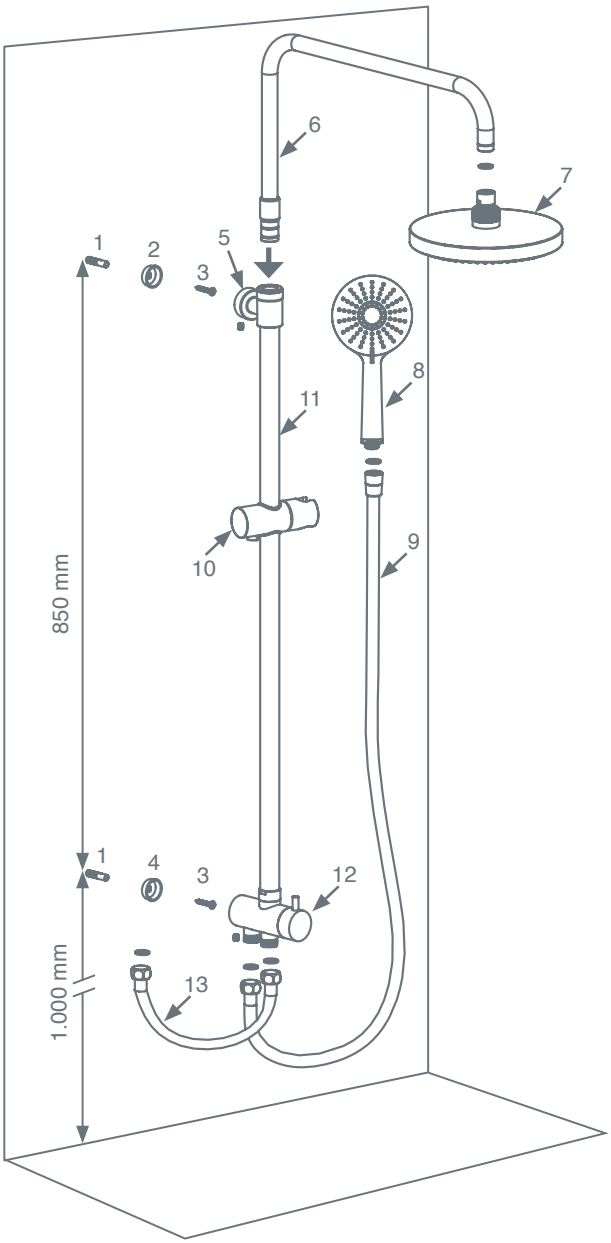
6
7
1
2
5
3
8
11
850 mm
10
9
1
4
3
12
1.000 mm
13

## ALKATRÉSZEK LISTÁJA

1. Rögzítő tipli (2db)
2. Tartó elem alsó (1 db)
3. Csavar (2db)
4. Tartó elem felső (1 db)
5. Takaró tányér (1 db)
6. Zuhanykar (1 db)
7. Zuhanyrózsa (1 db)8. Zuhanyfej (1 db)
9. Hosszú gégecső (l=1,5m) (1 db)
10.Állítható zuhanytartó (1 db)
11.Rúd (1 db)
12. Kerámia zuhanyváltó (1 db)
13.Rövid gégecső (l=0,8m) (1 db)

**A FELSZERELÉSHEZ SZÜKSÉGES SZERSZÁMOK**
Fúrógép, fúró 6mm-es,
csavarhúzó és ceruza

**MIELŐTT ELKEZDENÉNK**
A csomagban lévő csavarok és elemek csak szilárd falazatra alkalmazhatók.
Lyukacsos vagy gipszfalak esetében más típusú elemeket kell használni. Kérjük ellenőrizze, hogy a megfúrni kívánt felületen nem haladnak-e át csövek vezetékek.
Ez a termék 0,5 bar - 6,0 bar hálózati nyomást igényel. A megfelelő működés érdekében javasolt nyomásérték 2,0 bar - 5,0 bar
Kérjük tartsa be a szükséges biztonsági előírásokat a fúrás elvégzése alatt és a termék felszerelése idején.
A termék működőképességét a gyártó ellenőrizte.

**FELSZERELÉS**

**A tartó elemek rögzítése:**

• Fúrjon két 6 mm átmérőjű lyukat, egymástól 850 mm távolságra. Javasolt lyukmélység 35mm, majd helyezze el a rögzítő tipliket(1)

• A tartó elemeket(2, 4) úgy rögzítse a csavarokkal(3), hogy a rögzítőelemek távolsága 850 mm legyen.

**A zuhanyrúd felszerelése:**

• Állítsa össze a rudat a tartó elemekkel Ezt követően a kerámia zuhanyváltó és a zuhanykar alján lévő hernyó csavarokat húzza meg.

• Húzza meg a rúd alsó végén lévő anyát.

• A mellékelt ábrát követve csavarja a zuhanykart (6) a rúdba (11).

• A zuhanyrózsát csavarja fel a zuhanykarra.

• A rövid gégecső egyik végét kösse a kerámia zuhanyváltóhoz, a másik végét a csaptelephez.

**A zuhanyfej felszerelése:**

• Az ábra szerint a hosszú gégecsövet (9) csatlakoztassuk a kerámia zuhanyváltó alsó részéhez, a másik végét a zuhanyfejhez

• Nyomja meg a zuhanytartó gombját a megfelelő magasság beállításához.
Ellenőrizze végig lépésről lépésre a szerelt egységeket, hogy stabilak és a csaptelep megnyitása után is megfelelő. tömítettségűek legyenek.

**A KERÁMIA ZUHANYVÁLTÓ HASZNÁLATA**

• A zuhanyváltó szabályozza a zuhanyfej és a zuhanyrózsa működését.

• Forgassa el a zuhanyváltó karját felfelé és a víz a zuhanyrózsa felé áramlik.

• Forgassa el a zuhanyváltó karját lefelé és a víz a zuhanyfej felé áramlik.

• Nyomja meg a zuhanytartó gombját a kívánt magasság beállításához.

**KARBANTARTÁS**
Kérjük, hogy tartsa tisztán az állítható zuhanytartó rúdját.
Csak súrolásmentes vegyszert és puha ruhát használjon.

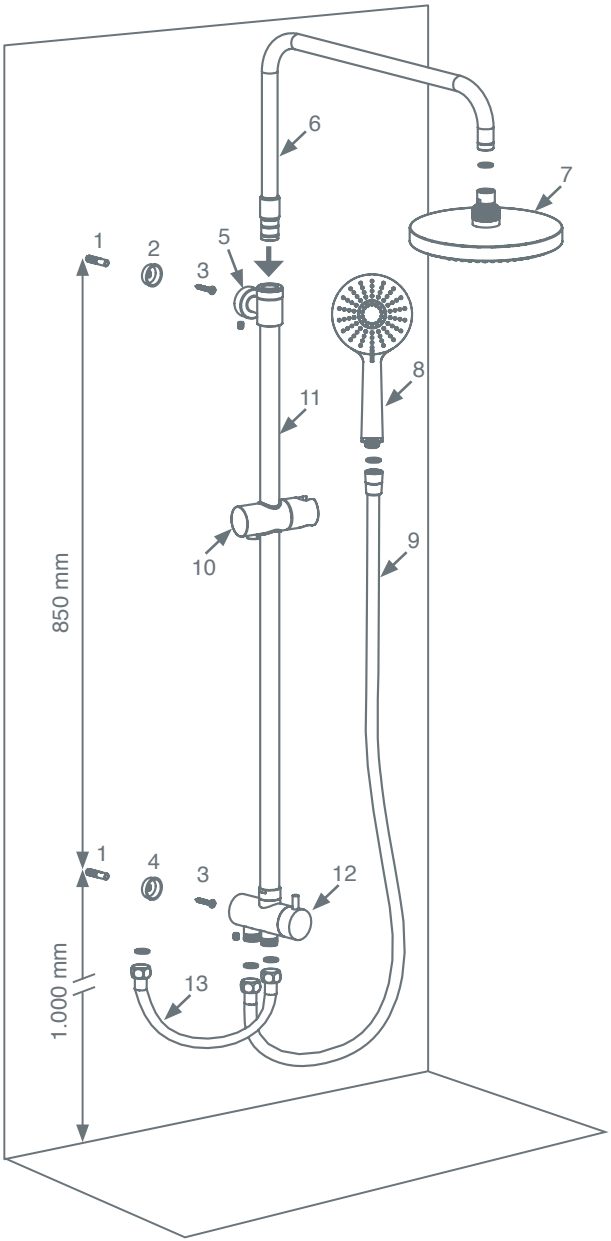
1
2
3
5
6
7
8
9
10
11
850 mm
1
4
3
12
13
1.000 mm

**Список деталей**

1. Фиксирующие кобылки(2 шт)
2. Нижние крепление (1шт)
3. Винт (2шт)
4. Верхнее крепление ( 1шт)
5. Декоративный колпак (1шт)
6. Держатель душевой (1шт)
7. Душевая головка ( 1шт)
8. Душевая лейка(1шт)
9. Шланг 1,5м (1шт)
10. Держатель лейки (1шт)
11. Штанга (1шт)
12. Керамический переключатель душа(1шт)
13. Шланг 0,8м(1шт)

**Инструменты, необходимые для монтажа**

Сверлильная машина, сверло 6мм, отвертка и карандаш.

Перед началом монтаж
Все винты и элементы, находящиеся в упаковке можно применять только для стабильных стен. Для пористых и гипсовых стен необходимо применять другие элементы. Проверьте, что в стене не проходит ли трубы или электропроводка.
Этот набор работает при наличии давления в сити 0,5Бар-6Бар.А для успешной работы оно должно быть 2-5Бар.
Просим Вас соблюдать меры безопасности при сверлении и монтаже.
Производителем предварительно опробировано!

**МОНТАЖ**

**Фиксирование элеменов штанги**

• Просверлите отверстие диаметром 6мм, на расстоянии 850 мм друг от друга. Рекомедуемая глубина -35мм, после чего вставьте кобылки(1).

• Элементы крепления (2,4) необходимо так закрепить винтами(3), чтобы расстояние между ними составило .

**Сборка штанги**

Выкрутите винт, который находится в держатели штанги (6). Прикрепите декоративный колпак(5) и закрутите винт на прежнее место.

• Согласно рисунку открутите гайку с верхней поверхности керамического переключателя душа (12) и выньте уплотнительное кольцо, после чего гайку с уплотнительным кольцом разместите на нижнем конце штанги и присоедините к керамическому переключателю душа.

**Монтаж штанги**

• Присоедините штангу к элементам крепления. После чего подтяните винты, находящиеся с нижней стороны керамического переключателя душа и его ручки.

Согласно прилагаемому рисунку Прикрепите держател душевой (6) головки к штанге.

• Вкрутите душевую головку(7) в держатель.

• Один конец короткого шланга присоедините к керамическому переключателю душа, другой - к смесителю.

**Монтаж душевой лейки**

• Длинный шланг(9), согласно рисунку, присоединяем одним концом к керамическому переключателю душа, другой - к душевой лейке.

• С помощью нажатия кнопки держателя лейки, размещаем его на нужной высоте. Проверьте все узлы душевой системы , чтобы они были стабильными и после открытия смесителя, гермитичными.

**Пользование керамическим переключателем душа.**

• Перекючатель душа регулирует работу душевой головки и лейки.

• При положении ручки в верхнем положении вода течет вверх к лейки.

• При повороте ручки в нижнее положение вода устремляется к дешевой головке.

• Установите держатель душа на необходимой высоте.

**Уход.**
Просим регулярно чистить штангу мягкой тряпочкой и не царапающим чистящим средством.

www.tekataps.com
www.tekagriferia.com