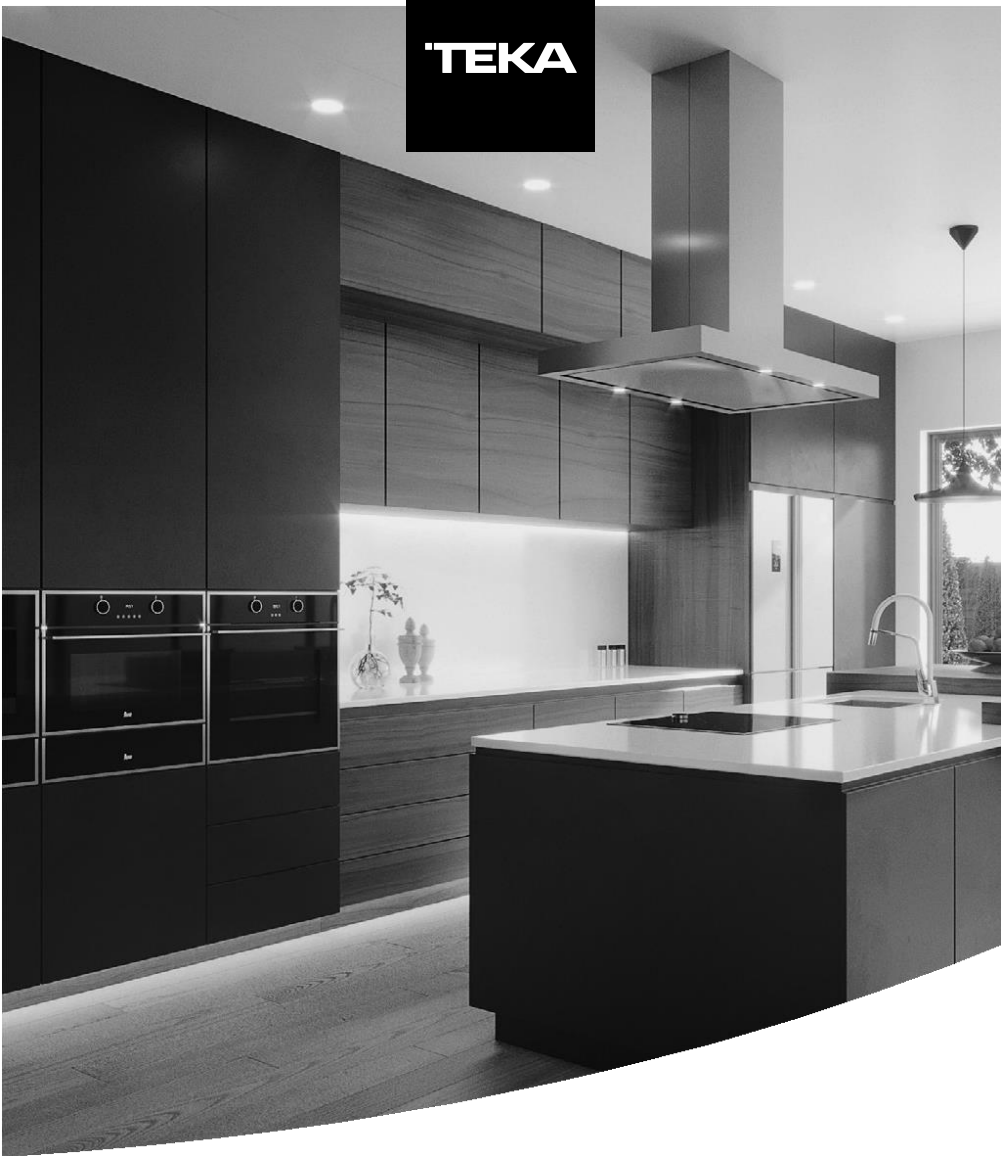

User Manual
DFI 46740
FR EN

www.teka.com

CONTENU

01
3 INFORMATION SUR LA SÉCURITÉ

02
8 APPERCU DU PRODUIT

03
9 UTILISER VOTRE LAVE-VAISELLE
9 Chargement du sel dans le panier
11 d'adoucisseur

04
13 ENTRETIENT ET NETTOYAGE
13 Soin externe
13 Soin interne
16 Prendre soin du lave-vaisselle

05
17 INSTRUCTIONS D'INSTALLATION
17 Raccordement en eau
18 et en évacuation
19 Raccordement des tuyaux de
20 vidange
Positionnement de l'appareil
20
Installation intégrée (pour modèle intégrable)
25

06
28 CONSEILS DE DÉPANNAGE
Disponibilité des pièces de rechanges
29

07
31 CHARGEMENT DES PANIERS
Porte-couverts Conseils d'utilisation

NOTE:

- La section sur les conseils de dépannage vous aidera à résoudre certains problèmes courants par vous-même.
- Si vous ne pouvez pas résoudre les problèmes par vous-même, veuillez demander l'aide d'un technicien professionnel.
- Le fabricant, suivant une politique de développement et de mise à jour constante du produit, peut apporter des modifications sans préavis.
- En cas de perte ou d'obsolescence, vous pouvez recevoir un nouveau manuel du fabricant ou du fournisseur responsable.

INFORMATION SECURITE

⚠ATTENTION

Lorsque vous utilisez votre lave-vaisselle, suivez les instructions ci-dessous :

- L'installation et la réparation ne peuvent être effectuées que par un technicien qualifié.
- Cet appareil est destiné à être utilisé dans des applications domestiques et similaires telles que :
  -Les cuisines des magasins, des bureaux et d'autres environnements de travail;
  -Maisons rurales;
  -Par les clients dans des hôtels, des motels et d'autres environnements résidentiels;
  -Chambres d'hôtes de type environnements.
- Cet appareil peut être utilisé par les enfants de 8 ans et plus et par les personnes ayant une des capacités sensorielles ou mentales ou un manque d'expérience et de connaissances s'ils ont reçu une supervision ou des instructions concernant l'utilisation de l'appareil de manière sûre et qu'ils comprennent les risques encourus.
  Les enfants ne doivent pas jouer avec l'appareil. Le

-

nettoyage et l'entretien de l'utilisateur ne doivent pas être effectués par des enfants sans supervision. (Pour EN60335-1)

Cet appareil n'est pas destiné à être utilisé par des personnes (y compris les enfants) ayant des capacités physiques, sensorielles ou mentales réduites ou un manque d'expérience et de connaissances, à moins qu'une personne responsable de la sécurité ne leur ait donné des instructions ou des directives concernant l'utilisation de l'appareil. (Pour IEC60335-1)

- Le matériel d'emballage peut être dangereux pour
- les enfants! Les enfants doivent être surveillés afin de s'assurer qu'ils ne jouent pas avec l'appareil.
- Cet appareil est destiné à un usage domestique uniquement.
  Pour vous protéger contre les risques de choc électrique, ne plongez pas l'appareil, le cordon ou la
- fiche dans l'eau ou tout autre liquide. Veuillez débrancher l'appareil avant de le nettoyer et de l'entretenir.
  Utilisez un chiffon doux pour l'humidifier avec du savon doux, puis utilisez un chiffon sec pour l'essuyer à nouveau.
- Si le cordon d'alimentation est endommagé, il doit être remplacé par le fabricant ou son agent de service ou une personne qualifiée pour éviter tout danger.

INSTRUCTIONS DE MISE A LA TERRE

Cet appareil doit être mis à la terre. En cas de
- dysfonctionnement ou de panne, la mise à la terre réduira le risque de choc électrique en fournissant une voie de résistance minimale du courant électrique. Cet appareil est équipé d'une fiche de conducteur de mise à la terre.
- La fiche doit être branchée dans une prise appropriée qui est installée et mise à la terre conformément à tous les codes et ordonnances locaux.

- Une connexion incorrecte du conducteur de mise à la terre peut entraîner un risque de choc électrique.
- Consultez un électricien ou un représentant de service qualifié si vous avez des doutes quant à la mise à la terre de l'appareil.

- Ne modifiez pas la fiche fournie avec l'appareil si elle n'est pas adaptée à la prise.
- Faire installer une prise de courant par un électricien qualifié.
- Ne pas abuser, s'asseoir ou se tenir debout sur la porte ou le support du lave-vaisselle.
- Ne pas utiliser votre lave-vaisselle à moins que tous les panneaux de l'armoire soient correctement en place.
- Ouvrez la porte très soigneusement si le lave-vaisselle est en marche, il y a un risque d'éclaboussures d'eau.
- Ne placez pas d'objets lourds sur la porte et ne vous tenez pas debout lorsqu'elle est ouverte. L'appareil pourrait basculer vers l'avant.
- Lors du chargement des articles à laver :
  1) Localiser les objets tranchants de façon à ce qu'ils n'endommagent pas le joint de porte;
  2) Avertissement : Les couteaux et autres ustensiles à pointe pointue doivent être chargés dans le panier, leurs pointes orientées vers le bas ou placées en position horizontale.
- Certains détergents pour lave-vaisselle sont fortement alcalins. Ils peuvent être extrêmement

dangereux s’ils sont avalés.
Évitez tout contact avec la peau et les yeux et éloignez les enfants du lave-vaisselle lorsque la porte est ouverte.

- Vérifier qu’il n’y a pas de résidus de détergent après la fin du cycle de lavage.
- Ne pas laver les articles en plastique à moins qu’ils soient marqués « lave-vaisselle » ou l’équivalent.

- Pour les articles en plastique non marqués qui ne le sont pas, consultez les recommandations du fabricant.
- Utiliser uniquement les détergents et les produits de rinçage recommandés pour une utilisation dans un lave-vaisselle automatique.
- N'utilisez jamais de savon, de détergent à lessive ou de détergent pour les mains dans votre lave-vaisselle.
- La porte ne doit pas être laissée ouverte, car cela pourrait augmenter le risque de trébuchement.
- Lors de l'installation, l'alimentation ne doit pas être excessivement ou dangereusement pliée ou aplatie.
- Ne pas manipuler les commandes.
- L'appareil doit être raccordé au robinet d'eau principal à l'aide de nouveaux ensembles de tuyaux. Les anciens ensembles ne doivent pas être réutilisés.
- Pour économiser de l'énergie, en mode veille, l'appareil bascule automatiquement au bout de 15 minutes sans aucune intervention de l'utilisateur.
- Le nombre maximal de places à laver est de 14.
- La pression maximale admissible de l'eau d'entrée est de 1 MPa.
- La pression minimale admissible de l'eau d'entrée est de 0,04 MPa.

Élimination

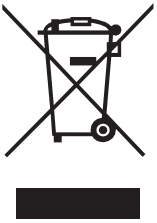

- Pour l'élimination de l'emballage et de l'appareil, veuillez vous rendre dans un centre de recyclage. Couper le câble d'alimentation et rendre inutilisable le dispositif de fermeture de la porte.
- Les emballages en carton sont fabriqués à partir de papier recyclé et doivent être éliminés dans la collecte des déchets de papier pour le recyclage.
- En veillant à ce que ce produit soit éliminé correctement, vous contribuerez à prévenir les conséquences négatives potentielles pour l'environnement et la santé humaine qui pourraient être causées par une manipulation
- inappropriée des déchets de ce produit. Pour plus d'informations sur le recyclage de ce produit, veuillez contacter votre bureau local et
- votre service d'élimination des déchets ménagers. **ÉLIMINATION : Ne jetez pas ce produit comme déchet municipal non trié. Il faut recueillir ces déchets séparément pour un traitement spécial.**

APPERCU DU PRODUIT

❗ IMPORTANT:

Pour obtenir les meilleures performances de votre lave-vaisselle, lisez toutes les instructions d'utilisation avant de l'utiliser pour la première fois.

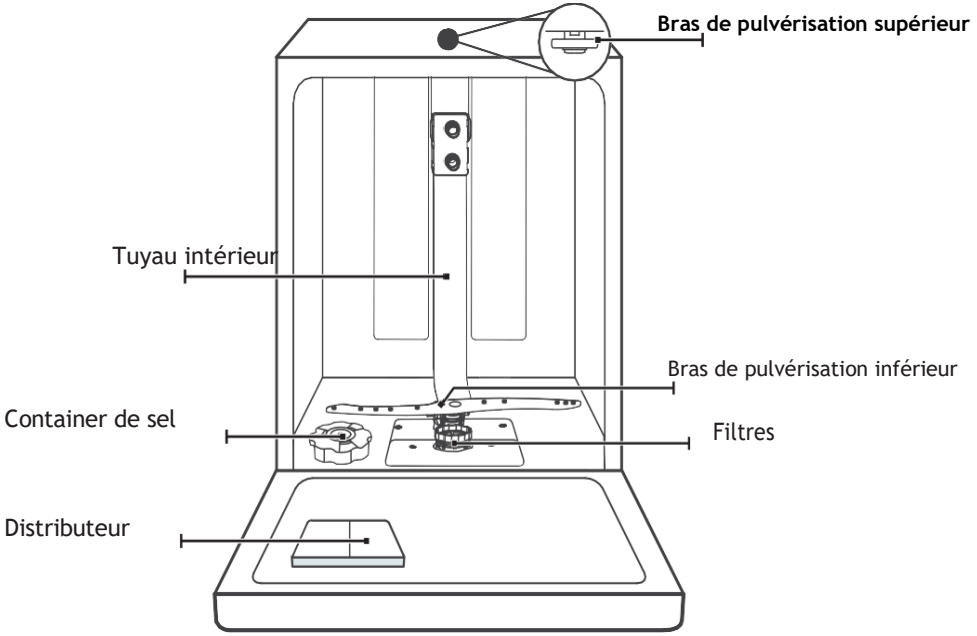

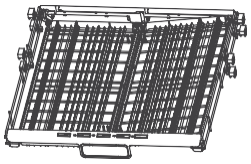

Porte-couverts

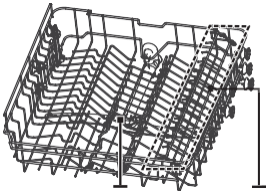

Bras de pulvérisation supérieur

Panier supérieur



Panier inférieur

REMARQUE:

Les images sont seulement pour la référence, différents modèles peuvent être différents.

UTILISER VOTRE LAVE-VAISSELLE

Avant d'utiliser le lave-vaisselle :

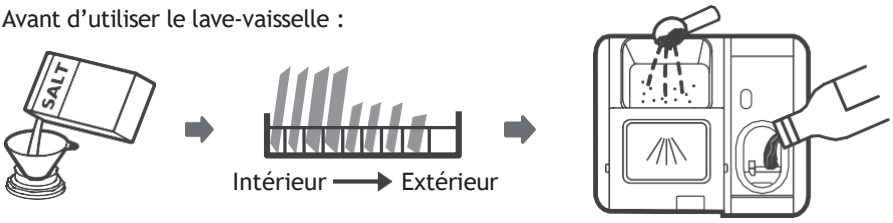

1. Régler l'adoucisseur d'eau
2. Chargement du sel dans l'adoucisseur
3. Chargement du panier
4. Remplir le distributeur de détergent

Veuillez consulter la section 1 « Adoucisseur d'eau » de la PARTIE : Version spéciale, si vous devez régler l'adoucisseur d'eau.

Chargement du sel dans l'adoucisseur

REMARQUE:

Si votre modèle n'a pas d'adoucisseur d'eau, vous pouvez sauter cette section.

Toujours utiliser du sel destiné au lave-vaisselle.

Le contenant de sel est situé sous le panier inférieur et doit être rempli comme suit :

⚠ATTENTION

- **Utilisez uniquement du sel spécialement conçu pour les lave-vaisselle!** Tout autre type de sel qui n'est pas spécialement conçu pour le lave-vaisselle, en particulier le sel de table, endommagera l'adoucisseur. En cas de dommages causés par l'utilisation d'un sel inapproprié, le fabricant ne donne aucune garantie et n'est pas responsable des
- dommages causés.

  Remplir uniquement de sel avant d'exécuter un cycle. Cela empêchera les grains de sel ou d'eau salée, qui auraient pu être renversés, de rester sur le fond de la machine pendant un certain temps, ce qui pourrait provoquer une corrosion.

Veuillez suivre les étapes ci-dessous pour ajouter du sel au lave-vaisselle :

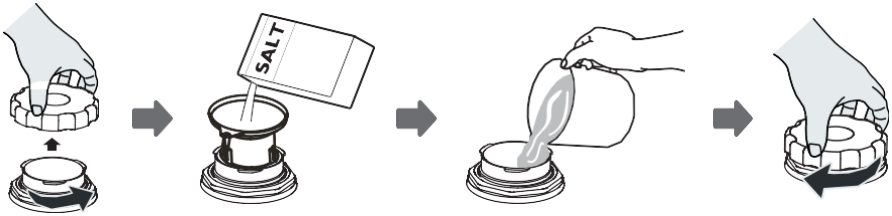

1. **Retirer le panier inférieur et dévisser le bouchon du réservoir.**
2. **Placer l'extrémité de l'entonnoir (si fourni) dans le trou et verser environ 1,5 kg de sel pour lave-vaisselle.**
3. **Remplir le contenant de sel jusqu'à sa limite maximale avec de l'eau. Il est normal qu'une petite quantité d'eau sorte du contenant de sel.**
4. **Après avoir rempli le contenant, vissez fermement le bouchon.**
5. **Le voyant d'avertissement du sel s'éteint lorsque le contenant de sel est rempli de sel.**
6. **Immédiatement après avoir rempli le récipient de sel, un programme de lavage doit être lancé (nous suggérons d'utiliser un programme court). Sinon, le système de filtration, la pompe ou d'autres parties importantes de la machine peuvent être endommagés par l'eau salée. Ceci est hors garantie.**

REMARQUE:

- Le contenant de sel ne doit être rempli que lorsque le voyant d'avertissement de sel () du panneau de commande s'allume. Selon la mesure dans laquelle le sel se dissout, il est possible que le voyant d'avertissement reste allumé même si le contenant de sel est rempli. S'il n'y a pas de voyant d'avertissement de sel dans le panneau de commande (pour certains modèles), vous pouvez estimer quand remplir le sel dans l'adoucisseur par les cycles que le lave-vaisselle a exécutés.
- Si le sel a été renversé, exécuter un programme de trempage ou rapide pour l'enlever.

Conseils de chargement du panier

Réglage du panier supérieur

Type 1:

La hauteur du panier supérieur peut être facilement ajustée pour accueillir des plats plus hauts dans le panier supérieur ou inférieur.
Pour régler la hauteur du support supérieur, procédez comme suit :

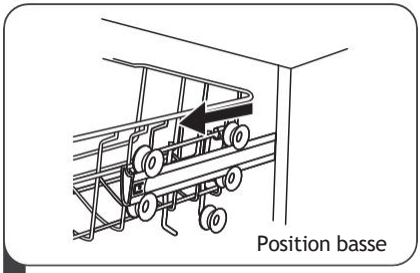

1 Retirer le panier supérieur.

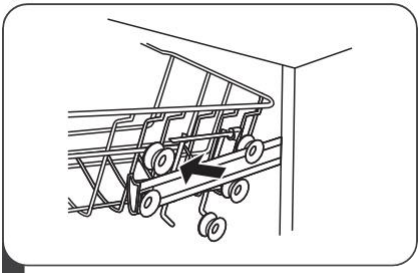

2 Retirer le panier supérieur.

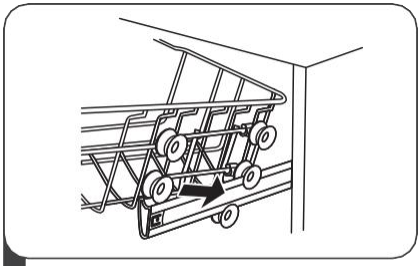

Re-fixer le panier aux rouleaux sup ou inf.

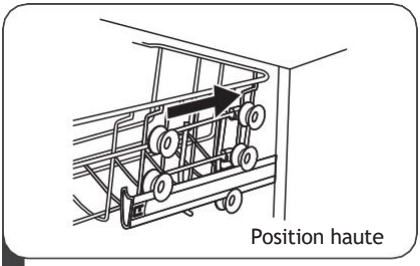

4 Pousser dans le panier supérieur.

Type 2:

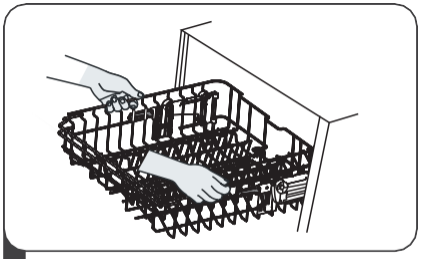

1 Pour soulever le panier supérieur, soulevez simplement le panier supérieur au centre de chaque côté jusqu'à ce que le panier se verrouille en place dans la position supérieure. Il n'est pas nécessaire de soulever la poignée de réglage.

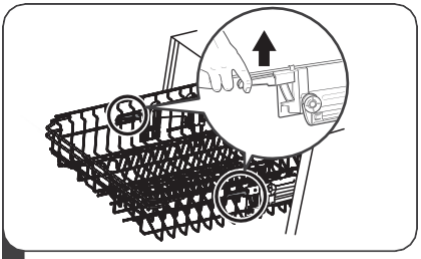

2 Pour abaisser le panier supérieur, soulevez les poignées de réglage de chaque côté pour libérer le panier et abaissez-le à la position inférieure.

Replier les étagères de la tasse

Pour faire de la place aux articles plus grands dans le panier supérieur, soulevez le porte-gobelet vers le haut. Vous pouvez ensuite appuyer les verres hauts contre celui-ci.



Rabattre les étagères

Les crampons du panier inférieur servent à tenir des assiettes et un plateau. Ils peuvent être abaissés pour faire plus de place pour les gros articles. augmenter vers le haut plier à l'envers

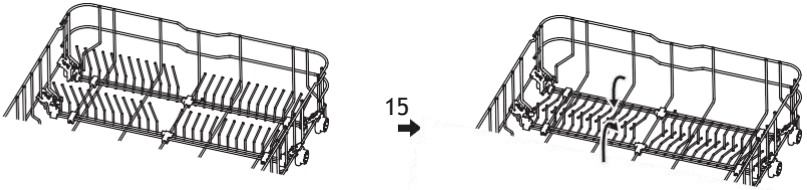

ENTRETIEN ET NETTOYAGE

Nettoyage externe

La porte et le joint de porte

Nettoyez régulièrement les joints de la porte avec un chiffon doux et humide pour éliminer les dépôts alimentaires.

Lorsque le lave-vaisselle est en cours de chargement, des résidus d'aliments et de boissons peuvent s'écouler sur les côtés de la porte du lave-vaisselle. Ces surfaces se trouvent à l'extérieur de l'armoire de lavage et ne sont pas accessibles par l'eau des bras de pulvérisation. Les dépôts doivent être effacés avant la fermeture de la porte.

Le panneau de commande

Si un nettoyage est nécessaire, le panneau de commande doit être essuyé avec un chiffon doux et humide seulement.

⚠ATTENTION

- Pour éviter la pénétration d'eau dans la serrure de porte et les composants électriques, n'utilisez pas de détergent en aérosol.
- Ne jamais utiliser de nettoyants abrasifs ou de tampons à récurer sur les surfaces extérieures, car ils pourraient rayer le fini. Certains essuie-tout peuvent également rayer ou laisser des marques sur la surface.

Nettoyage interne

Système de filtrage

Le système de filtrage à la base de l'armoire de lavage retient les gros débris du cycle de lavage, y compris les corps étrangers tels que des cure-dents ou des éclats. Les gros débris recueillis peuvent obstruer les filtres. Vérifier régulièrement l'état des filtres, retirer soigneusement les corps étrangers et nettoyer les parties du système de filtrage si nécessaire avec de l'eau. Suivez les étapes ci-dessous pour nettoyer le filtre.

REMARQUE:

Les photos sont à titre de référence seulement, différents modèles du système de filtrage et des bras de pulvérisation peuvent être différents.

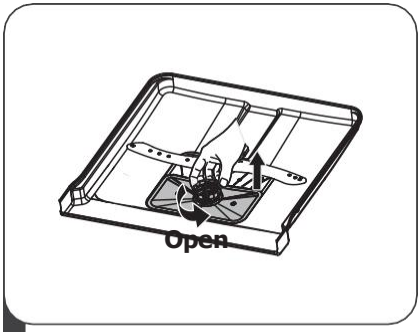

1 Tenez le filtre grossier et tournez-le dans le sens inverse des aiguilles d'une montre pour déverrouiller le filtre. Soulevez le filtre vers le haut et sortez du lave-vaisselle.

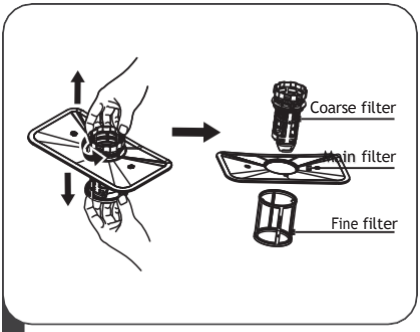

2 Le filtre fin peut être retiré du bas de l'ensemble filtre.Le filtre grossier peut être détaché du filtre principal en pressant doucement les languettes en haut et en le tirant.

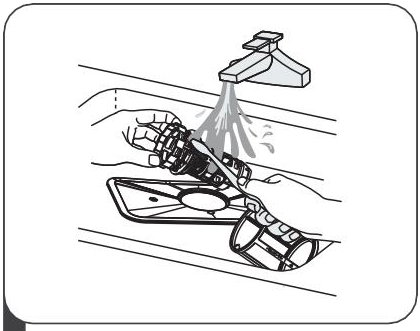

3 Les restes de nourriture plus gros peuvent être nettoyés en rinçant le filtre sous l'eau courante.Pour un nettoyage plus approfondi, utilisez une brosse de nettoyage douce.

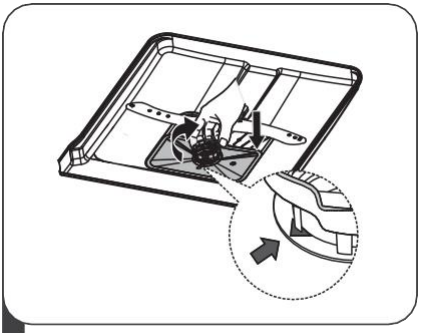

4 Remonter les filtres dans l'ordre inverse du démontage, remplacer le filtre et tourner dans le sens des aiguilles d'une montre jusqu'à la flèche de fermeture.

ATTENTION

- Ne pas trop serrer les filtres. Remettre les filtres dans leur ordre de manière sûre, sinon des débris grossiers pourraient pénétrer dans le système et provoquer un blocage.
- Ne jamais utiliser le lave-vaisselle sans filtres en place. Un mauvais remplacement du filtre peut réduire le niveau de performance de l'appareil et endommager la vaisselle et les ustensiles.

Bras de lavage

Il est nécessaire de nettoyer les bras de pulvérisation régulièrement pour éviter que des produits chimiques d'eau dure ne obstruent les jets et les paliers des bras de pulvérisation.

Pour nettoyer les bras de pulvérisation, suivez les instructions ci-dessous :

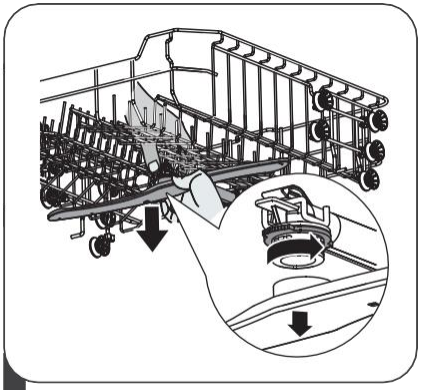

1 Pour retirer le bras de pulvérisation supérieur, maintenez l'écrou au centre et tourner le bras de pulvérisation dans le sens inverse des aiguilles d'une montre pour l'enlever.



2 Pour retirer le bras de pulvérisation inférieur, tirez-le vers le haut.

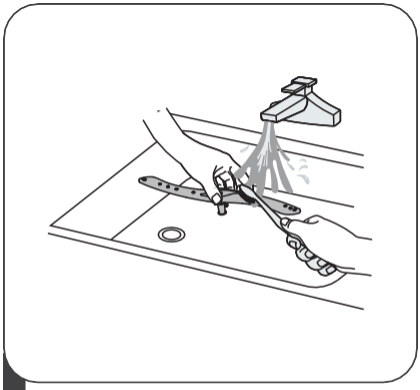

3 Lavez les bras dans de l'eau savonneuse et tiède et utilisez une brosse douce pour nettoyer les jets.

Prendre soin du lave-vaisselle

Précaution contre le gel

Veuillez prendre des mesures de protection contre le gel sur le lave-vaisselle en hiver. Chaque fois après les cycles de lavage, veuillez procéder comme suit :

1. Couper l'alimentation électrique du lave-vaisselle à la source d'alimentation.
2. Couper l'alimentation en eau et débrancher le tuyau d'arrivée d'eau de la vanne à eau.
3. Vider l'eau du tuyau d'arrivée et de la vanne d'eau. (Utiliser une casserole pour recueillir l'eau)
4. Rebrancher le tuyau d'arrivée d'eau à la vanne de l'eau.
5. Retirer le filtre du fond de la cuve et utiliser une éponge pour absorber l'eau dans le puisard.

Après chaque lavage

Après chaque lavage, éteignez l'alimentation en eau de l'appareil et laissez la porte légèrement ouverte pendant un certain temps afin que l'humidité et les odeurs ne soient pas piégées à l'intérieur.

Retirer le bouchon

Avant de nettoyer ou d'effectuer un entretien, retirez toujours la fiche de la prise.

Pas de solvants ou de nettoyage abrasif

Pour nettoyer l'extérieur et les parties en caoutchouc du lave-vaisselle, n'utilisez pas de solvants ni de produits de nettoyage abrasifs. N'utilisez qu'un chiffon avec de l'eau chaude savonneuse.
Pour enlever les taches ou les taches de la surface intérieure, utilisez un chiffon imbibé d'eau et un peu de vinaigre ou un produit nettoyant spécialement conçu pour les lave-vaisselle.

Lorsqu'il n'est pas utilisé pendant une longue période

Il est recommandé d'effectuer un cycle de lavage avec le lave-vaisselle vide, puis de retirer la fiche de la prise de courant, de couper l'alimentation en eau et de laisser la porte de l'appareil légèrement ouverte. Cela aidera les joints de porte à durer plus longtemps et empêchera la formation d'odeurs dans l'appareil.

Déplacement de l'appareil

Si l'appareil doit être déplacé, essayez de le maintenir en position verticale. S'il est absolument nécessaire, il peut être placé sur son dos.

Joints

L'un des facteurs qui font que les odeurs se forment dans le lave-vaisselle est la nourriture qui reste coincée dans les joints. Le nettoyage périodique avec une éponge humide empêchera cela.

INSTRUCTIONS D'INSTALLATION

⚠ATTENTION



Risque de choc électrique
Débrancher l'alimentation électrique avant d'installer le lave-vaisselle.
Le fait de ne pas le faire pourrait entraîner la mort ou un choc électrique.

⚠ Attention

L'installation des tuyaux et des équipements électriques doit être effectuée par des professionnels.

À PROPOS DE LA CONNEXION

⚠ATTENTION

Par sécurité personnelle :

- N'utilisez pas de rallonge ou d'adaptateur avec cet appareil
- Ne coupez pas ou ne retirez en aucun cas la connexion de mise à la terre du cordon d'alimentation.

Exigences électriques

Veuillez consulter l'étiquette d'évaluation pour connaître la tension nominale et raccorder le lave-vaisselle à l'alimentation électrique appropriée. Utiliser le fusible requis 10A/13A/16A, le fusible à retardement ou le disjoncteur recommandé et fournir un circuit séparé ne servant que cet appareil.

Raccordement électrique

S'assurer que la tension et la fréquence de l'alimentation correspondent à celles indiquées sur la plaque signalétique. Insérez uniquement la fiche dans une prise électrique correctement mise à la terre. Si la prise électrique à

laquelle l'appareil doit être raccordé n'est pas adaptée à la fiche, remplacez-la plutôt que d'utiliser des adaptateurs ou autres car ils pourraient provoquer une surchauffe et des brûlures.

⚠ S'assurer que la mise à la terre appropriée existe avant l'utilisation

Approvisionnement en eau et évacuation

Raccordement à l'eau froide

Branchez le tuyau d'alimentation en eau froide à un connecteur fileté de 3/4 po (pouce) et assurez-vous qu'il est bien fixé en place.

Si les conduites d'eau sont neuves ou n'ont pas été utilisées pendant une longue période, laisser couler l'eau pour s'assurer que l'eau est claire. Cette précaution est nécessaire pour éviter le risque de blocage de l'entrée d'eau et d'endommagement de l'appareil.

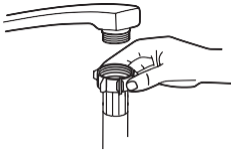

tuyau d'alimentation ordinaire



tuyau d'alimentation de sécurité

À propos du tuyau d'alimentation de sécurité

Le tuyau d'alimentation de sécurité se compose des doubles murs. Le système garantit son intervention en bloquant l'écoulement de l'eau en cas de rupture du tuyau d'alimentation et lorsque l'espace d'air entre le tuyau d'alimentation lui-même et le tuyau ondulé extérieur est plein d'eau.

⚠ATTENTION

Un tuyau qui se fixe à un robinet peut éclater s'il est installé sur la même conduite d'eau que le lave-vaisselle. Si votre évier en a un, il est recommandé de débrancher le tuyau et de boucher le trou.

Comment connecter le tuyau d'alimentation de sécurité

1. Retirer les tuyaux d'alimentation de sécurité du compartiment de rangement situé à l'arrière du lave-vaisselle.

2. Serrer les vis du tuyau d’alimentation de sécurité au robinet avec un filetage de 3/4 po.
3. Allumez complètement l’eau avant de démarrer le lave-vaisselle.

Comment débrancher le tuyau d’alimentation de sécurité

1. Couper l’eau.
2. Dévisser le tuyau d’alimentation de sécurité du robinet.

Raccordement des tuyaux

Insérez le tuyau de vidange dans un tuyau de vidange d'un diamètre minimal de 4 cm, ou laissez-le couler dans l'évier, en veillant à ne pas le plier ni le sertir. La hauteur du tuyau de vidange doit être inférieure à 1000 mm. L'extrémité libre du tuyau ne doit pas être immergée dans l'eau pour éviter son refoulement.

⚠ **Veuillez fixer solidement le tuyau de vidange en position A ou B**

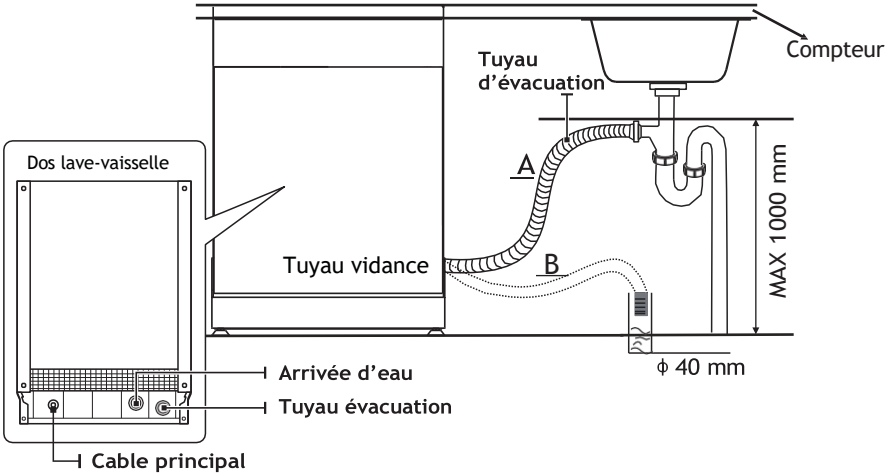

Comment drainer l'excès d'eau des tuyaux

Si le raccordement au tuyau de vidange est placé à une hauteur supérieure à 1000 mm, l'excès d'eau peut rester dans le tuyau de vidange. Il faudra drainer l'excès d'eau du tuyau dans un bol ou un récipient approprié qui se trouve à l'extérieur et plus bas que l'évier.

Sortie d'eau

Raccorder le tuyau de vidange d'eau. Le tuyau de vidange doit être correctement installé pour éviter les fuites d'eau. S'assurer que le tuyau de vidange d'eau n'est pas plié ou écrasé.

Tuyau de rallonge

Si vous avez besoin d'une rallonge de tuyau de vidange, assurez-vous d'utiliser un tuyau de vidange similaire.
Il ne doit pas dépasser 4 mètres, sinon l'effet de nettoyage du lave-vaisselle pourrait être réduit.

Le raccordement des déchets doit se trouver à une hauteur inférieure à 1000 mm (maximum) par rapport au bas du lave-vaisselle.

Positionnement de l’appareil

Placez l’appareil à l’endroit souhaité. Le dos doit reposer contre le mur derrière l’appareil, et les côtés le long des armoires ou des murs adjacents. Le lave-vaisselle est équipé de tuyaux d’alimentation en eau et de vidange qui peuvent être positionnés à droite ou à gauche pour faciliter l’installation.

Nivellement de l’appareil

Une fois que l’appareil est positionné pour le nivellement, la hauteur du lave-vaisselle peut réglage du niveau de vissage des pieds.

Dans tous les cas, l’appareil ne doit pas être incliné de plus de 2°.

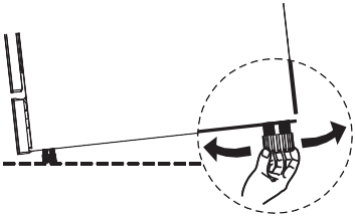

INSTALLATION INTEGREE (pour le modèle intégré)

Étape 1. Choisir le meilleur emplacement pour le lave-vaisselle

La position d’installation du lave-vaisselle doit être proche du tuyau d’admission et de vidange et de la prise électrique.

Illustrations des dimensions de l’armoire et position d’installation du lave-vaisselle.

1. Moins de 5 mm entre le haut du lave-vaisselle et l’armoire et la porte extérieure alignée sur l’armoire.

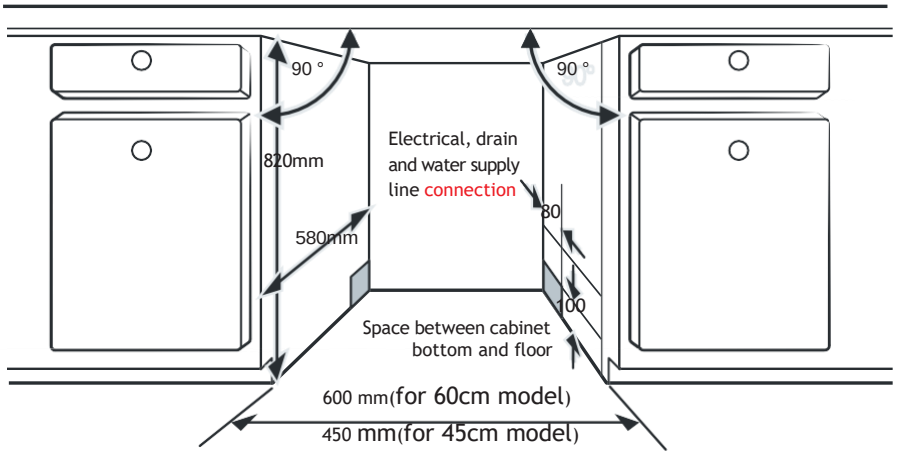
90 °
90 °
820mm
580mm
Electrical, drain
and water supply
line connection
30
100
Space between cabinet
bottom and floor
600 mm(for 60cm model)
450 mm(for 45cm model)

2. Si le lave-vaisselle est installé dans un coin de l'armoire, il devrait y avoir un certain espace lorsque la porte est ouverte

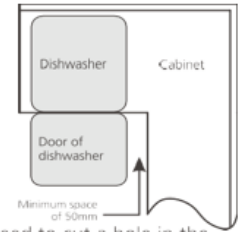

REMARQUE :

Selon l'endroit où se trouve votre prise électrique, vous devrez peut-être faire un trou dans le côté opposé de l'armoire

Étape 2. Dimensions et installation du panneau esthétique

Suivre les instructions d'installation spécifiques pour fixer le panneau de porte esthétique

Modèle semi-intégré

Séparez la bande de velcro A et la bande de velcro B et attachez la bande de velcro A sur le côté intérieur du panneau esthétique. Fixer la bande de velcro feutrée B sur la porte extérieure du lave-vaisselle (voir figure A). Après avoir positionné le panneau, fixez-le à la porte extérieure avec des vis et des boulons (voir figure B).

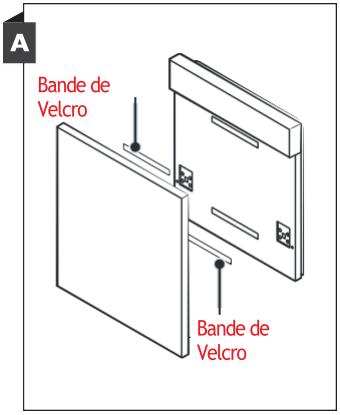

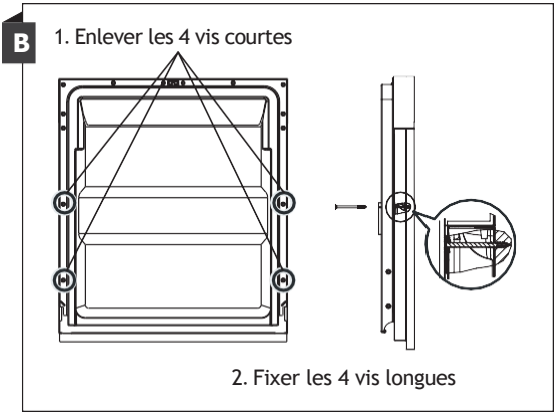

Modèle entièrement intégré

Installer le crochet sur le panneau esthétique et le placer dans la fente de la porte extérieure du lave-vaisselle (voir figure A). Après avoir positionné le panneau, fixez-le à la porte extérieure avec des vis et des boulons (voir figure B).

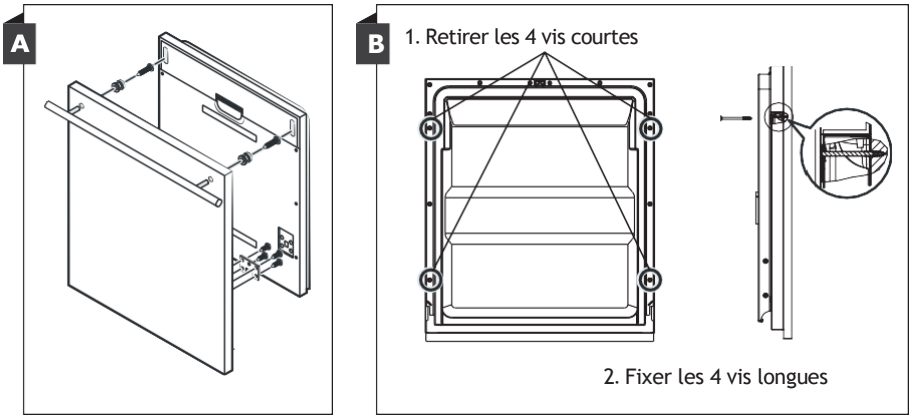

Étape 3. Réglage de la tension du ressort de porte

1.Les ressorts de porte sont réglés à l'usine sur la tension appropriée pour la porte extérieure. Si le panneau esthétique est installé, vous
devra régler la tension du ressort de la porte. Tourner la vis de réglage pour entraîner le dispositif de réglage afin de tendre ou de relâcher le câble d'acier.

2. La tension du ressort de porte est correcte lorsque la porte reste horizontale dans la position d'ouverture complète, mais qu'elle s'élève à une fermeture avec le léger soulèvement d'un doigt.

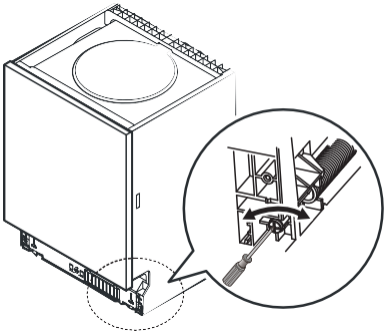

Étape 4. Étapes d’installation du lave-vaisselle

Veuillez consulter les étapes d’installation spécifiques dans les dessins d’installation.

1. Fixer la bande de condensation sous la surface de travail de l’armoire. S’il vous plaît assurez-vous que la bande de condensation est affleurante avec le bord de la surface de travail. (Étape 2)
2. Raccorder le tuyau d’admission à l’alimentation en eau froide.
3. Raccorder le tuyau de vidange.
4. Brancher le cordon d’alimentation.
5. Placez le lave-vaisselle dans l’armoire.
6. Mettre le lave-vaisselle au niveau. Le pied arrière peut être réglé à partir de l’avant du lave-vaisselle en tournant la vis Philips située au milieu de la base du lave-vaisselle. Pour régler les pieds avant, utiliser un tournevis plat et tourner les pieds avant jusqu’à ce que le lave-vaisselle soit au même niveau. (Étape 5 à Étape 6)
7. Installez la porte du meuble sur la porte extérieure du lave-vaisselle. (Étape 7 à l’étape 10)
8. Régler la tension des ressorts de porte à l’aide d’un tournevis Philips tournant dans le sens des aiguilles d’une montre pour serrer les ressorts de porte gauche et droit. Si vous ne le faites pas, votre lave-vaisselle pourrait être endommagé. (étape 11)
9. Le lave-vaisselle doit être fixé en place. Il y a deux façons de le faire :
   A. Surface de travail normale : Mettre le crochet d’installation dans la fente du plan latéral et le fixer à la surface de travail avec les vis.
   B. Plan de travail en marbre ou en granit : Fixer le côté avec des vis.

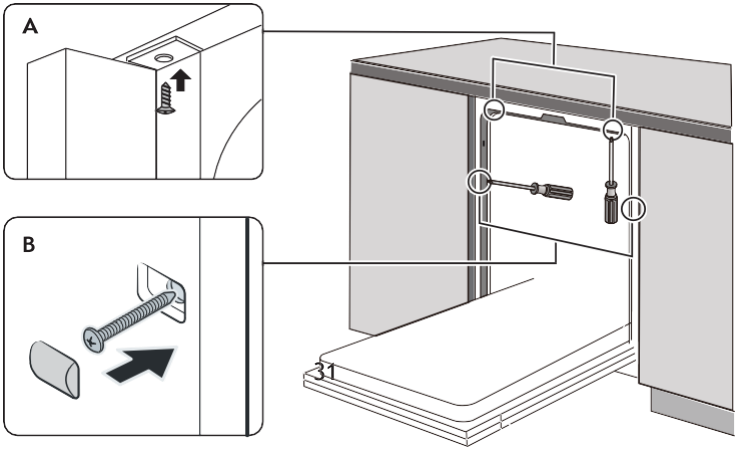

Étape 5. Nivellement du lave-vaisselle

Le lave-vaisselle doit être à niveau pour un bon fonctionnement de la vaisselle et des performances de lavage.

1. Placer un niveau à bulle sur la porte et le rail de support à l'intérieur du bac comme indiqué pour vérifier que le lave-vaisselle est à niveau.
2. Mettre le lave-vaisselle à niveau en réglant les trois pieds de nivellement individuellement.
3. Lorsque vous mettez le lave-vaisselle au niveau, veillez à ne pas le renverser.

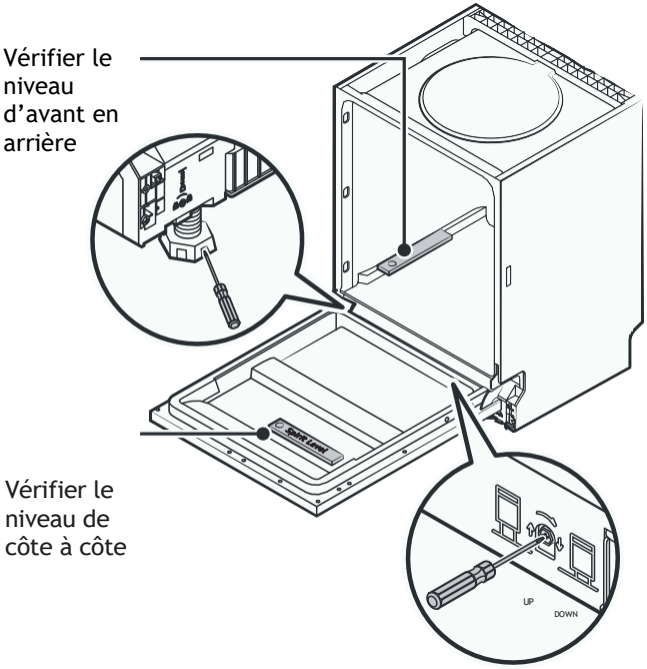

REMARQUE:

La hauteur maximale de réglage des pieds est de 50 mm.

CONSEILS DE DÉPANNAGE

Avant d'appeler pour le service

Consulter les tableaux des pages suivantes peut vous éviter d'appeler le service.

Problème	Possible Causes	A faire
Le lave-vaisselle ne démarre pas	Le fusible a sauté, ou la coupure du circuit s'est déclenchée	Remplacer le fusible ou réinitialiser le disjoncteur. Retirer tous les autres appareils qui partagent le même circuit avec le lave-vaisselle
	L'alimentation électrique n'est pas allumée.	Assurez-vous que le lave-vaisselle est allumé et que la porte est bien fermée.Assurez-vous que le cordon d'alimentation est correctement branché dans la prise murale.
	La pression de l'eau est faible	Vérifier que l'alimentation en eau est correctement raccordée et que l'eau est allumée
	La porte du lave-vaisselle n'est pas correctement fermée.	Assurez-vous de bien fermer la porte et de la verrouiller.
Eau non pompée du lave-vaisselle	Tuyau de vidange tordu ou coincé.	Vérifier le tuyau d'évacuation.
	Filtre bouché.	Vérifier le système de filtrage.
	Évier de cuisine bouché.	Vérifier l'évier de la cuisine pour s'assurer qu'il est bien drainé. Si le problème est que l'évier de la cuisine ne s'écoule pas, vous pourriez avoir besoin d'un plombier plutôt que d'un technicien pour les lave-vaisselle.

Mousse dans la cuve	Mauvais détergent.	Utilisez uniquement le détergent spécial pour lave-vaisselle afin d'éviter la formation de mousse. Si cela se produit, ouvrez le lave-vaisselle et laissez la mousse s'évaporer. Ajoutez 1 litre d'eau froide dans le fond du lave-vaisselle.Fermez la porte du lave-vaisselle, puis sélectionnez n'importe quel cycle. Dans un premier temps, le lave-vaisselle évacue l'eau. Ouvrez la porte une fois l'étape de vidange terminée et vérifiez si la mousse a disparu.Répétez l'opération si nécessaire.

Problème	Possible Causes	A faire
	Produit de rinçage renversé.	Essuyez toujours immédiatement les produits de rinçage renversés.
Intérieur de la baignoire taché	Un détergent contenant un colorant peut avoir été utilisé.	Assurez-vous que le détergent ne contient pas de colorant.
Film blanc sur la surface intérieure	Minéraux de l'eau dure.	Pour nettoyer l'intérieur, utilisez un chiffon doux humide avec du détergent pour lave-vaisselle et portez des gants en caoutchouc. N'utilisez jamais d'autre nettoyant que le détergent pour lave-vaisselle, sous peine de provoquer de la mousse ou de l'écume.
Les couverts présentent des taches de rouille.	Les articles concernés ne sont pas résistants à la corrosion.	Évitez de laver au lave-vaisselle des articles qui ne sont pas résistants à la corrosion.

	Un programme n'a pas été exécuté après l'ajout de sel dans le lave-vaisselle. Des traces de sel se sont introduites dans le cycle de lavage.	Lancez toujours un programme de lavage sans vaisselle après avoir ajouté du sel. Ne sélectionnez pas la fonction Turbo (si elle existe) après avoir ajouté du sel pour lave-vaisselle.
	Le couvercle de la moelleuse est desserré.	Vérifier que le couvercle de l'adoucisseur est bien fixé.
Bruit de choc dans le lave-vaisselle	Le bras d'un pulvérisateur heurte un article dans un panier.	Interrompre le programme et réorganiser les éléments qui obstruent le bras de pulvérisation.
Bruit de cliquetis dans le lave-vaisselle	La vaisselle est en vrac dans le lave-vaisselle.	Interrompre le programme et réorganiser la vaisselle.
Bruit de choc dans les conduites d'eau	Cela peut être dû à l'installation sur place ou à la section transversale de la tuyauterie.	Cela n'a aucune influence sur le fonctionnement du lave-vaisselle. En cas de doute, contactez un plombier qualifié.
La vaisselle n'est pas propre	Les plats n'ont pas été chargés correctement.	Voir PARTIE Ⅱ « Préparation et chargement de la vaisselle ».
	Le programme n'était pas assez puissant.	Choisir un programme plus intensif.

Problème	Possible Causes	A faire
La vaisselle n'est pas propre	La quantité de détergent distribuée est insuffisante.	Utilisez plus de détergent ou changez de détergent.
	Des objets bloquent le mouvement des bras de pulvérisation.	Réorganiser les éléments de manière à ce que le spray puisse tourner librement.
	La combinaison de filtres n'est pas propre ou n'est pas correctement installée dans la base de l'armoire de lavage. Les jets du bras d'aspersion peuvent alors se bloquer.	Nettoyez et/ou installez correctement le filtre. Nettoyer les gicleurs du bras de pulvérisation.
Troubles sur les verres.	Combinaison d'eau douce et de trop de détergent.	Utilisez moins de détergent si vous avez de l'eau douce et sélectionnez un cycle plus court pour laver la verrerie et la rendre propre.
Des taches blanches apparaissent sur la vaisselle et les verres.	La présence d'eau dure peut entraîner des dépôts de calcaire.	Vérifier les réglages de l'adoucisseur d'eau ou l'état de remplissage du réservoir de sel.
Marques noires ou grises sur la vaisselle	Des ustensiles en aluminium ont frotté contre la vaisselle	Utilisez un nettoyant abrasif doux pour éliminer ces marques.
Il reste du détergent dans le distributeur.	Bloc vaisselle distributeur de détergent	Recharger correctement la vaisselle.
La vaisselle ne sèche pas	Chargement incorrect	Utiliser des gants si des résidus de détergent se trouvent sur la vaisselle afin d'éviter les irritations cutanées.

	La vaisselle est retirée trop tôt	Ne videz pas votre lave-vaisselle immédiatement après le lavage. Ouvrez légèrement la porte pour que la vapeur puisse s'échapper. Sortez la vaisselle jusqu'à ce que la température intérieure soit agréable au toucher. Déchargez d'abord le panier inférieur pour éviter que l'eau ne tombe du panier supérieur.
La vaisselle ne sèche pas	Le programme sélectionné n'est pas le bon.	Avec un programme court, la température de lavage est plus basse, ce qui diminue les performances de nettoyage. Choisissez un programme avec une longue durée de lavage.
	Utilisation de couverts avec un revêtement de mauvaise qualité.	L'écoulement de l'eau est plus difficile avec ces articles. Les couverts ou la vaisselle de ce type ne peuvent pas être lavés au lave-vaisselle.

⚠ATTENTION

L'autoréparation ou la réparation non professionnelle peut entraîner des risques graves pour la sécurité de l'utilisateur de l'appareil et avoir une incidence sur la garantie.

Disponibilité des pièces détachées

Sept ans après la mise sur le marché de la dernière unité du modèle :
Moteur, pompe de circulation et de vidange, réchauffeurs et éléments chauffants, y compris les pompes à chaleur (séparément ou regroupés), tuyauterie et équipement connexe, y compris tous les tuyaux, vannes, filtres et aqua stops, pièces structurelles et intérieures liées aux assemblages de portes (séparément ou regroupés), cartes de circuits imprimés, affichages électroniques, pressostats, thermostats et capteurs, logiciels et microprogrammes, y compris le logiciel de réinitialisation.

- **Dix ans après la mise sur le marché de la dernière unité du modèle :** Charnières et joints de porte, autres joints, bras d'aspersion, filtres de vidange, grilles intérieures et périphériques en plastique tels que les paniers et les couvercles.

CHARGEMENT DES PANIERS SELON LA NORME EN60436 :

Le fait de charger le lave-vaisselle à pleine capacité permet de réaliser des économies d'énergie et d'eau.

1. Panier supérieur:

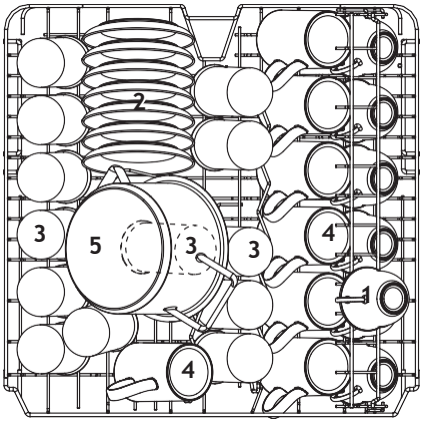

Nombre	Eléments
1	Tasses
2	Soucoupes
3	Verres
4	Mugs
5	Petite casserole

2. Panier inférieur:

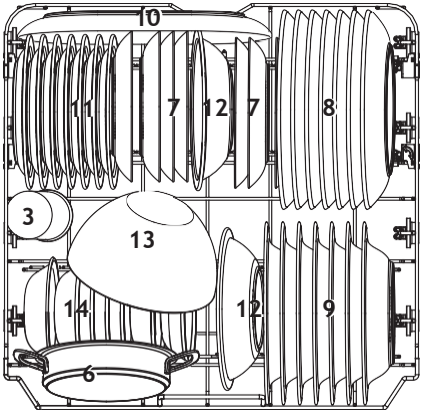

Nombre	Eléments
6	Casserole
7	Assiettes dessert
8	Grandes assiettes
9	Assiettes creuses
10	Plat ovale
11	Assiettes à dessert en mélamine
12	Bols en mélamine
13	Bols en verre
14	Bols dessert

3. Porte-couverts :

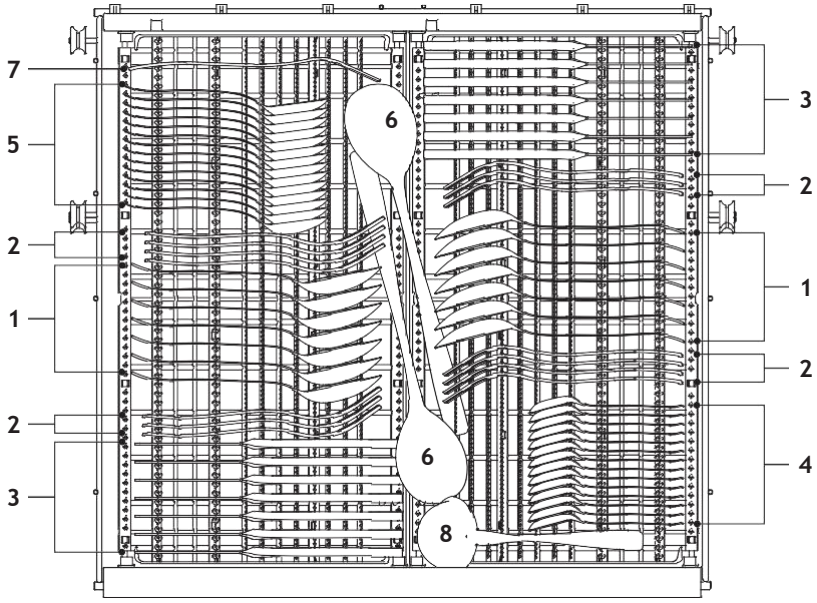

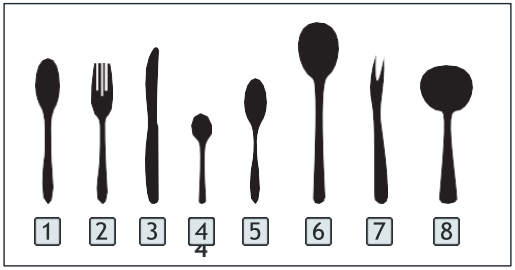

Nombre	Eléments
1	Cuillières à soupe
2	Fourchettes
3	Couteaux
4	Cuillières à thé
5	Cuillières à dessert
6	Cuillères de service
7	Fourchettes à service
8	Louche

Information pour la comparabilité tests selon EN60436 :

Capacité: 14 couverts
Position du panier supérieur : position inférieure

Programe: ECO
Réglage du produit de rinçge : Max
Réglage de l'adoucisseur : H3

Porte-couverts Conseils d’utilisation

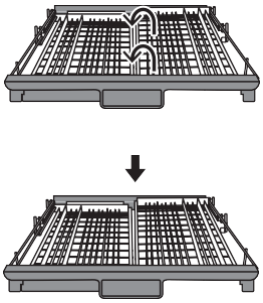

Soulever le panier droit vers le haut, les paniers gauche et droit sont plats.

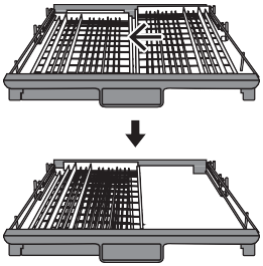

Déplacer le panier droit de droite à gauche, deux paniers se chevauchent.

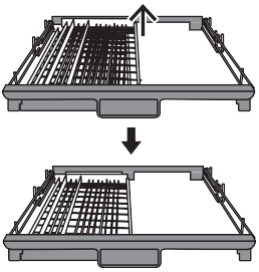

Retirer le panier droit du plateau, seul le panier gauche est présent.

CONTENU

01

4 **UTILISER LE LAVE-VAISSELLE**
4 Panneau de
6 controle
7 Adoucisseur
10 d'eau
11 Préparation et chargement des plats
12 Fonction du produit de rinçage et du
détergent
13 Remplissage du réservoir de produit de
13 rinçage
15 Remplissage du distributeur de détergent
15

02

15 **SÉLECTION DU PROGRAMME**
16 Table du cycle de
16 lavage
17 Économiser de
l'énergie
Démarrage d'un
18 programme
Changer le programme En milieu de
cycle, oublier d'ajouter un plat?
Ouverture automatique

03 **CODES D'ERREUR**

04 **INFORMATIONS TECHNIQUE**

REMARQUE:

- Si vous ne pouvez pas résoudre les problèmes par vous-même, veuillez demander l'aide d'un technicien professionnel.
- Le fabricant, suivant une politique de développement et de mise à jour constante du produit, peut apporter des modifications sans préavis.
- En cas de perte ou d'obsolescence, vous pouvez recevoir un nouveau manuel du fabricant ou du fournisseur responsable

Guide d'utilisation rapide

Veuillez lire le contenu correspondant sur le manuel d'instruction pour la méthode de fonctionnement détaillée.

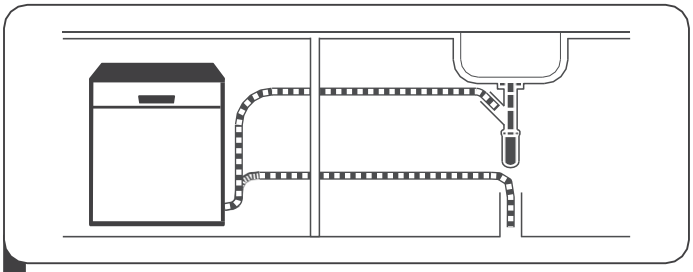

1 Installer le lave-vaisselle

(Consulter la section 5 " INSTRUCTIONS INSTALLATION " de la PART Ⅰ)

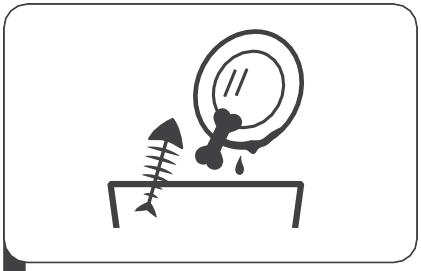

2 Retirer les résidus plus gros de la vaisselle. Éviter le pré-rinçage.

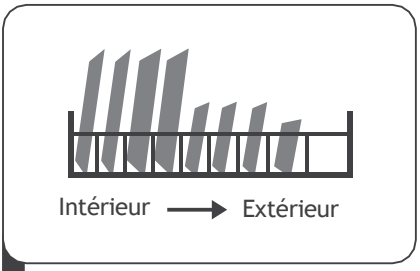

3 Charger le panier.

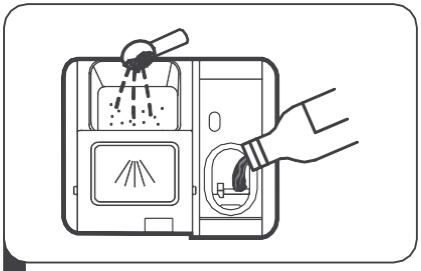

4 Remplissez le distributeur de détergent et d'agent de rinçage.

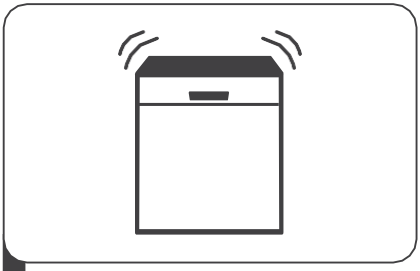

5 Sélectionnez un programme approprié et démarrez le lave-vaisselle.

UTILISER VOTRE LAVE-VAISSELLE

Panneau de commande



Opération (Bouton)

1 Power	Appuyez sur ce bouton pour allumer votre lave-vaisselle.
2 Program	Appuyer sur ce bouton pour sélectionner le programme de lavage approprié, l'indicateur du programme s'allume.
3 Delay	Appuyer sur le bouton pour augmenter l'heure de début du délai. Retardez un cycle jusqu'à 24 heures par incréments d'une heure.Après avoir réglé le délai, appuyez sur la touche Start/pause pour démarrer.
4 Half-load	Lorsque vous avez environ ou moins de la moitié de la vaisselle à laver, vous pouvez choisir cette fonction pour économiser de l'énergie et de l'eau.(Il ne peut être utilisé qu'avec Intensive, Universel, ECO, Verre et 90 min) Lorsque vous appuyez sur ce bouton, le voyant correspondant s'allume.
5 Extra Drying	Pour un meilleur résultat de séchage. (Il ne peut être utilisé qu'avec Intensive, Universal, ECO , Glass , 90 min) Lorsque vous appuyez sur ce bouton, le voyant correspondant s'allume.
6 Program indicator	Intensif Les articles fortement souillés comprennent des pots et des casseroles. Avec de la nourriture. Universel

	Pour les charges normalement souillées, telles que des pots, des assiettes, casseroles légèrement sales.

6 **Program indicator**	**ECO** ECO C’est le programme standard, il convient de nettoyer vaisselle normalement sale et il est le plus efficace Programme en termes d’énergie et d’eau combinées consommation pour ce type de tabeware. Verre Pour la vaisselle et le verre légèrement souillés. 90min 90 min Pour les charges normalement souillées qui nécessitent un lavage rapide. Rapide A shorter wash for lightly soiled loads that do not need drying.

Affichage

7 **Warning indicator**	Rinçage Si le voyant“ ” est allumé, cela signifie que le lave-vaisselle ne contient pas d’agent de rinçage et qu’il doit être remplis. Sel Si le voyant “ ” est allumé, cela signifie que le lave-vaisselle ne contient pas de sel et qu’il doit être remplis.
8 **Ecran**	Pour afficher le temps restant du programme et le délai, le code d’erreur, etc.

Adoucisseur d'eau

L'adoucisseur d'eau doit être réglé manuellement, à l'aide du cadran de dureté de l'eau. L'adoucisseur d'eau est conçu pour éliminer les minéraux et les sels de l'eau, ce qui aurait un effet néfaste ou défavorable sur le fonctionnement de l'appareil. Plus il y a de minéraux, plus l'eau est dure.

L'adoucisseur doit être ajusté en fonction de la dureté de l'eau dans votre région. Votre autorité locale des eaux peut vous conseiller sur la dureté de l'eau dans votre région.

Ajustement de la consommation de sel

Le lave-vaisselle est conçu pour permettre d'ajuster la quantité de sel consommée en fonction de la dureté de l'eau utilisée. Cela permet d'optimiser et de personnaliser le niveau de consommation de sel.

Veuillez suivre les étapes ci-dessous pour ajuster la consommation de sel.

1. **Ouvrez** la porte, mettez l'appareil en marche;
2. Dans les 60 secondes qui suivent la mise en marche de l'appareil, appuyer sur le bouton Program pendant plus de 5 secondes pour entrer en mode de réglage de l'adoucisseur d'eau.
3. Appuyer de nouveau sur le bouton Programme pour sélectionner le bon ensemble en fonction de votre environnement local, le réglage changera dans la séquence suivante :
4. H1->H2->H3->H4->H5->H6 ;
5. Appuyer sur le bouton d'alimentation pour mettre fin au mode de réglage.

Dureté de l'eau				Niveau de l'adoucisseur d'eau	La régénération se produit à chaque programme X séquence 1)	Consommation de sel (gramme/cycle)
Alleman °d dH	Français °fH	Anglais °s Clarke	Mmol/l			
0 - 5	0 - 9	0 - 6	0 - 0.94	H1	No regeneration	0
6 - 11	10 - 20	7 - 14	1.0 - 2.0	H2	10	9
12 - 17	21 - 30	15 - 21	2.1 - 3.0	H3	5	12
18 - 22	31 - 40	22 - 28	3.1 - 4.0	H4	3	20
23 - 34	41 - 60	29 - 42	4.1 - 6.0	H5	2	30
35 - 55	61 - 98	43 - 69	6.1 - 9.8	H6	1	60

1°dH=1.25 °Clarke=1.78 °fH=0.178mmol/l

Le réglage d'usine : H3

1)Chaque cycle avec une opération de régénération consomme 2,0 litres d'eau supplémentaires, la consommation d'énergie augmente de 0,02 kWh et le

programme s'étend de 4 minutes.

Veuillez consulter la section 3 « Chargement du sel dans l'adoucisseur » de la PARTIE : Version générique, si votre lave-vaisselle manque de sel.

REMARQUE:

Si votre modèle n'a pas d'adoucisseur d'eau, vous pouvez sauter cette section.

Adoucisseur d'eau

La dureté de l'eau varie d'un endroit à l'autre. Si on utilise de l'eau dure dans le lave-vaisselle, des dépôts se formeront sur la vaisselle et les ustensiles.
L'appareil est équipé d'un adoucisseur spécial qui utilise un contenant de sel spécialement conçu pour éliminer la chaux et les minéraux de l'eau.

Préparation et chargement des plats

- Envisager d'acheter des ustensiles qui sont identifiés comme étant résistants au lave-vaisselle.
- Pour des articles particuliers, sélectionner un programme avec la température la plus basse possible.
- Pour éviter les dommages, ne sortez pas le verre et les couverts du lave-vaisselle immédiatement après la fin du programme.

Pour laver les couverts/vaisselle suivants

Ne sont pas adaptés

- Couverts avec poignées en bois, en corne ou en nacre
- Articles en plastique non résistants à la chaleur
- Coutellerie plus ancienne avec des pièces collées qui ne sont pas résistantes à la température
- Articles en étain ou cuivre
- Articles en acier sujets à la rouille
- Verre en crystal
- Articles en acier sujets à la rouille
- Planches en bois

- Articles en fibres synthétiques

Sont d'une aptitude limitée

- Certains types de lunettes peuvent devenir ternes après un grand nombre de lavages
- Les pièces en argent et en aluminium ont tendance à se décolorer pendant le lavage
- Les motifs émaillés peuvent s'estomper si on les lave fréquemment à la machine

Recommandations pour le chargement du lave-vaisselle

Racler les grandes quantités de nourriture restante. Ramollir les restes d'aliments brûlés dans des casseroles. Il n'est pas nécessaire de rincer la vaisselle sous l'eau courante. Pour obtenir les meilleures performances du lave-vaisselle, suivez ces directives de chargement.

(Les caractéristiques et l'apparence des paniers et des paniers à couverts peuvent varier selon votre modèle.)

Placer les objets dans le lave-vaisselle de la façon suivante :

- Les objets tels que les tasses, les verres, les casseroles, etc. doivent être orientés vers le bas.
- Les objets courbés, ou ceux avec des évidements, doivent être chargés à contre-courant de sorte que l'eau puisse s'écouler.
- Tous les ustensiles sont empilés en toute sécurité et ne peuvent pas basculer.
- Tous les ustensiles sont placés de manière à ce que les bras de pulvérisation puissent tourner librement pendant le lavage.
- Chargez des objets creux comme des tasses, des verres, des casseroles, etc. avec l'ouverture orientée vers le bas de sorte que l'eau ne puisse pas s'accumuler dans le récipient ou une base profonde.
- La vaisselle et les couverts ne doivent pas se recouvrir ni s'emboîter.
- Pour éviter les dommages, les verres ne doivent pas se toucher
- Le panier supérieur est conçu pour contenir des ustensiles de cuisine plus délicats et légers tels que des verres, des tasses à café et à thé.
- Les couteaux à lame longue stockés en position verticale sont un danger potentiel
- Les couverts longs et pointus, tels que les couteaux à découper, doivent être placés horizontalement dans le panier supérieur.
- Ne surchargez pas votre lave-vaisselle. C'est important pour obtenir de bons résultats et pour une consommation d'énergie raisonnable.

REMARQUE:

Les très petits objets ne doivent pas être lavés dans le lave-vaisselle, car ils risquent de tomber du panier.

Enlever la vaisselle

Pour éviter que de l'eau ne coule du panier supérieur dans le panier inférieur, nous vous recommandons de vider d'abord le panier inférieur, puis le panier supérieur.

ATTENTION



Les articles seront brûlants! Pour éviter les dommages, ne sortez pas le verre et les couverts du lave-vaisselle pendant environ 15 minutes après la fin du programme

Chargement du panier supérieur

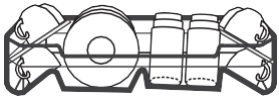

Le panier supérieur est conçu pour accueillir la vaisselle plus délicate et plus légère telle que les verres, les tasses à café et à thé et les soucoupes, ainsi que les assiettes, les petits bols et les poêles peu profondes (à condition qu'ils ne soient pas trop sales). Placez la vaisselle et les ustensiles de cuisine de manière à ce qu'ils ne soient pas déplacés par le jet d'eau.

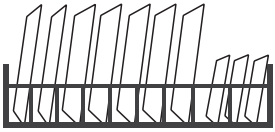

Nous vous conseillons de placer les objets volumineux et difficiles à nettoyer dans le panier inférieur : tels que les casseroles, les poêles, les couvercles, les plats de service et les bols, comme le montre la figure ci-dessous. Il est préférable de placer les plats de service et les couvercles sur le côté des grilles afin de ne pas bloquer la rotation du bras d'aspersion supérieur. Le diamètre maximum conseillé pour les assiettes devant le distributeur de détergent est de 19 cm, ceci afin de ne pas gêner l'ouverture de celui-ci.

Chargement du panier à couverts

Les couverts doivent être placés dans le panier à couverts séparément les uns des autres, dans les positions appropriées. Évitez d'emboîter les couverts pour ne pas réduire l'efficacité du nettoyage.

⚠ATTENTION



Ne laissez aucun élément s’étendre par le bas.
Toujours charger les ustensiles pointus avec le point pointu vers le bas!

Pour obtenir le meilleur effet de lavage, veuillez charger les paniers en vous référant aux options de chargement standard dans la dernière section de la PARTIE : Version générique

Fonction du produit de rinçage et du détergent

⚠ATTENTIO

Utiliser uniquement le produit de rinçage pour lave-vaisselle. Ne jamais remplir le distributeur de produit de rinçage avec d'autres substances (p. ex., produit de nettoyage pour lave-vaisselle, détergent liquide). Cela endommagerait l'appareil.

Le produit de rinçage est libéré lors du dernier rinçage pour empêcher l'eau de former des gouttes sur la vaisselle, ce qui peut laisser des taches et des traces. Il améliore également le séchage en permettant à l'eau de s'écouler de la vaisselle. Votre lave-vaisselle est conçu pour utiliser des produits de rinçage liquides.

Quand remplir le distributeur de produit de rinçage

La régularité du remplissage du distributeur dépend de la fréquence de lavage de la vaisselle et du réglage du produit de rinçage utilisé.

- L'indicateur de manque de produit ( ) de rinçage s'allume lorsque vous avez besoin de plus de produit de rinçage. Ne remplissez pas excessivement le distributeur de produit de rinçage.

Fonction du détergent

Les ingrédients chimiques qui composent le détergent sont nécessaires pour enlever, écraser et évacuer toute la saleté du lave-vaisselle. La plupart des détergents de qualité commerciale conviennent à cet effet.

⚠ATTENTIO

- Utilisation appropriée du détergent
  Utilisez uniquement du détergent spécialement conçu pour les lave-vaisselle.
  Gardez votre détergent frais et sec.
  Ne pas verser de détergent dans le distributeur avant d'être prêt à démarrer le lave-vaisselle.
-  **Le détergent pour lave-vaisselle est corrosif! Gardez le détergent hors de la portée des enfants.**

Remplissage du réservoir de produit de rinçage

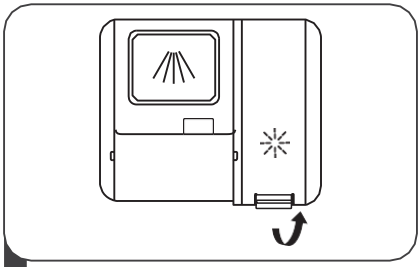

Le bouchon du réservoir de



3 Fermer le bouchon après tout

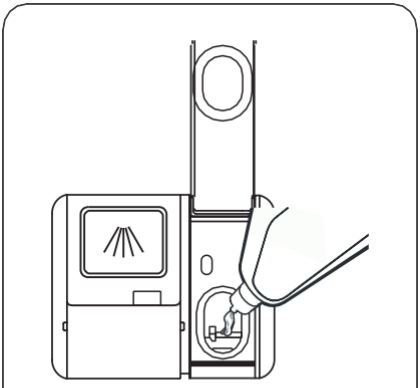

Verser le produit de rinçage dans le distributeur, en prenant soin de ne pas trop le remplir.

Réglage du réservoir de produit de rinçage

Pour obtenir une meilleure performance de séchage avec un produit de rinçage limité, le lave-vaisselle est conçu pour ajuster la consommation en fonction de l'utilisateur. Suivez les étapes ci-dessous.

1. Ouvrez la porte, allumez l'appareil.
2. Dans les 60 secondes qui suivent la mise en marche de l'appareil, appuyez sur la touche Programme pendant plus de 5 secondes, puis appuyez sur la touche Retard pour entrer dans le modèle réglé, l'indication du produit de rinçage clignote à une fréquence de 1 Hz.
3. Appuyez à nouveau sur la touche Programme pour sélectionner le réglage approprié en fonction de vos habitudes d'utilisation, le réglage changera dans l'ordre suivant : D1->D2->D3->D4->D5->D1.
4. Plus le chiffre est élevé, plus le lave-vaisselle utilise de produit de rinçage.

5. Sans opération dans 5 secondes ou appuyez sur le bouton d'alimentation pour terminer la configuration et quitter le mode de réglage.

Remplissage du distributeur de détergent

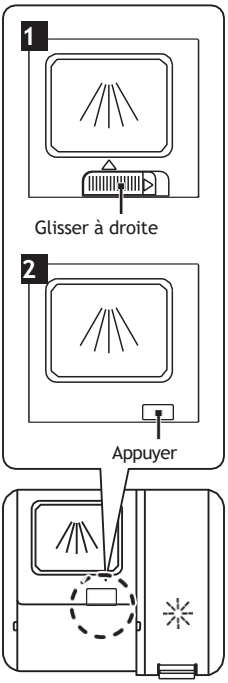

1 Veuillez choisir une voie ouverte en fonction de la situation réelle

1. Ouvrir le bouchon en faisant glisser la gâchette de déverrouillage.
2. Ouvrez le bouchon en appuyant sur la gâchette de déverrouillage.

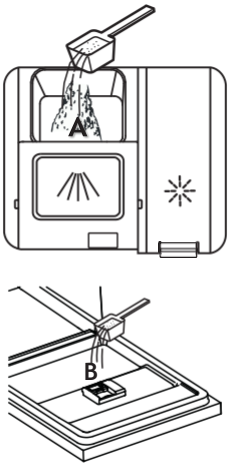

2 Ajouter du détergent dans la plus grande cavité(A) pour le cycle de lavage principal.Pour un meilleur résultat de nettoyage, surtout si vous avez des articles très sales, versez une petite quantité de détergent sur la porte. Le détergent supplémentaire s'activera pendant.

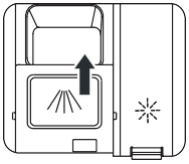

3 Fermez le rabat en le faisant glisser vers l'avant et en l'enfonçant.

REMARQUE:

- S'il est conscient que selon la saleté de l'eau, le réglage peut être différent. Veuillez respecter les recommandations du fabricant sur l'emballage du détergent.

Table du cycle de lavage

Le tableau ci-dessous indique quels programmes sont les meilleurs pour les niveaux de résidus alimentaires sur eux et la quantité de détergent nécessaire. Il montre également diverses informations sur les programmes. Les valeurs de consommation et la durée du programme sont seulement indicatives, sauf pour le programme ECO

Programme	Description Cycle	Detergent Pre/Lavage	Temps(min)	Energie (kWh)	Eau (L)	Rinçage
Intensive	Prewash(50℃) Wash(65℃) Rinse Rinse Rinse(60℃) Drying	4/18g 1or2 tabs	205	1.549	18.7	●
Universal	Prewash(45℃) Wash(55℃) Rinse Rinse Rinse(60℃) Drying	4/18g 1or2 tabs	175	1.239	18.7	●
ECO (*EN 60436)	Wash(50℃) Rinse Rinse(50℃) Drying	22g 1or2 tabs	198	0.849	11.0	●
Glass	Prewash(40℃) Wash(50℃) Rinse Rinse(50℃) Drying	4/18g 1or2 tabs	120	0.902	15.2	●
90min 90 Min	Wash(55℃) Rinse Rinse(50℃) Drying	35g 1or2 tabs	90	0.839	11.5	●
Rapid	Wash(40℃) Rinse(40℃) Rinse(50℃)	15g 1 tab	30	0.652	11.0	●

REMARQUE:

ECO (*EN60436) : Le programme ECO est adapté pour nettoyer les ustensiles de table normalement souillés, que pour cette utilisation, c'est le programme le plus efficace en termes de sa consommation combinée d'énergie et d'eau, et il est utilisé pour évaluer la conformité avec la législation de l'UE en matière

d’écoconcept
ion.

Économies d'énergie

1. Le pré-rinçage des articles de vaisselle entraîne une consommation accrue d'eau et d'énergie et n'est pas recommandé.
2. Le lavage de la vaisselle dans un lave-vaisselle domestique consomme généralement moins d'énergie et d'eau en phase d'utilisation que le lavage à la main lorsque le lave-vaisselle ménager est utilisé conformément aux instructions.

Commencer un programme

1. Sortir le panier inférieur et le panier supérieur, charger les plats et les remettre en place. Il est recommandé de charger d'abord le panier inférieur, puis celui du haut.
2. Verser le détergent.
3. Brancher la fiche dans la prise. L'alimentation se réfère à la dernière page de la « fiche produit ». Assurez-vous que l'alimentation en eau est mise à pleine pression.
4. Ouvrez la porte, appuyez sur le bouton d'alimentation.
5. Choisissez un programme, le voyant de réponse s'allumera. Fermez ensuite la porte et le lave-vaisselle commencera son cycle.

Modification du programme en milieu de cycle

Un programme ne peut être modifié que s'il n'a été utilisé que pendant une courte période de temps, sinon le détergent peut déjà avoir été libéré ou l'eau de lavage avec détergent a déjà été drainée. Dans ce cas, le lave-vaisselle doit être réinitialisé et le distributeur de détergent doit être rempli. Pour réinitialiser le lave-vaisselle, suivez les instructions ci-dessous :

1. Ouvrez un peu la porte pour arrêter le lave-vaisselle, après que le bras de pulvérisation a cessé de fonctionner, vous pouvez ouvrir la porte complètement.
2. Appuyez sur le bouton Programme pendant plus de trois secondes, la machine sera en mode de sélection du programme.
3. Vous pouvez modifier le programme en fonction du réglage de cycle souhaité.



2 sec

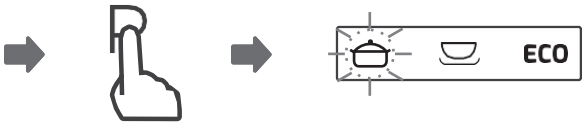
ECO

Oublier d’ajouter un plat?

Un plat oublié peut être ajouté à tout moment avant l’ouverture du distributeur de détergent. Dans ce cas, suivez les instructions ci-dessous :

1. Ouvrez un peu la porte pour arrêter le lavage.
2. Une fois que les bras de pulvérisation ont cessé de fonctionner, vous pouvez ouvrir complètement la porte.
3. Ajouter les plats oubliés.
4. Fermer la porte.
5. Le lave-vaisselle redémarre.

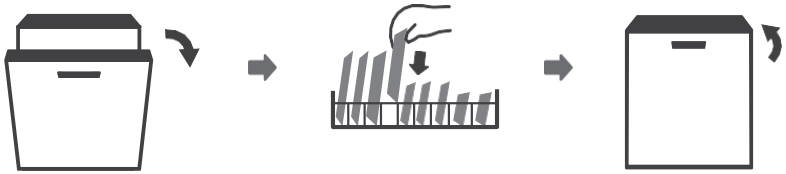

⚠ ATTENTION



Il est dangereux d’ouvrir la porte à mi-parcours, car la vapeur chaude peut vous faire brûler.

Ouverture automatique

Après le lavage, la porte s’ouvrira automatiquement pour obtenir un meilleur effet de séchage.



REMARQUE:

La porte du lave-vaisselle ne doit pas être bloquée lorsqu’elle est réglée pour s’ouvrir automatiquement. Cela peut perturber le fonctionnement de la serrure.

CODES D’ERREUR

En cas de dysfonctionnement, le lave-vaisselle affichera un code d’erreur. Le tableau suivant indique les codes d’erreur possibles et leurs causes.

Codes	Significations	Possible Causes
E1	Durée d’entrée plus longue.	Les robinets ne sont pas ouverts, ou la prise d’eau est limitée,ou la pression de l’eau est trop faible.
E3	Ne pas atteindre la température requise..	Mauvais fonctionnement de l’élément chauffant.
E4	Débordement.	Un élément du lave-vaisselle fuit.
Ed	Échec de la communication entre la carte de circuit principal avec la carte de circuit d’affichage.	Circuit ouvert ou câblage de rupture pour la communication

⚠ATTENTIO

- If overflow occurs, turn off the main water supply before calling a service.
- If there is water in the base pan because of an overfill or small leak, the water should be removed before restarting the dishwasher.
- S’il y a un code d’erreur qui ne peut pas être résolu, veuillez demander au professionnel

INFORMATIONS TECHNIQUES

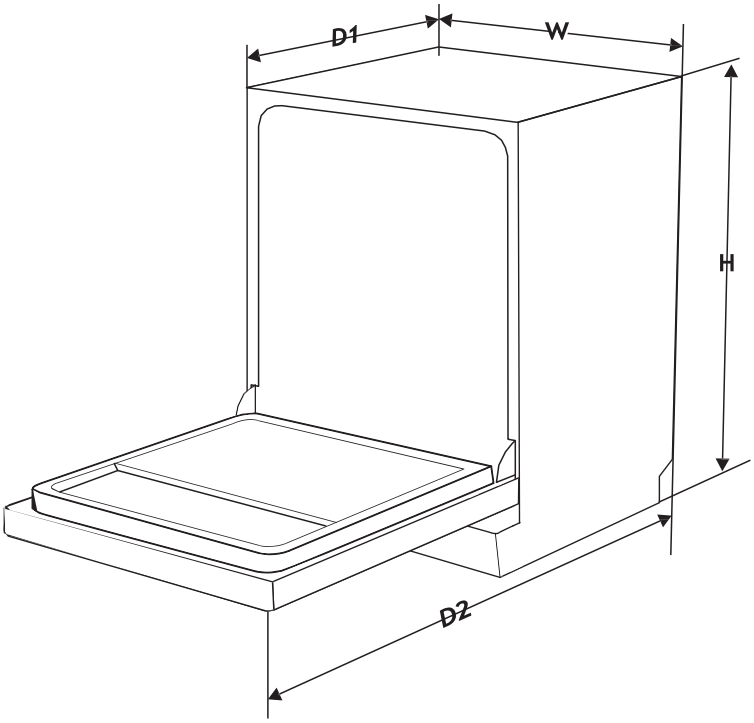

Hauteur (H)	815mm
Largeur (W)	598mm
Longeur (D1)	550mm (porte fermée)
Longeur(D2)	1150mm (porte ouverte 90°)

Fiche produit (EN60436)

Nom ou marque du fournisseur:	TEKA
Adresse du fournisseur ([b]):	C/ CAJO, 17 / 39011 / SANTANDER / ESPAÑA
Nom du modèle:	DFI 46740

Paramètres généraux du produit :

Paramètres	Valeur	Paramètres	Valeur	
Capacité nominale ([a]) (ps)	14	Dimensions en cm	Hauteur	82
			Largeur	60
			Profondeur	55
EEI ([a])	49,9	Classe d'efficacité énergétique ([a])	D ([c])	
Indice de performance du nettoyage ([a])	1,125	Indice de rendement de séchage ([a])	1,065	
Consommation d'énergie en kWh [par cycle], sur la base du programme éco utilisant le remplissage à l'eau froide. La consommation d'énergie réelle dépend de l'utilisation de l'appareil.	0,849	Consommation d'eau en litres [par cycle], selon le programme éco. La consommation d'eau réelle dépend de l'utilisation de l'appareil et de la dureté de l'eau.	11,0	
Durée programme([a]) (h:min)	3:18	Type	Encastrable	
Émissions acoustiques aéroportées ([a]) (dB(A) re 1 pW)	44	Classe d'émission de bruit acoustique aéroporté ([a])	B ([c])	
Mode arrêt (W)	N/A	Mode veille (W)	0,49	
Délais départ (W)	1,00	Veille en réseau (W)	N/A	

Durée minimale de la garantie offerte par le fournisseur ([b]): 2 ans

Informations supplémentaires:

Lien vers le site web du fournisseur, où se trouvent les informations figurant au point 6 de l'annexe II du règlement (UE) 2019/2022 de la Commission (1) (b) : www.teka.com

(a) pour le programme eco.
(b) les modifications apportées à ces éléments ne sont pas considérées comme pertinentes aux fins de l'article 4, paragraphe 4, du règlement (UE) 2017/1369.
(c) Si la base de données produit génère automatiquement le contenu définitif de cette cellule, le fournisseur ne doit pas saisir ces données.

(1) Règlement (UE) 2019/2022 de la Commission du 1er octobre 2019 établissant des exigences d'écoconception pour les lave-vaisselle ménagers conformément à la directive 2009/125/CE du Parlement européen et du Conseil modifiant le règlement (CE) no 1275/2008 de la Commission et abrogeant le règlement de la Commission (UE) no 1016/2010 (voir page 267 du présent Journal officiel).

CONTENTS

01
3 SAFETY INFORMATION

02
8 PRODUCT OVERVIEW

03
9 USING YOUR DISHWASHER
9 Loading The Salt Into The Softener
11 Basket Loading Tips

04
13 MAINTENANCE AND CLEANING
13 External Care
13 Internal Care
16 Caring For The Dishwasher

05
17 INSTALLATION INSTRUCTION
17 Power Connection
18 Water Supply And Drain
19 Connection Of Drain Hoses
20 Positioning The Appliance
20 Built-In Installation (for the integrated model)

06
25 TROUBLESHOOTING TIPS
28 Availability Of Spare Parts

07
29 LOADING THE BASKETS
31 Cutlery Rack Used Tips

NOTE:

- Reviewing the section on Troubleshooting Tips will help you solve some common problems by yourself.
- If you cannot solve the problems by yourself, please ask for help from a professional technician.
- The manufacturer, following a policy of constant development and updating of the product, may make modifications without giving prior notice.

- If lost or out-of-date, you can receive a new user manual from the manufacturer or responsible vendor.

SAFETY INFORMATION

⚠WARNING

When using your dishwasher, follow the precautions listed below:

- Installation and repair can only be carried out by a qualified technician
- This appliance is intended to be used in household and similar applications such as:
  -staff kitchen areas in shops, offices and other working environments;
  -farm houses;
  -by clients in hotels, motels and other residential type environments;
  -bed and breakfast type environments.
- This appliance can be used by children aged from 8 years and above and persons with reduced physical, sensory or mental capabilities or lack of experience and knowledge if they have been given supervision or instruction concerning use of the appliance in a safe way and understand the hazards involved.
  Children shall not play with the appliance. Cleaning and user maintenance shall not be done by children without supervision. (For EN60335-1)
- This appliance is not intended for use by persons (including children) with reduced physical, sensory or mental capabilities, or lack of experience and knowledge, unless they have been given supervision or instruction concerning use of the appliance by a person responsible for their safety. (For IEC60335-1)

- Packaging material could be dangerous for children!
- Children should be supervised to ensure that they do not play with the appliance.
- This appliance is for indoor household use only. To protect against the risk of electrical shock, do not immerse the unit, cord or plug in water or other liquid.
- Please unplug before cleaning and maintenance the appliance .Use a soft cloth moisten with mild soap, and then use a dry cloth to wipe it again.
- If the supply cord is damaged, it must be replaced by the manufacturer or its service agent or a similarly qualified person in order to avoid a hazard.

Earthing Instructions

- This appliance must be earthed. In the event of a malfunction or breakdown, earthing will reduce the risk of an electric shock by providing a path of least resistance of electric current. This appliance is equipped with an earthing conductor plug.
- The plug must be plugged into an appropriate outlet that is installed and earthed in accordance with all local codes and ordinances.
- Improper connection of the equipment-earthing conductor can result in the risk of an electric shock.
- Check with a qualified electrician or service representative if you are in doubt whether the appliance is properly grounded.

- Do not modify the plug provided with the appliance if it does not fit the outlet.
- Have a proper outlet installed by a qualified electrician.
- Do not abuse, sit on, or stand on the door or dish rack of the dishwasher.
- Do not operate your dishwasher unless all enclosure panels are properly in place.
- Open the door very carefully if the dishwasher is operating, there is a risk of water squirting out.
- Do not place any heavy objects on or stand on the door when it is open. The appliance could tip forward.
- When loading items to be washed:
  3) Locate sharp items so that they are not likely to damage the door seal;
  4) Warning: Knives and other utensils with sharp points must be loaded in the basket with their points facing down or placed in a horizontal position.
- Some dishwasher detergents are strongly alkaline. They can be extremely dangerous if swallowed. Avoid contact with the skin and eyes and keep children away from the dishwasher when the door is open.
- Check that there are no detergent residues after completion of the wash cycle.
- Do not wash plastic items unless they are marked “dishwasher safe” or the equivalent.

- For unmarked plastic items not so marked, check the manufacturer's recommendations.
- Use only detergent and rinse agents recommended for use in an automatic dishwasher.
- Never use soap, laundry detergent, or hand washing detergent in your dishwasher.
- The door should not be left open, since this could increase the risk of tripping.
- During installation, the power supply must not be excessively or dangerously bent or flattened.
- Do not tamper with controls.
- The appliance needs to be connected to the main water valve using new hose sets. Old sets should not be reused.
- To save energy, in stand by mode, the appliance will switch of automatically after 15 minutes without any user interaction.
- The maximum number of place settings to be washed is 14.
- The maximum permissible inlet water pressure is 1MPa.
- The minimum permissible inlet water pressure is 0.04MPa.

Disposal

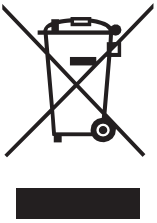

- For disposing of package and the appliance please go to a recycling center. Therefore cut off the power supply cable and make the door closing device unusable.
- Cardboard packaging is manufactured from recycled paper and should be disposed in the waste paper collection for recycling.
- By ensuring this product is disposed of correctly, you will help prevent potential negative consequences for the environment and human health, which could otherwise be caused by inappropriate waste handling of this product.
- For more detailed information about recycling of this product, please contact your local city office and your household waste disposal service.
- **DISPOSAL: Do not dispose this product as unsorted municipal waste. Collection of such waste separately for special treatment is necessary.**

PRODUCT OVERVIEW

IMPORTANT:

To get the best performance from your dishwasher, read all operating instructions before using it for the first time.

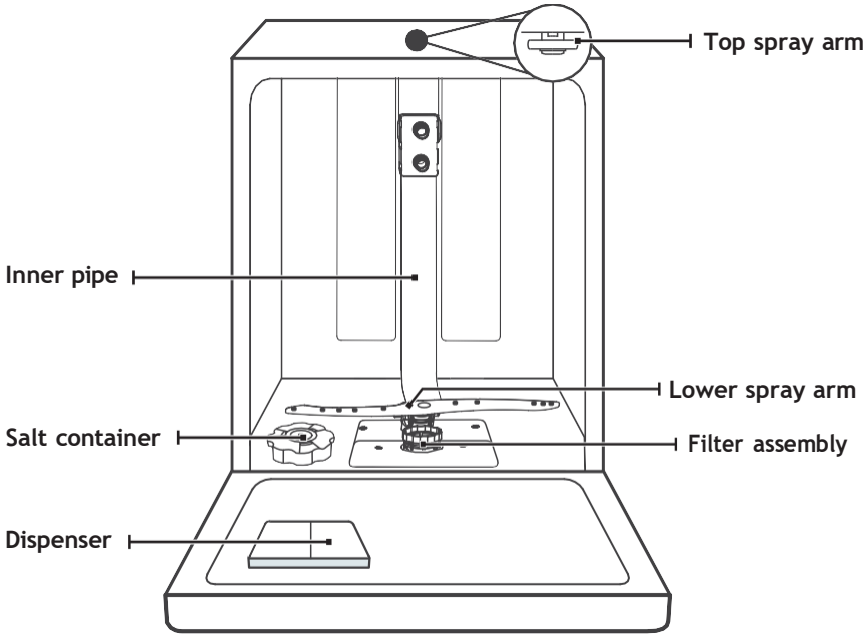

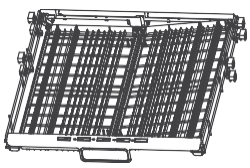

Cutlery rack

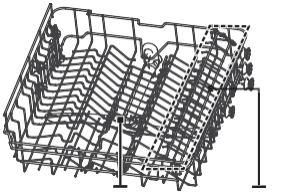

Upper basket



Lower basket

NOTE:

Pictures are only for reference, different models may be different.

USING YOUR DISHWASHER

Before using your dishwasher :

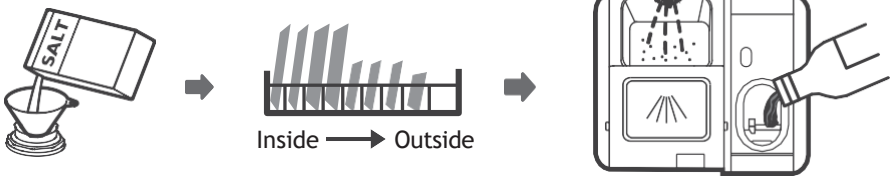

5. Set the water softener
6. Loading the salt Into the softener
7. Loading the basket
8. Fill the detergent dispenser

Please check the section 1 "Water Softener" of PART II: Special Version, If you need to set the water softener .

Loading The Salt Into The Softener

NOTE:

If your model does not have any water softener, you may skip this section.
Always use salt intended for dishwasher use.
The salt container is located beneath the lower basket and should be filled as explained in the following:

⚠WARNING

- **Only use salt specifically designed for dishwashers use!**
  Every other type of salt not specifically designed for dishwasher use, especially table salt, will damage the water softener. In case of damages caused by the use of unsuitable salt the manufacturer does not give any warranty nor is liable for any damages caused.
- **Only fill with salt before running a cycle.**
  This will prevent any grains of salt or salty water, which may have been spilled, remaining on the bottom of the machine for any period of time, which may cause corrosion.

Please follow the steps below for adding dishwasher salt:

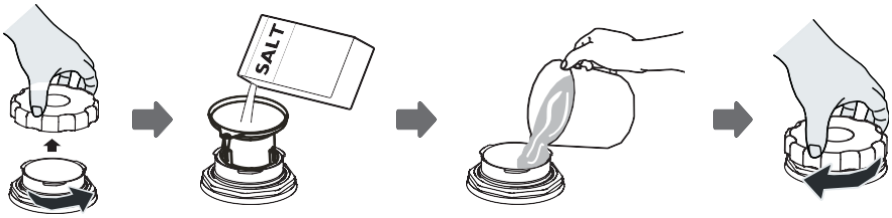

7. Remove the lower basket and unscrew the reservoir cap.
8. Place the end of the funnel (if supplied) into the hole and pour in about 1.5 kg of dishwasher salt.
9. Fill the salt container to its maximum limit with water, It is normal for a small amount of water to come out of the salt container.
10. After filling the container, screw back the cap tightly.
11. The salt warning light will turn off after the salt container has been filled with salt.
12. Immediately after filling the salt into the salt container, a washing program should be started (We suggest to use a short program). Otherwise the filter system, pump or other important parts of the machine may be damaged by salty water. This is out of warranty.

NOTE:

- The salt container must only be refilled when the salt warning light ( ) in the control panel comes on. Depending on how well the salt dissolves, the salt warning light may still be on even though the salt container is filled. If there is no salt warning light in the control panel (for some models), you can estimate when to fill the salt into the softener by the cycles that the dishwasher has run.
- If salt has spilled, run a soak or quick program to remove it.

Basket Loading Tips

Adjusting the upper basket

Type 1:

The height of the upper basket can be easily adjusted to accommodate taller dishes in either the upper or lower basket.
To adjust the height of the upper rack, follow these steps:

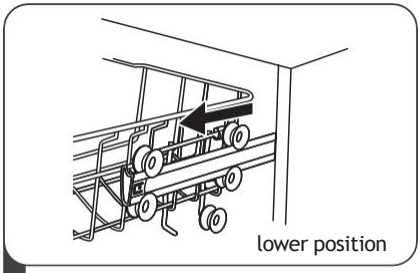

1 Pull out the upper basket.

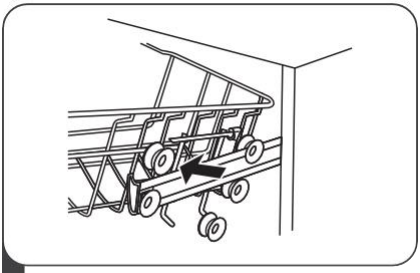

2 Remove the upper basket.

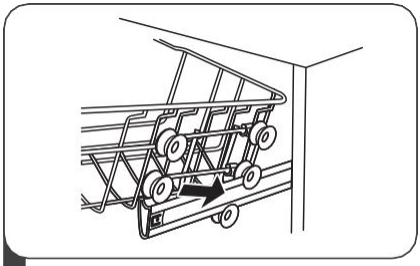

3 Re-attach the upper basket to upper or lower rollers.

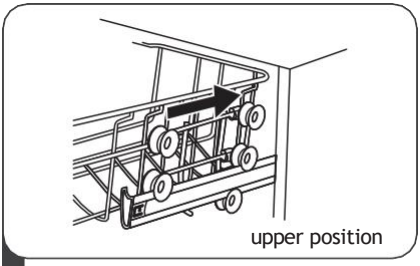

4 Push in the upper basket.

Type 2:

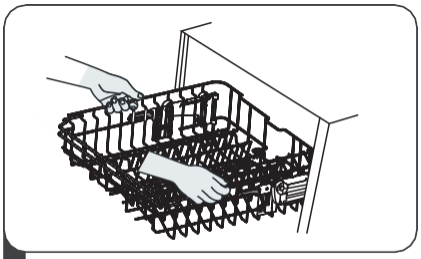

2 To raise the upper basket, just lift the upper basket at the center of each side until the basket locks into place in the upper position. It is not necessary to lift the adjuster handle.

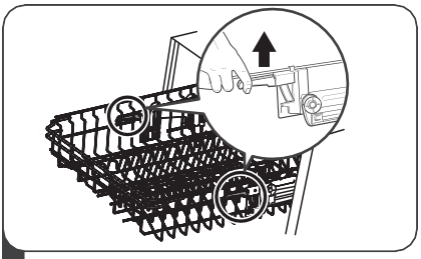

3 To lower the upper basket, lift the adjust handles on each side to release the basket and lower it to the lower position.

Folding back the cup shelves

To make room for taller items in the upper basket, raise the cup rack upwards. You can then lean the tall glasses against it.



Folding back the rack shelves

The spikes of the lower basket are used for holding plates and a platter. They can be lowered to make more room for large items.

raise upwards

fold backwards

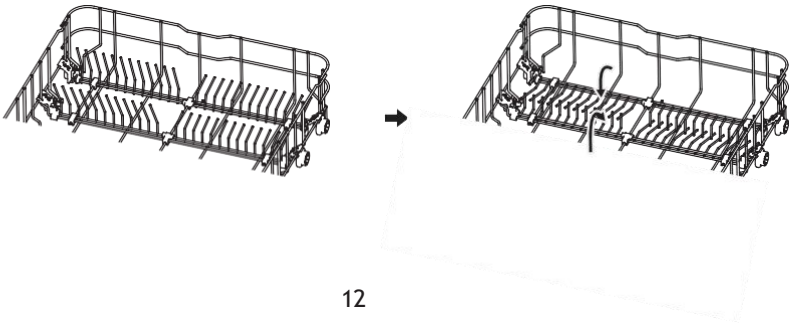

MAINTENANCE AND CLEANING

External Care

The door and the door seal

Clean the door seals regularly with a soft damp cloth to remove food deposits.
When the dishwasher is being loaded, food and drink residues may drip onto the sides of the dishwasher door. These surfaces are outside the wash cabinet and are not accessed by water from the spray arms. Any deposits should be wiped off before the door is closed.

The control panel

If cleaning is required, the control panel should be wiped with a soft damp cloth only.

⚠WARNING

- To avoid penetration of water into the door lock and electrical components, do not use a spray cleaner of any kind.
- Never use abrasive cleaners or scouring pads on the outer surfaces because they may scratch the finish. Some paper towels may also scratch or leave marks on the surface.

Internal Care

Filtering system

The filtering system in the base of the wash cabinet retains coarse debris from the washing cycle, including foreign objects such as tooth picks or shards. The collected coarse debris may cause the filters to clog. Check the condition of the filters regularly, carefully remove foreign objects and clean the parts of the filtering system if necessary with water. Follow the steps below to clean the filter.

NOTE:

Pictures are only for reference, different models of the filtering system and spray arms may be different.

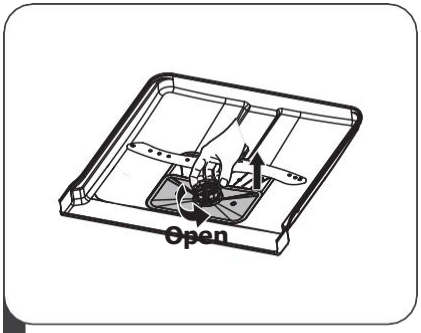

5 Hold the coarse filter and rotate it anticlockwise to unlock the filter. Lift the filter upwards and out of the dishwasher.

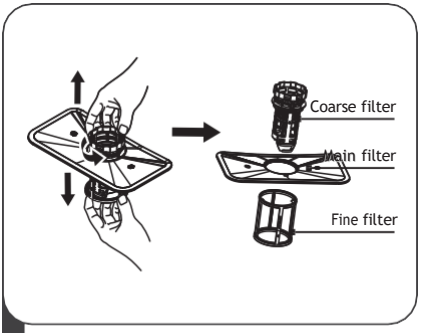

6 The fine filter can be pulled off the bottom of the filter assembly. The coarse filter can be detached from the main filter by gently squeezing the tabs at the top and pulling it away.

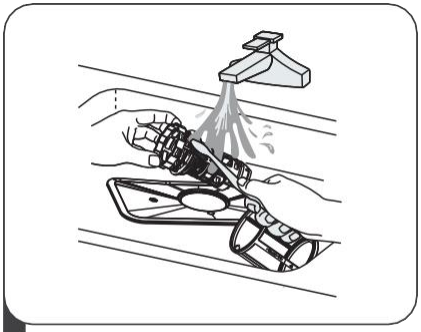

7 Larger food remnants can be cleaned by rinsing the filter under running water.
For a more thorough clean, use a soft cleaning brush.

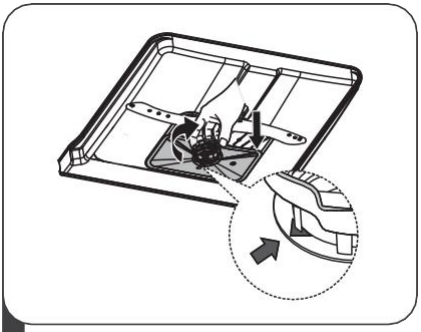

8 Reassemble the filters in the reverse order of the disassembly, replace the filter insert, and rotate clockwise to the close arrow.

⚠ WARNING

- Do not over tighten the filters. Put the filters back in sequence securely, otherwise coarse debris could get into the system and cause a blockage.
- Never use the dishwasher without filters in place. Improper replacement of the filter may reduce the performance level of the appliance and damage dishes and utensils.

Spray arms

It is necessary to clean the spray arms regularly for hard water chemicals will clog the spray arm jets and bearings.

To clean the spray arms, follow the instructions below:

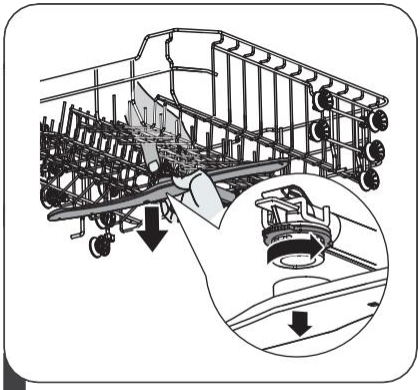

4 To remove the upper spray arm, hold the nut in the center still and rotate the spray arm counterclockwise to remove it.



5 To remove the lower spray arm, pull out the spray arm upward.

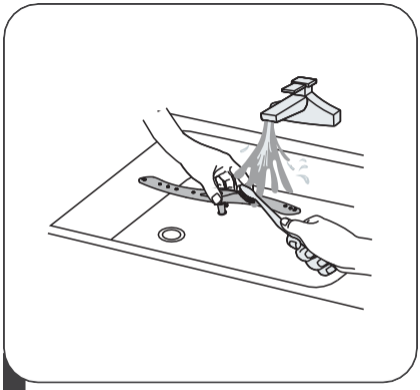

6 Wash the arms in soapy and warm water and use a soft brush to clean the jets.

Caring For The Dishwasher

Frost precaution

Please take frost protection measures on the dishwasher in winter. Every time after washing cycles, please operate as follows:

6. Cut off the electrical power to the dishwasher at the supply source.
7. Turn off the water supply and disconnect the water inlet pipe from the water valve.
8. Drain the water from the inlet pipe and water valve. (Use a pan to gather the water)
9. Reconnect the water inlet pipe to the water valve.
10. Remove the filter at the bottom of the tub and use a sponge to soak up water in the sump.

After every wash

After every wash, turn off the water supply to the appliance and leave the door slightly open for a while so that moisture and odors are not trapped inside.

Remove the plug

Before cleaning or performing maintenance, always remove the plug from the socket.

No solvents or abrasive cleaning

To clean the exterior and rubber parts of the dishwasher, do not use solvents or abrasive cleaning products. Only use a cloth with warm soapy water.
To remove spots or stains from the surface of the interior, use a cloth dampened with water an a little vinegar, or a cleaning product made specifically for dishwashers.

When not in use for a long time

It is recommend that you run a wash cycle with the dishwasher empty and then remove the plug from the socket, turn off the water supply and leave the door of the appliance slightly open. This will help the door seals to last longer and prevent odors from forming within the appliance.

Moving the appliance

If the appliance must be moved, try to keep it in the vertical position. If absolutely necessary, it can be positioned on its back.

Seals

One of the factors that cause odours to form in the dishwasher is food that remains trapped in the seals. Periodic cleaning with a damp sponge will prevent this from occurring.

INSTALLATION INSTRUCTION

⚠WARNING



Electrical Shock Hazard
Disconnect electrical power before installing dishwasher.
Failure to do so could result in death or electrical shock.

⚠Attention

The installation of the pipes and electrical equipments should be done by professionals.

About Power Connection

⚠WARNING

For personal safety:

- Do not use an extension cord or an adapter plug with this appliance.
- Do not, under any circumstances, cut or remove the earthing connection from the power cord.

Electrical requirements

Please look at the rating label to know the rating voltage and connect the dishwasher to the appropriate power supply. Use the required fuse 10A/13A/16A, time delay fuse or circuit breaker recommended and provide separate circuit serving only this appliance.

Electrical connection

Ensure the voltage and frequency of the power being corresponds to those on the rating plate. Only insert the plug into an electrical socket which is earthed properly. If the electrical socket to which the appliance must be connected is not appropriate for the plug, replace the socket, rather than using a adaptors or the like as they could cause overheating and burns.

⚠Ensure that proper earthing exists before use

Water Supply And Drain

Cold water connection

Connect the cold water supply hose to a threaded 3/4(inch) connector and make sure that it is fastened tightly in place.

If the water pipes are new or have not been used for an extended period of time, let the water run to make sure that the water is clear. This precaution is needed to avoid the risk of the water inlet to be blocked and damage the appliance.

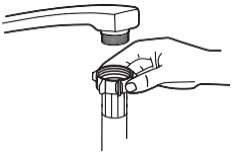

ordinary supply hose



safety supply hose

About the safety supply hose

The safety supply hose consists of the double walls. The system guarantees its intervention by blocking the flow of water in case of the supply hose breaking and when the air space between the supply hose itself and the outer corrugated hose is full of water.

⚠WARNING

A hose that attaches to a tap can burst if it is installed on the same water line as the dishwasher. If your sink has one, it is recommended that the hose be disconnected and the hole plugged.

How to connect the safety supply hose

4. Pull the safety supply hoses out from storage compartment located at rear of dishwasher.
5. Tighten the screws of the safety supply hose to the faucet with thread 3/4inch.
6. Turn the water fully on before starting the dishwasher.

How to disconnect the safety supply hose

3. Turn off the water.
4. Unscrew the safety supply hose from the faucet.

Connection Of Drain Hoses

Insert the drain hose into a drain pipe with a minimum diameter of 4 cm, or let it run into the sink, making sure to avoid bending or crimping it. The height of drain pipe must be less than 1000 mm. The free end of the hose must not be immersed in water to avoid the back flow of it.

⚠ Please securely fix the drain hose in either position A or position B

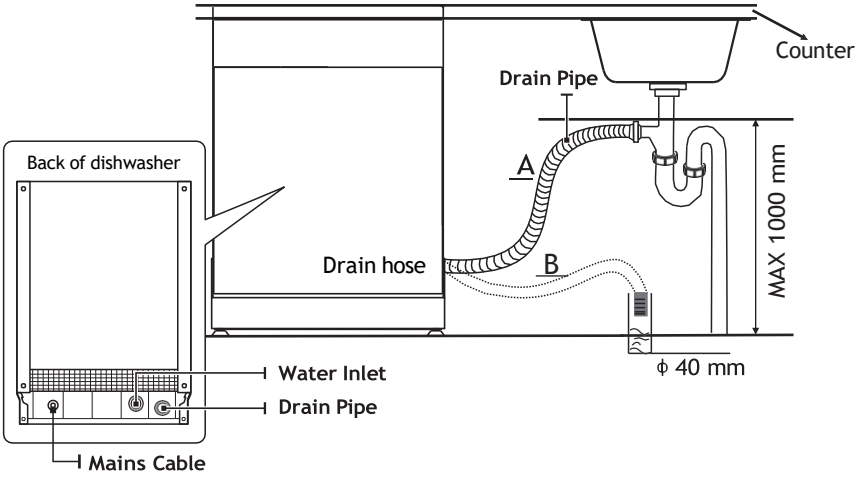

How to drain excess water from hoses

If the connection to the drain pipe is positioned higher than 1000 mm, excess water may remain in the drain hose. It will be necessary to drain excess water from the hose into a bowl or suitable container that is held outside and lower than the sink.

Water outlet

Connect the water drain hose. The drain hose must be correctly fitted to avoid water leaks. Ensure that the water drain hose is not kinked or squashed.

Extension hose

If you need a drain hose extension, make sure to use a similar drain hose.
It must not be longer than 4 meters, otherwise the cleaning effect of the dishwasher could be reduced.

Syphon connection

The waste connection must be at a height less than 1000 mm (maximum) from the bottom of the dishwasher.

Positioning The Appliance

Position the appliance in the desired location. The back should rest against the wall behind it, and the sides, along the adjacent cabinets or walls. The dishwasher is equipped with water supply and drain hoses that can be positioned either to the right or the left sides to facilitate proper installation.

Levelling the appliance

Once the appliance is positioned for levelling, the height of the dishwasher may be altered via adjustment of the screwing level of the feet.
In any case, the appliance should not be inclined more than 2 ° .

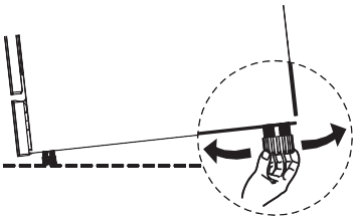

Built-In Installation (for the integrated model)

Step 1. Selecting the best location for the dishwasher

The installation position of the dishwasher should be near the existing inlet and drain hose and power socket.

Illustrations of cabinet dimensions and installation position of the dishwasher.

1. Less than 5 mm between the top of dishwasher and cabinet and the outer door aligned to cabinet.

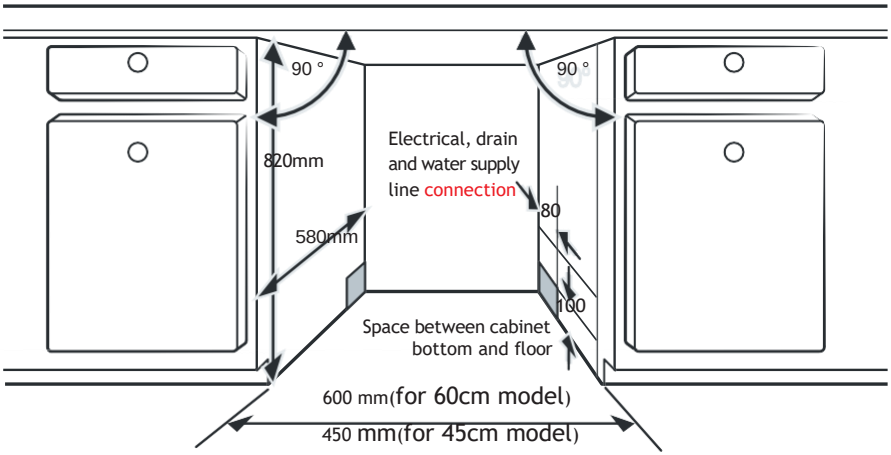

2. If dishwasher is installed at the corner of the cabinet, there should be some space when the door is opened.

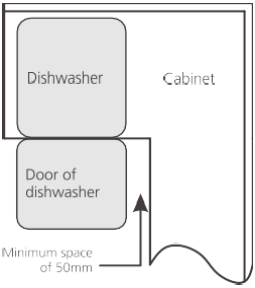

NOTE:

Depending on where your electrical outlet is, you may need to cut a hole in the opposite cabinet side.

Step 2. Aesthetic panel's dimensions and installation

Follow the specific installation instruction for attaching the aesthetical door panel.

Semi-integrated model

Seperate velcro stripe A and velcro stripe B and attach velcro stripe A on the inner side of the aesthetic panel. Attach the felted velcro stripe B on the outer door of dishwasher (see figure A). After positioning of the panel, fix the panel onto the outer door by screws and bolts (See figure B).

A

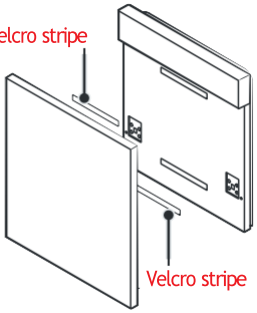

B

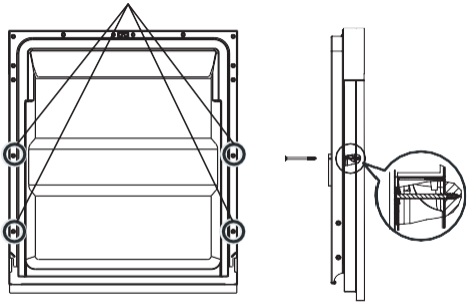

Fully-integrated model

Install the hook on the aesthetic panel and put the hook into the slot of the outer door of dishwasher (see figure A). After positioning of the panel, fix the panel onto the outer door by screws and bolts (See figure B).

A

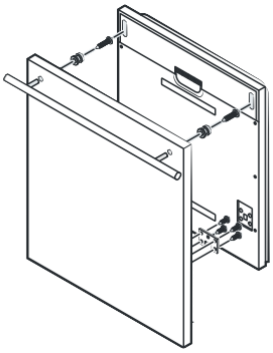

B

1. Take away the four short screws

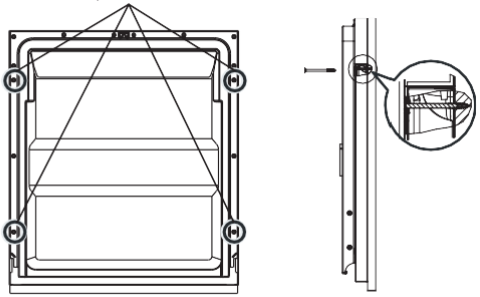

2. Pin up the four long screws

Step 3. Tension adjustment of the door spring

1. The door springs are set at the factory to the proper tension for the outer door. If aesthetic panel are installed, you will have to adjust the door spring tension. Rotate the adjusting screw to drive the adjustor to strain or relax the steel cable.
2. Door spring tension is correct when the door remains horizontal in the fully opened position, yet rises to a close with the slight lift of a finger.

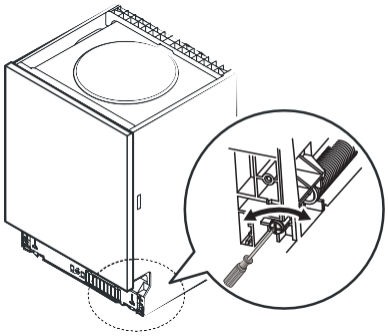

Step 4. Dishwasher installation steps

Please refer to the specific installation steps in the installation drawings.

10. Affix the condensation strip under the work surface of cabinet. Please ensure the condensation strip is flush with edge of work surface. (Step 2)
11. Connect the inlet hose to the cold water supply.
12. Connect the drain hose.
13. Connect the power cord.
14. Place the dishwasher into the cabinet.
15. Level the dishwasher. The rear foot can be adjusted from the front of the dishwasher by turning the Philips screw in the middle of the base of dishwasher use a Philips screw driver. To adjust the front feet, use a flat screw driver and turn the front feet until the dishwasher is level. (Step 5 to Step 6)
16. Install the furniture door to the outer door of the dishwasher. (Step 7 to Step 10)
17. Adjust the tension of the door springs by using a Philips screw driver turning in a clockwise motion to tighten the left and right door springs. Failure to do this could cause damage to your dishwasher. (Step 11)
18. The dishwasher must be secured in place. There are two ways to do this:
    - **A.** Normal work surface: Put the installation hook into the slot of the side plane and secure it to the work surface with the screws.
    - **B.** Marble or granite work top: Fix the side with screws.

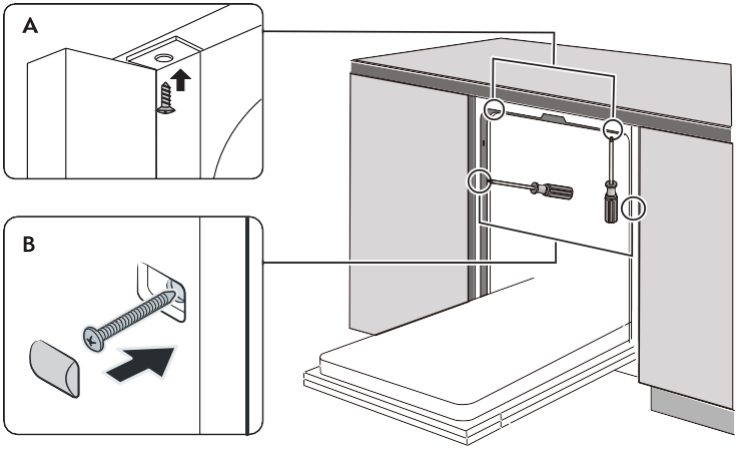

Step 5. Levelling the dishwasher

Dishwasher must be level for proper dish rack operation and wash performance.

4. Place a spirit level on door and rack track inside the tub as shown to check that the dishwasher is level.
5. Level the dishwasher by adjusting the three levelling feet individually.
6. When level the dishwasher, please pay attention not to let the dishwasher tip over.

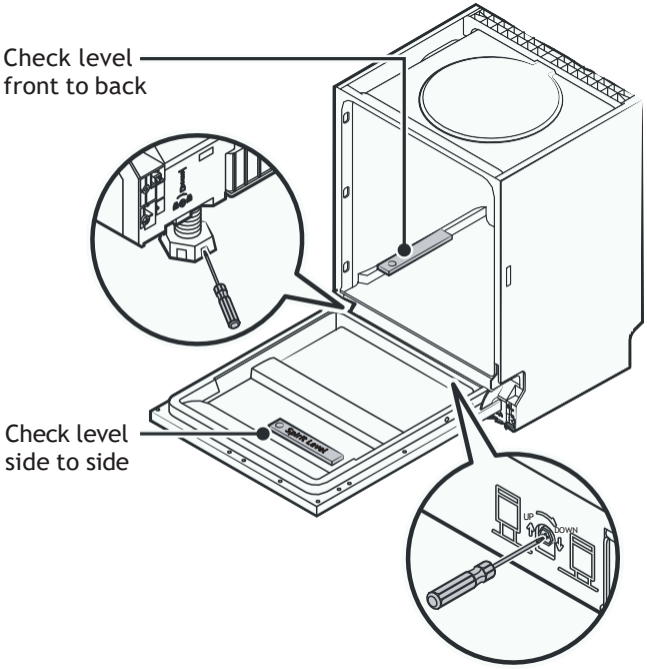

NOTE:

The maximum adjustment height of the feet is 50 mm.

TROUBLESHOOTING TIPS

Before Calling For Service

Reviewing the charts on the following pages may save you from calling for service.

Problem	Possible Causes	What To Do
Dishwasher doesn't start	Fuse blown, or the circuit break tripped.	Replace fuse or reset circuit breaker. Remove any other appliances sharing the same circuit with the dishwasher.
	Power supply is not turned on.	Make sure the dishwasher is turned on and the door is closed securely. Make sure the power cord is properly plugged into the wall socket.
	Water pressure is low	Check that the water supply is connected properly and the water is turned on.
	Door of dishwasher not properly closed.	Make sure to close the door properly and latch it.
Water not pumped form dishwasher	Twisted or trapped drain hose.	Check the drain hose.
	Filter clogged.	Check the filter system.
	Kitchen sink clogged.	Check the kitchen sink to make sure it is draining well. If the problem is the kitchen sink that is not draining , you may need a plumber rather than a serviceman for dishwashers.
Foam in the tub	Wrong detergent.	Use only the special dishwasher detergent to avoid suds. If this occurs, open the dishwasher and let suds evaporate. Add 1 liter of cold water to the bottom of the dishwasher. Close the dishwasher door, then select any cycle. Initially, the dishwasher will drain out the water. Open the door after draining stage is complete and check if the suds have disappeared. Repeat if necessary.

Problem	Possible Causes	What To Do
	Spilled rinse aid.	Always wipe up rinse aid spills immediately.
Stained tub interior	Detergent with colourant may have been used.	Make sure that the detergent has no colourant.
White film on inside surface	Hard water minerals.	To clean the interior, use the damp soft cloth with dishwasher detergent and wear rubber gloves. Never use any other cleaner than dishwasher detergent otherwise, it may cause foaming or suds.
There are rust stains on cutlery	The affected items are not corrosion resistant.	Avoid washing items that are not corrosion resistant in the dishwasher.
	A program was not run after dishwasher salt was added. Traces of salt have gotten into the wash cycle.	Always run a wash program without any crockery after adding salt. Do not select the Turbo function (if present), after adding dishwasher salt.
	The lid of the softer is loose.	Check the softener lid is secure.
Knocking noise in the dishwasher	A spray arm is knocking against an item in a basket	Interrupt the program and rearrange the items which are obstructing the spray arm.
Rattling noise in the dishwasher	Items of crockery are loose in the dishwasher.	Interrupt the program and rearrange the items of crockery.
Knocking noise in the water pipes	This may be caused by on-site installation or the cross-section of the piping.	This has no influence on the dishwasher function. If in doubt, contact a qualified plumber.
The dishes are not clean	The dishes were not loaded correctly.	See PART Ⅱ “Preparing And Loading Dishes”.
	The program was not powerful enough.	Select a more intensive program.

Problem	Possible Causes	What To Do
The dishes are not clean.	Not enough detergent was dispensed.	Use more detergent, or change your detergent.
	Items are blocking the movement of the spray arms.	Rearrange the items so that the spray can rotate freely.
	The filter combination is not clean or is not correctly fitted in the base of wash cabinet. This may cause the spray arm jets to get blocked.	Clean and/or fit the filter correctly. Clean the spray arm jets.
Cloudiness on glassware.	Combination of soft water and too much detergent.	Use less detergent if you have soft water and select a shorter cycle to wash the glassware and to get them clean.
White spots appear on dishes and glasses.	Hard water area can cause limescale deposits.	Check water softener settings or fill status of salt container.
Black or grey marks on dishes	Aluminium utensils have rubbed against dishes	Use a mild abrasive cleaner to eliminate those marks.
Detergent left in dispenser	Dishes block detergent dispenser	Re-loading the dishes properly.
The dishes aren't drying	Improper loading	Use gloves if detergent residue can be found on dishes to avoid skin irritations.
	Dishes are removed too soon	Do not empty your dishwasher immediately after washing. Open the door slightly so that the steam can come out. Take out the dishes until the inside temperature is safe to touch. Unload the lower basket first to prevent the dropping water from the upper basket.

Problem	Possible Causes	What To Do
The dishes aren't drying	Wrong program has been selected.	With a short program, the washing temperature is lower, decreasing cleaning performance. Choose a program with a long washing time.
	Use of cutlery with a low-quality coating.	Water drainage is more difficult with these items. Cutlery or dishes of this type are not suitable for washing in the dishwasher.

⚠WARNING

Self-repair or non-professional repair may cause serious risks to the safety of the user of the appliance and impact warranty.

Availability Of Spare Parts

- **Seven years after placing the last unit of the model on the market:**
  Motor, circulation and drain pump, heaters and heating elements, including heat pumps (separately or bundled), piping and related equipment including all hoses, valves, filters and aqua stops, structural and interior parts related to door assemblies (separately or bundled), printed circuit boards, electronic displays, pressure switches, thermostats and sensors, software and firmware including reset software.
- **Ten years after placing the last unit of the model on the market:**
  Door hinge and seals, other seals, spray arms, drain filters, interior racks and plastic peripherals such as baskets and lids.

LOADING THE BASKETS ACCORDING TO EN60436:

Loading the dishwasher to its full capacity will contribute to energy and water savings.

4. Upper basket:

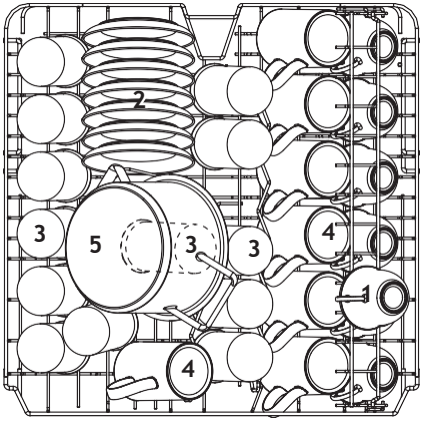

Number	Item
1	Cups
2	Saucers
3	Glasses
4	Mugs
5	Small pot

5. Lower basket:

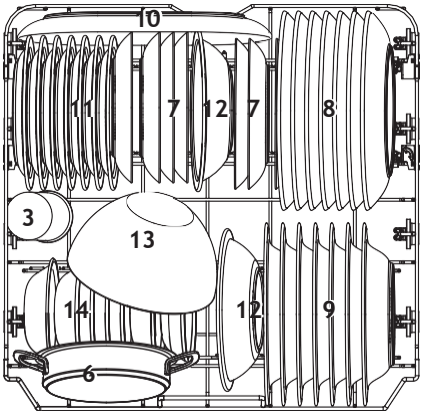

Number	Item
6	Oven pot
7	Dessert plates
8	Dinner plates
9	Soup plates
10	Oval platter
11	Melamine dessert plates
12	Melamine bowls
13	Glass bowl
14	Dessert bowls

6. Cutlery rack:

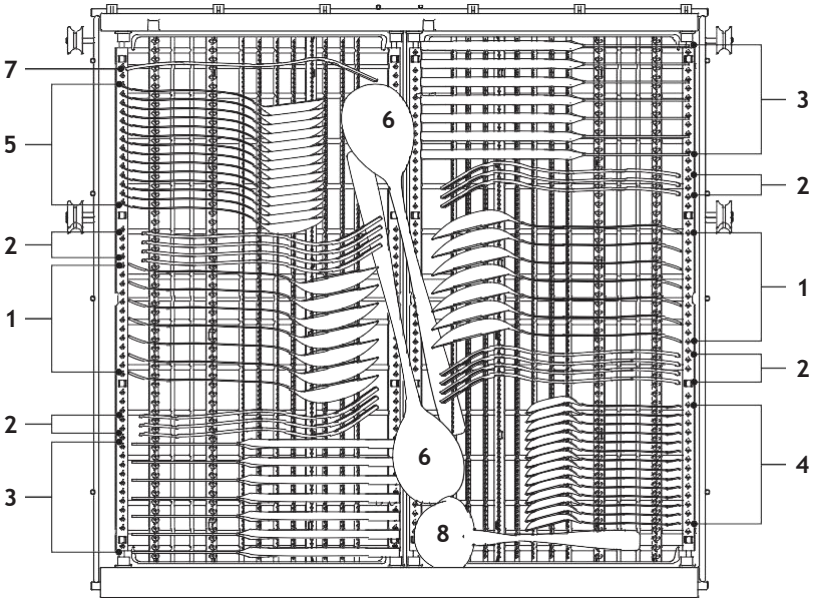

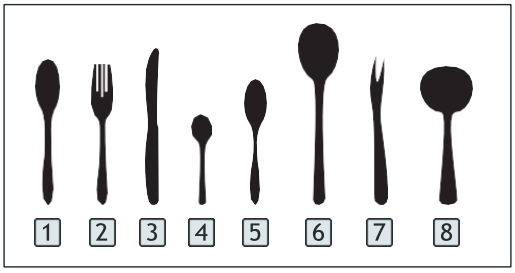

Number	Item
1	Soup spoons
2	Forks
3	Knives
4	Tea spoons
5	Dessert spoons
6	Serving spoons
7	Serving fork
8	Gravy ladle

Information for comparability
tests in accordance with EN60436
Capacity: 14 place settings
Position of the upper basket: lower position
Program: ECO
Rinse aid setting: Max
Softener setting: H3

Cutlery Rack Used Tips

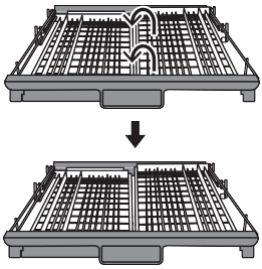

Lift the right basket up, both left and right baskets are flat.

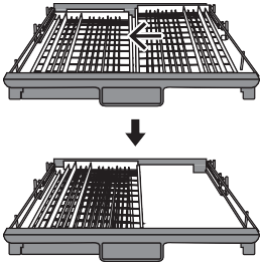

Move the right basket from right to left, two basket are overlapping.

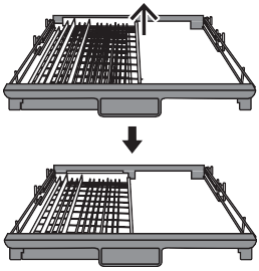

Remove the right basket from the tray, only has the left basket.

CONTENTS

01

4 **USING YOUR DISHWASHER**
4 Control Panel
6 Water Softener
7 Preparing And Loading Dishes
10 Function Of The Rinse Aid And Detergent
11 Filling The Rinse Aid Reservoir
12 Filling The Detergent Dispenser

02

13 **PROGRAM SELECTION**
13 Wash Cycle Table
15 Saving Energy
15 Starting A Program
15 Changing The Program Mid-cycle
16 Forget To Add A Dish?
16 Auto Open

03

17 **ERROR CODES**

04

18 **TECHNICAL INFORMATION**

NOTE:

- If you cannot solve the problems by yourself, please ask for help from a professional technician.
- The manufacturer, following a policy of constant development and updating of the product, may make modifications without giving prior notice.
- If lost or out-of-date, you can receive a new user manual from the manufacturer or responsible vendor.

QUICK USER GUIDE

Please read the corresponding content on the instruction manual for detailed operating method.

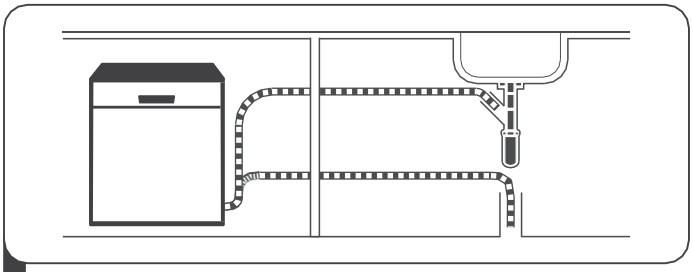

1 Install the dishwasher

(Please check the section 5 "INSTALLATION INSTRUCTION " of PART Ⅰ: Generic Version.)

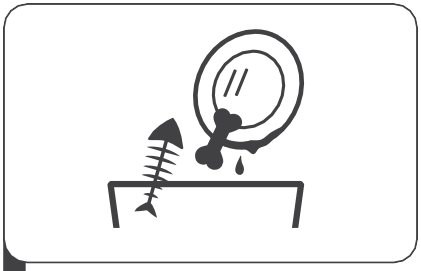

2 Remove larger residue from dishes. Avoid pre-rinsing.

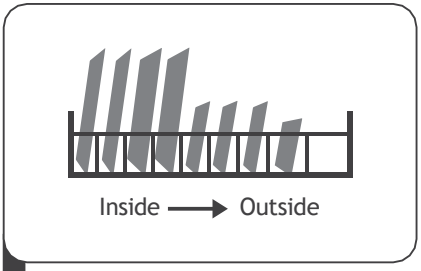

3 Load the baskets.

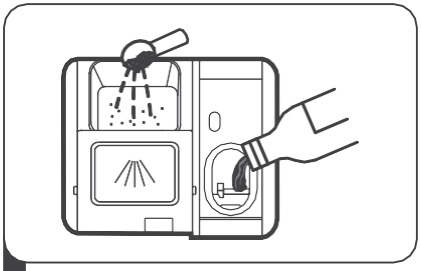

6 Fill the dispenser with detergent and rinse aid.

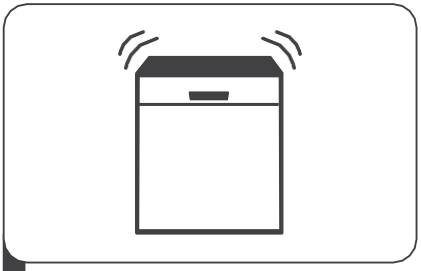

7 Select a suitable program and start the dishwasher.

USING YOUR DISHWASHER

Control Panel



Operation (Button)

1 Power	Press this button to turn on your dishwasher.
2 Program	Press this button to select the appropriate washing program, the program indicator will be lit.
3 Delay	Press the button to increase the delay start time. Delay a cycle for up to 24 hours in one-hour increments.After setting the delay time, press the Start/pause button to start.
4 Half-load	When you have about or less than half of full place setting dishware to wash, you can choose this function to save energy and water.(It can only be used with Intensive, Universal, ECO, Glass and 90 min)When pressing this button, corresponding indicator will be lit.
5 Extra Drying	For better drying result. (It can only be used with Intensive, Universal, ECO , Glass , 90 min)When pressing this button, corresponding indicator will be lit.
6 Program indicator	Intensive Heavily soiled items include pots and pans. With dried on food. Universal For normally soiled loads, such as pots, plates, glasses and lightly soiled pans.

6 Program indicator	**ECO** ECO This is the standard Program, it is suitable to clean normally soiled tableware and it is the most efficient Program in terms of its combined energy and water consumption for that type of tabeware. Glass For lightly soiled crockery and glass. 90min 90 min For normally soiled loads that need quick wash. Rapid A shorter wash for lightly soiled loads that do not need drying.

Display

7 Warning indicator	Rinse Aid If the " " indicator is lit, it means the dishwasher is low on dishwasher rinse aid and requires a refill. Salt If the " " indicator is lit, it means the dishwasher is low on dishwasher salt and needs to be refilled.
8 Screen	To show the remaining program time and delay time, error code etc.

Water Softener

The water softener must be set manually, using the water hardness dial.
The water softener is designed to remove minerals and salts from the water, which would have a detrimental or adverse effect on the operation of the appliance.
The more minerals there are, the harder your water is.
The softener should be adjusted according to the hardness of the water in your area. Your local Water Authority can advise you on the hardness of the water in your area.

Adjusting salt consumption

The dishwasher is designed to allow for adjustment in the amount of salt consumed based on the hardness of the water used. This is intended to optimise and customise the level of salt consumption.

Please follow the steps below for adjustment in salt consumption.

1. **Open** the door, switch on the appliance;
2. Within 60 seconds after the appliance was switched on press the **Program button** for more than 5 seconds to enter the water softener setting mode.
3. Press the **Program button** again to select the proper set according to your local environment, the setting will change in the following sequence: H1->H2->H3->H4->H5->H6;
4. Press the Power button to end the setting mode.

WATER HARDNESS				Water softner level	Regeneration occurs every X program sequence 1)	Salt consumption (gram/cycle)
German °dH	French °fH	British °Clarke	Mmol/l			
0 - 5	0 - 9	0 - 6	0 - 0.94	H1	No regeneration	0
6 - 11	10 - 20	7 - 14	1.0 - 2.0	H2	10	9
12 - 17	21 - 30	15 - 21	2.1 - 3.0	H3	5	12
18 - 22	31 - 40	22 - 28	3.1 - 4.0	H4	3	20
23 - 34	41 - 60	29 - 42	4.1 - 6.0	H5	2	30
35 - 55	61 - 98	43 - 69	6.1 - 9.8	H6	1	60

1°dH=1.25 °Clarke=1.78 °fH=0.178mmol/l

The factory setting: H3

1) Every cycle with a regeneration operation consumes additional 2.0 litres of water, the energy consumption increases by 0.02 kWh and the program extents by 4 minutes.

Please check the section 3 "Loading The Salt Into The Softener" of PART I: Generic Version, If your dishwasher lacks salt.

NOTE:

If your model does not have any water softener, you may skip this section.

Water Softener

The hardness of the water varies from place to place. If hard water is used in the dishwasher, deposits will form on the dishes and utensils.

The appliance is equipped with a special softener that uses a salt container specifically designed to eliminate lime and minerals from the water.

Preparing And Loading Dishes

- Consider buying utensils which are identified as dishwasher-proof.
- For particular items, select a program with the lowest possible temperature.
- To prevent damage, do not take glass and cutlery out of the dishwasher immediately after the program has ended.

For washing the following cutlery/dishes

Are not suitable

- Cutlery with wooden, horn china or mother-of-pearl handles
- Plastic items that are not heat resistant
- Older cutlery with glued parts that are not temperature resistant
- Bonded cutlery items or dishes
- Pewter or cooper items
- Crystal glass
- Steel items subject to rusting
- Wooden platters
- Items made from synthetic fibres

Are of limited suitability

- Some types of glasses can become dull after a large number of washes
- Silver and aluminum parts have a tendency to discolor during washing
- Glazed patterns may fade if machine washed frequently

Recommendations for loading the dishwasher

Scrape off any large amounts of leftover food. Soften remnants of burnt food in pans. It is not necessary to rinse the dishes under running water.

For best performance of the dishwasher, follow these loading guidelines.

(Features and appearance of baskets and cutlery baskets may vary from your model.)

Place objects in the dishwasher in the following way:

- Items such as cups, glasses, pots, pans, etc. must face downwards.
- Curved items, or ones with recesses, should be loaded aslant so that water can run off.
- All utensils are stacked securely and can not tip over.
- All utensils are placed in the way that the spray arms can rotate freely during washing.
- Load hollow items such as cups, glasses, pans etc. With the opening facing downwards so that water cannot collect in the container or a deep base.
- Dishes and items of cutlery must not lie inside one another, or cover each other.
- To avoid damage, glasses should not touch one another.
- The upper basket is designed to hold more delicate and lighter dishware such as glasses, coffee and tea cups.
- Long bladed knives stored in an upright position are a potential hazard!
- Long and sharp items of cutlery such as carving knives must be positioned horizontally in the upper basket.
- Please do not overload your dishwasher. This is important for good results and for reasonable consumption of energy.

NOTE:

Very small items should not be washed in the dishwasher as they could easily fall out of the basket.

Removing the dishes

To prevent water dripping from the upper basket into the lower basket, we recommend that you empty the lower basket first, followed by the upper basket.

⚠WARNING



Items will be hot! To prevent damage, do not take glass and cutlery out of the dishwasher for around 15 minutes after the program has ended.

Loading the upper basket

The upper basket is designed to hold more delicate and lighter dishware such as glasses, coffee and tea cups and saucers, as well as plates, small bowls and shallow pans (as long as they are not too dirty). Position the dishes and cookware so that they will not get moved by the spray of water.

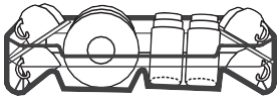

Loading the lower basket

We suggest that you place large and difficult to clean items into the lower basket: such as pots, pans, lids, serving dishes and bowls, as shown in the figure below. It is preferable to place serving dishes and lids on the side of the racks in order to avoid blocking the rotation of the top spray arm.

The maximum diameter advised for plates in front of the detergent dispenser is of 19 cm, this not to hamper the opening of it.

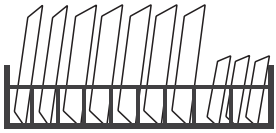

Loading the cutlery basket

Cutlery should be placed in the cutlery basket separate from each other in the appropriate positions. Avoid nesting of the cutlery to prevent insufficient cleaning performance.

⚠WARNING



Do not let any item extend through the bottom.
Always load sharp utensils with the sharp point down!

For the best washing effect, please load the baskets refer to standard loading options on last section of PART I: Generic Version

Function Of The Rinse Aid And Detergent

The rinse aid is released during the final rinse to prevent water from forming droplets on your dishes, which can leave spots and streaks. It also improves drying by allowing water to run off the dishes. Your dishwasher is designed to use liquid rinse aids.

⚠WARNING

Only use branded rinse aid for dishwasher. Never fill the rinse aid dispenser with any other substances (e.g. Dishwasher cleaning agent, liquid detergent). This would damage the appliance.

When to refill the rinse aid dispenser

The regularity of the dispenser needing to be refilled depends on how often dishes are washed and the rinse aid setting used.

- The Low Rinse Aid indicator (✳) will be lit when more rinse aid is needed.
- Do not overfill the rinse aid dispenser.

Function of detergent

The chemical ingredients that compose the detergent are necessary to remove, crush and dispense all dirt out of the dishwasher. Most of the commercial quality detergents are suitable for this purpose.

⚠WARNING

- Proper Use of Detergent
  Use only detergent specifically made for dishwashers use. Keep your detergent fresh and dry.
  Do not fill detergent into the dispenser until you are ready to start the dishwasher.
-  **Dishwasher detergent is corrosive! Keep dishwasher detergent out of the reach of children.**

Filling The Rinse Aid Reservoir

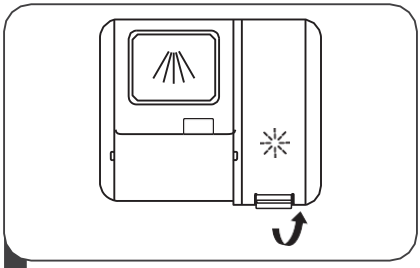

3 Remove the rinse reservoir cap by lifting up the handle .

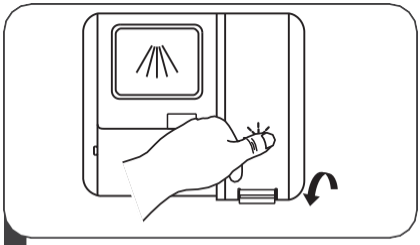

3 Close the cap after all.

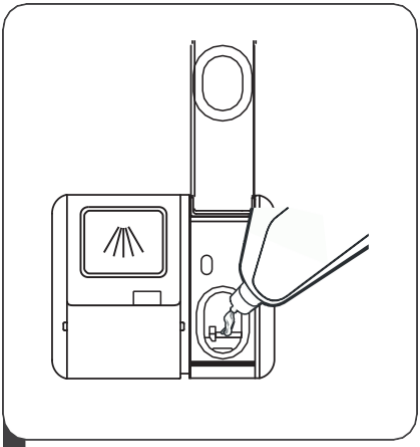

4 Pour the rinse aid into the dispenser, being careful not to overfill.

Adjusting the rinse aid reservoir

To achieve a better drying performance with limited rinse aid, the dishwasher is designed to adjust the consumption by user. Follow the below steps.

6. Open the door, switch on the appliance.
7. Within 60 seconds after the appliance was switched on press the Program button for more than 5 seconds, and then press the Delay button to enter the set model, the rinse aid indication blinks as 1Hz frequency.
8. Press the Program button again to select the proper set according to your using habits, the setting will change in the following sequence: D1->D2->D3->D4->D5->D1. The higher the number, the more rinse aid the dishwasher uses.
9. Without operation in 5 seconds or press the Power button to complete the setup and exit the setting mode.

Filling The Detergent Dispenser

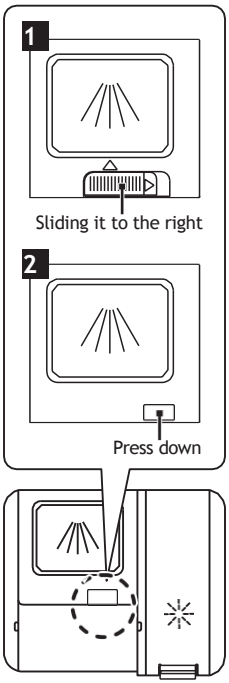

4 Please choose an open way according to the actual situation.

1. Open the cap by sliding the release catch.
2. Open the cap by pressing down the release catch.

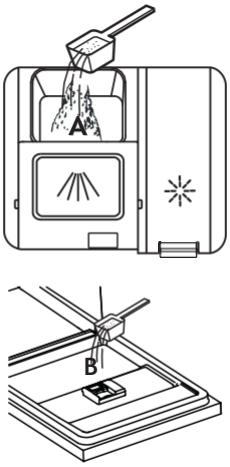

5 Add detergent into the larger cavity (A) for the main wash cycle .
For better cleaning result, especially if you have very dirt items, pour a small amount of detergent onto the door. The additional detergent will activate during the pre-wash phase.

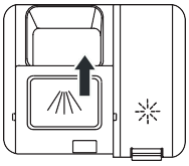

6 Close the flap by sliding it to the front and then pressing it down.

NOTE:

- Be aware that depending on the soiling of water, setting may be different.
- Please observe the manufacturer's recommendations on the detergent packaging.

Wash Cycle Table

The table below shows which programs are best for the levels of food residue on them and how much detergent is needed. It also show various information about the programs.Consumption values and program duration are only indicative except for ECO program.

(●) indicates that the program uses rinse aid in the last rinse.

Program	Description Of Cycle	Detergent Pre/Main Wash	Running Time(min)	Energy (kWh)	Water (L)	Rinse Aid
Intensive	Prewash(50℃) Wash(65℃) Rinse Rinse Rinse(60℃) Drying	4/18g 1or2 tabs	205	1.549	18.7	●
Universal	Prewash(45℃) Wash(55℃) Rinse Rinse Rinse(60℃) Drying	4/18g 1or2 tabs	175	1.239	18.7	●
ECO (*EN 60436)	Wash(50℃) Rinse Rinse(50℃) Drying	22g 1or2 tabs	198	0.849	11.0	●
Glass	Prewash(40℃) Wash(50℃) Rinse Rinse(50℃) Drying	4/18g 1or2 tabs	120	0.902	15.2	●
90min 90 Min	Wash(55℃) Rinse Rinse(50℃) Drying	35g 1or2 tabs	90	0.839	11.5	●
Rapid	Wash(40℃) Rinse(40℃) Rinse(50℃)	15g 1 tab	30	0.652	11.0	●

NOTE:

ECO (*EN60436) : The ECO program is suitable to clean normally soiled tableware, that for this use, it is the most efficient program in terms of its combined energy and water consumption, and it is used to assess compliance with the EU ecodesign legislation.

Saving Energy

3. Pre-rinsing of tableware items leads to increased water and energy consumption and is not recommended.
4. Washing tableware in a household dishwasher usually consumes less energy and water in the use phase than hand dishwashing when the household dishwasher is used according to the instructions.

Starting A program

6. Draw out the lower and upper basket, load the dishes and push them back. It is commended to load the lower basket first, then the upper one.
7. Pour in the detergent.
8. Insert the plug into the socket. The power supply refer to last page ”Product fiche”. Make sure that the water supply is turned on to full pressure.
9. Open the door, Press the Power button.
10. Choose a program, the response light will turn on. Then close the door, the dishwasher will start its cycle.

Changing The Program Mid-cycle

A program can only be changed if it has been running only for a short period of time, otherwise the detergent may have already been released or the the wash water with detergent has already been drained. If this is the case, the dishwasher needs to be reset and the detergent dispenser must be refilled. To reset the dishwasher, follow the instructions below:

4. Open the door a little to stop the dishwasher, after the spray arm stopped working, you can open the door completely.
5. Press Program button more than three seconds the machine will be in program selection mode.
6. You can change the program to the desired cycle setting.

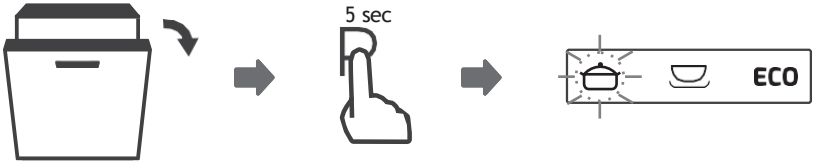

Forget To Add A Dish?

A forgotten dish can be added any time before the detergent dispenser opens. If this is the case, follow the instructions below:

6. Open the door a little to stop the washing.
7. After the spray arms stopped working, you can open the door completely.
8. Add the forgotten dishes.
9. Close the door.
10. The dishwasher will start running again.

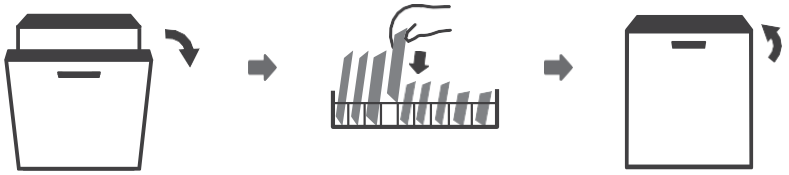

⚠ WARNING



It is dangerous to open the door mid-cycle, as hot steam may scald you.

Auto Open

After washing, the door will open automatically to achieve better drying effect.



NOTE:

The dishwasher door must not be blocked when set to open automatically.
This can disrupt door lock functionality.

ERROR CODES

If there is a malfunction the dishwasher will display an error code. The following table shows possible error codes and their causes.

Codes	Meanings	Possible Causes
E1	Longer inlet time.	Faucets is not opened, or water intake is restricted,or water pressure is too low.
E3	Not reaching required temperature.	Malfunction of heating element.
E4	Overflow.	Some element of dishwasher leaks .
Ed	Failure of communication between main circuit board with display circuit board.	Open circuit or break wiring for the communication

⚠WARNING

- If overflow occurs, turn off the main water supply before calling a service.
- If there is water in the base pan because of an overfill or small leak, the water should be removed before restarting the dishwasher.
- If there is an error code that cannot be solved, please request professional assistance.

TECHNICAL INFORMATION

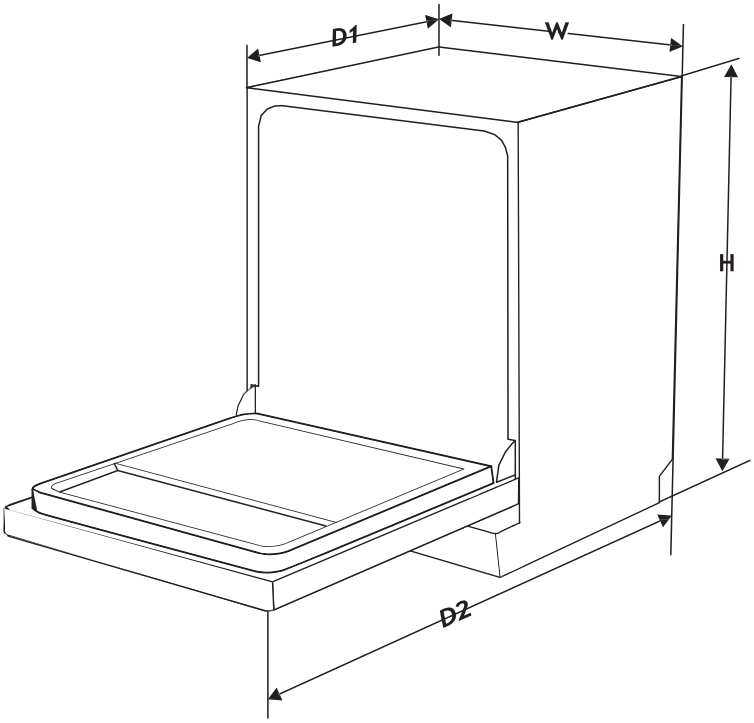

Height (H)	815mm
Width (W)	598mm
Depth (D1)	550mm (with the door closed)
Depth (D2)	1150mm (with the door opened 90°)

Product information sheet (EN60436)

Supplier's name or trade mark: TEKA

Supplier's address ([b]): C/ CAJO, 17 / 39011 / SANTANDER / ESPAÑA

Model identifier: DFI 46740

General product parameters:

Parameter	Value	Parameter	Value	
Rated capacity ([a]) (ps)	14	Dimensions in cm	Height	82
			Width	60
			Depth	55
EEI ([a])	49,9	Energy efficiency class ([a])	D ([c])	
Cleaning performance index ([a])	1,125	Drying performance index ([a])	1,065	
Energy consumption in kWh [per cycle], based on the eco programme using cold water fill. Actual energy consumption will depend on how the appliance is used.	0,849	Water consumption in litres [per cycle], based on the eco program. Actual water consumption will depend on how the appliance is used and on the hardness of the water.	11,0	
Program duration ([a]) (h:min)	3:18	Type	Built-in	
Airborne acoustical noise emissions ([a]) (dB(A) re 1 pW)	44	Airborne acoustical noise emission class ([a])	B ([c])	
Off-mode (W)	N/A	Standby mode (W)	0,49	
Delay start (W) (if applicable)	1,00	Networked standby (W) (if applicable)	N/A	

Minimum duration of the guarantee offered by the supplier ([b]): 2 years

Additional information:

Weblink to the supplier's website, where the information in point 6 of Annex II to Commission Regulation (EU) 2019/2022 ([1]) ([b]) is found: www.teka.com

([a]) for the eco program.
([b]) changes to these items shall not be considered relevant for the purposes of paragraph 4 of Article 4 of Regulation (EU) 2017/1369.
([c]) if the product database automatically generates the definitive content of this cell the supplier shall not enter these data.

([1]) Commission Regulation (EU) 2019/2022 of 1 October 2019 laying down eco design requirements for household dishwashers pursuant to Directive 2009/125/EC of the European Parliament and of the Council amending Commission Regulation (EC) No 1275/2008 and repealing Commission Regulation (EU) No 1016/2010 (see page 267 of this Official Journal).

TEKA



www.teka.com