FTM 310

TEKA

Características gerais:

- Frigorífico de instalação livre
- Descongelação automática no frigorífico
- Termostato regulável
- 4 bandejas de vidro reguláveis em altura
- 1 FreshBox
- 4 prateleiras transparentes na porta
- Luz interior
- Rodas traseiras para movimentação
- Pés dianteiros reguláveis em altura
- Portas reversíveis
- Puxador oculto

Medidas exteriores

↑**1590 mm** →**550 mm** ↗ **550mm**

Cor	Código	EAN
• Branco	40672041	8421152144459

Desenho técnico

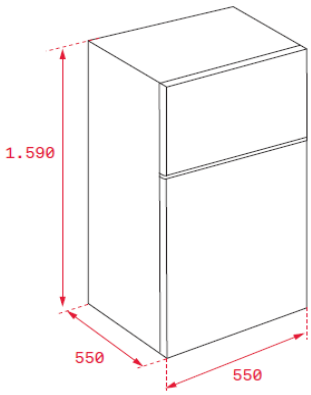

Dados técnicos

• Classificação energética	F
• Classificação climática	N/ST
• Consumo de energia	0,625 kWh / 24h
• Poder de congelação	2 Kg/24 horas
• Consumo de energia anual	221 kWh/ano
• Nível de ruído	40 dBA
• Tensão / frequência	220-240 V / 50 Hz
• Volume total	235 litros

A Teka Portugal SA, declina toda a sua responsabilidade mediante eventuais alterações de produto, inexatidões devidas a erros de transcrição, impressão ou fotográficos.