TEKA

Lavatrice a carica frontale

Manuale di assistenza per l'utente finale

Nota: Tutte le immagini e le figure presenti in questo manuale sono solo a scopo illustrativo e potrebbero non corrispondere esattamente al prodotto. I prodotti effettivi possono variare in base alla configurazione del modello.

Indice

1. PRECAUZIONI

2. SPIEGAZIONE DEI SIMBOLI

3. ATTREZZATURE CONSIGLIATE E MATERIALI AUSILIARI

4. AUTORIPARAZIONE

4.1 Sostituzione della porta

4.2 Sostituzione della cerniera e del perno della porta

4.3 Sostituzione della fascetta e della guarnizione della porta

4.4 Sostituzione del cassetto dosatore del detergente e della vaschetta

4.5 Pulizia e sostituzione del filtro della pompa di scarico

4.6 Rimozione dei bulloni di trasporto

Prima di riparare il prodotto, leggere attentamente questo manuale di servizio per utenti finali.

1 PRECAUZIONI

Questo Manuale di Servizio è destinato a supportare l'utente finale nella riparazione del proprio elettrodomestico. Contiene informazioni sulla sostituzione di alcune parti di ricambio, inclusa la prevenzione dei rischi e la procedura operativa.

Per le riparazioni, specialmente quelle che coinvolgono componenti elettrici o meccanicamente complessi, si consiglia di consultare un servizio di riparazione qualificato (ad esempio, un riparatore professionista, un rivenditore certificato o un centro assistenza autorizzato). Le parti di ricambio e le informazioni su riparazione e manutenzione possono essere destinate esclusivamente a servizi di riparazione professionali. Il produttore non è responsabile per danni causati da persone non autorizzate. La mancata osservanza di queste istruzioni annullerà la garanzia.

1.1. ISTRUZIONI GENERALI

- La lettura attenta ti proteggerà e impedirà danni al tuo elettrodomestico. Una riparazione o una diagnosi errata possono causare lesioni personali e danni al prodotto o alla proprietà.
- Usa ricambi originali del produttore.
- Almeno due persone dovrebbero lavorare quando si maneggiano prodotti pesanti.
- Sebbene sia stata posta la massima attenzione per garantire che questo elettrodomestico non presenti bave o spigoli vivi, si raccomanda di indossare guanti protettivi durante l'installazione e lo spostamento di questo elettrodomestico.
- Tenere i bambini lontani dall'area di funzionamento per evitare contatti accidentali con componenti meccanici interni.

1.2. MISURE DI PREVENZIONE DEI RISCHI E PROTEZIONE

- Quando si sostituiscono componenti a bassa tensione devono essere seguite rigorosamente anche le procedure di sicurezza.
- Non modificare alcun tipo di circuito non descritto nel manuale di servizio per utenti finali.
- Non toccare componenti elettrici con le mani bagnate ed evitare di toccare moduli/connettori elettronici a mani nude.
- Attendere che l'elettrodomestico e le superfici si raffreddino prima di effettuare la manutenzione. Se necessario, svuotare l'acqua dall'uscita della pompa solo dopo che si è raffreddata.
- Rimuovere completamente polvere o materiali estranei dall'involucro, dal cablaggio e dalle parti di collegamento. Ciò previene in anticipo il rischio di incendio dovuto a tracciamenti e cortocircuiti.
- Mantenere tutte le etichette sul prodotto integre. Non strapparle né alterarle.

1 PRECAUZIONI

1.3. PROCEDURE OPERATIVE

Prima della manutenzione

- Scollegare sempre l'elettrodomestico rimuovendo la spina di alimentazione dalla presa.
- Tirare sempre la spina, non il cavo di alimentazione. Non estrarre mai la spina con le mani bagnate.
- Chiudere sempre il rubinetto dell'acqua prima della manutenzione.
- Controllare il cavo di alimentazione, la spina e la presa. Se danneggiati, contattare il nostro centro assistenza autorizzato per la sostituzione. La mancata osservanza può causare scosse elettriche o incendi.

Durante la manutenzione

- Se è necessario posizionare l'unità sulla schiena per scopi di manutenzione, posizionare un supporto sul pavimento e adagiarla con attenzione in modo che il lato sia a contatto con il pavimento. Non adagiarla sul davanti.
- Quando si collegano i fili, assicurarsi che il cablaggio non possa essere danneggiato da spigoli vivi o parti in movimento. Verificare che siano collegati correttamente.
- Non toccare parti meccaniche in movimento.

Dopo la manutenzione

- Assicurarsi che il cablaggio sia saldamente collegato e che non vi siano danni.
- Dopo la manutenzione, non utilizzare l'elettrodomestico a meno che tutti i pannelli di copertura non siano correttamente posizionati.
- Riporre l'elettrodomestico nella posizione originale e assicurarsi che sia ben ventilato.

2 SPIEGAZIONE DEI SIMBOLI

L'uso dei seguenti pittogrammi\simboli ha lo scopo di ricordare in modo più evidente ai clienti di prestare attenzione.

SIMBOLO	SIGNIFICATO
	PERICOLO Questo simbolo indica che vi sono pericoli per la vita e la salute delle persone a causa di gas estremamente infiammabile.
	AVVISO DI TENSIONE ELETTRICA Questo simbolo indica che vi è un pericolo per la vita e la salute delle persone a causa della tensione.
	AVVERTENZA Questo simbolo indica un pericolo con un livello medio di rischio che, se non evitato, può causare la morte o lesioni gravi.
	ATTENZIONE Questo simbolo indica un pericolo con un basso grado di rischio che, se non evitato, può causare lesioni lievi o moderate.
	NOTA Questo simbolo indica informazioni importanti（per es. danni a proprietà）, ma non pericolo.
	OSSERVARE LE ISTRUZIONI Questo simbolo indica che un tecnico del servizio deve operare e mantenere questo elettrodomestico solo in conformità con le istruzioni operative.

3 STRUMENTI RACCOMANDATI E MATERIALI AUSILIARI

Alcuni o tutti questi attrezzi potrebbero essere necessari. Si raccomanda di utilizzare cacciaviti isolati e guanti antistatici.
Se non si dispone degli attrezzi mostrati nel diagramma a casa, è possibile sostituirli con strumenti simili.

No.	Attrezzo	Illustrazione
1	Cacciavite	
2	Chiave esagonale vite per cerniera centrale: 4mm viti per maniglia della porta: 2,5mm, 3mm	
3	Pinze	
4	Chiave	
5	Livella / Righello	
6	Dispositivi di Protezione Individuale	
7	Cacciavite elettrico	

4 RIPARAZIONE AUTONOMA

Se sono necessarie parti di ricambio per l'autoriparazione, si prega di contattare il nostro centro assistenza tecnica autorizzato. I contatti telefonici sono riportati sulla cartolina di garanzia, fornita con il prodotto.

4.1 Sostituzione della porta

ATTENZIONE:
Indossa guanti per proteggere le mani.

Fase di lavoro	Illustrazione
Passo 1 Spegni l'alimentazione elettrica e scollega l'elettrodomestico. **AVVISO DI TENSIONE ELETTRICA:** Assicurati di scollegare l'alimentazione elettrica per evitare lesioni causate dalla tensione elettrica.	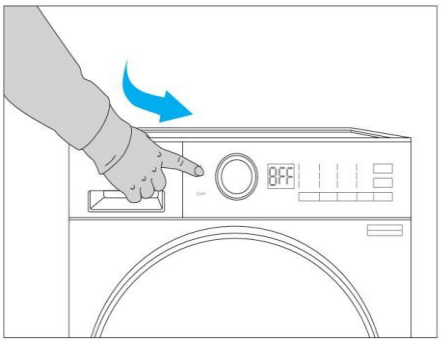 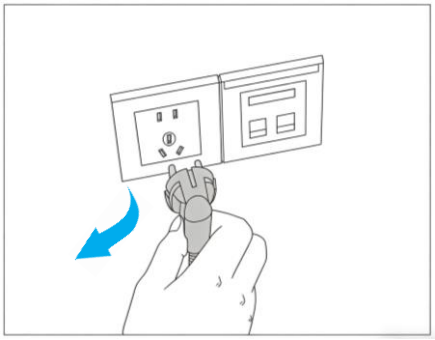
Chiudi il rubinetto e estrai il tubo di scarico dal tubo di drenaggio.	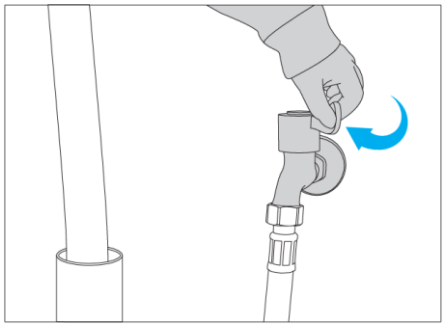 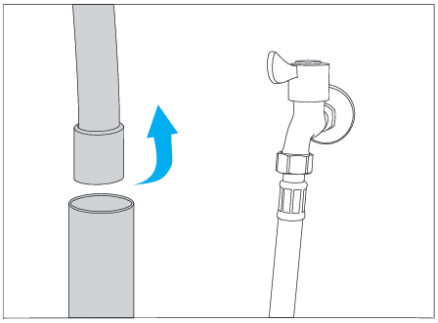
Scollega il tubo di ingresso dell'acqua.	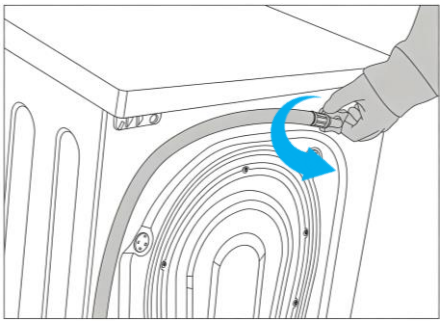 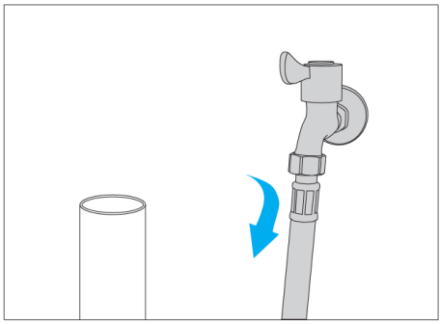

4.1 Sostituzione della porta

ATTENZIONE:
Indossa guanti per proteggere le mani.

Fase di lavoro	Illustrazione
Fase 2 Apri la porta dell'elettrodomestico.	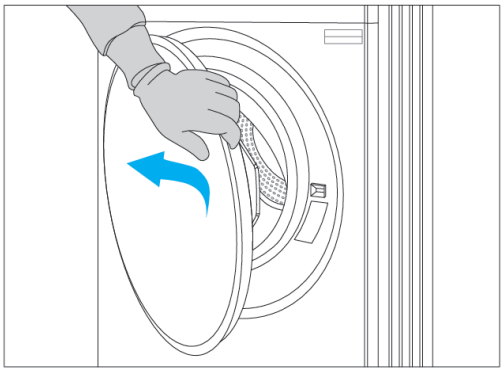
Fase 3 Rimuovi le due viti della porta con un cacciavite. **NOTA:** È necessario un cacciavite elettrico con un portainserti lungo o una chiave a cricchetto.	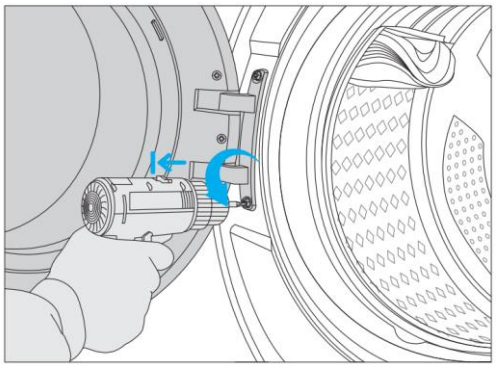
Fase 4 Tira verso l'alto l'insieme della porta.	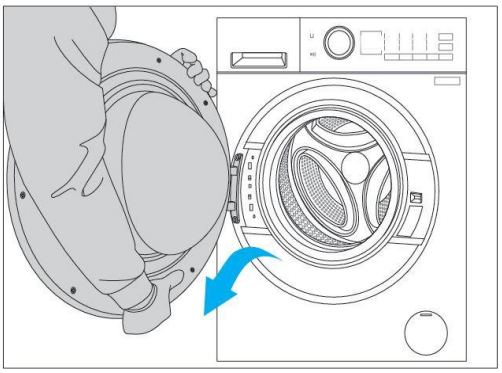

4.1 Sostituzione della porta

Fase di lavoro	Illustrazione
Fase 5 Rimuovere la porta dall'elettrodomestico.	
Passo 6 Installare la nuova porta sull'elettrodomestico e fissarla verso il basso contemporaneamente.	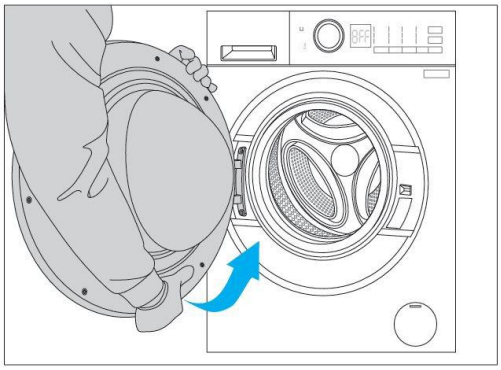
Passo 7 Avvitare la porta sull'elettrodomestico con l'ausilio di un cacciavite.	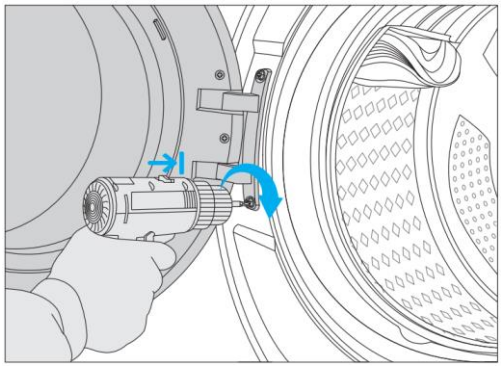
Passo 8 Chiudere la porta dell'elettrodomestico. **NOTA:** Assicurarsi che il perno della porta sia correttamente posizionato.	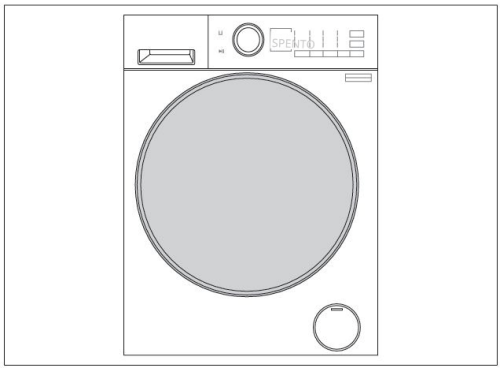

4.2 Sostituzione della Cerniera e del Perno della Porta

ATTENZIONE:
Indossa guanti per proteggere le mani.

Fase di lavoro	Illustrazione
Passo 1 Seguire il Passo 1 delle istruzioni 4.1 per garantire la sicurezza.	
Dal Passo 2 al Passo 5 Seguire le istruzioni del Capitolo 4.1 Sostituzione della Porta.	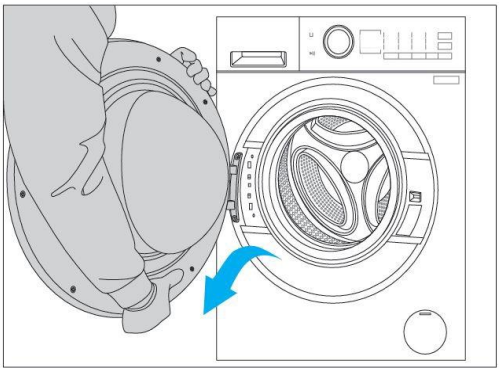
Passo 6 Rimuovere tutte le viti della porta con un cacciavite. **NOTA:** Posizionare un supporto sul pavimento e adagiare la porta con cura in modo che il lato frontale non si graffi.	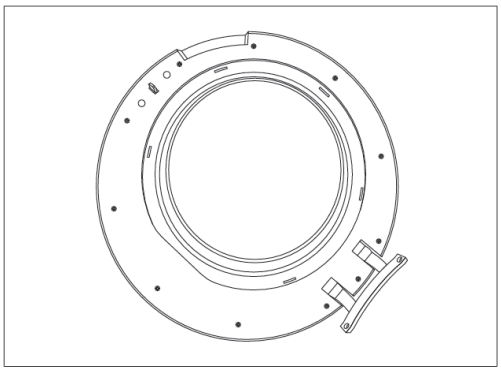

4.2 Sostituzione della Cerniera e del Perno della Porta

Fase di lavoro	Illustrazione
Passo 7 Rimuovere la copertura protettiva.	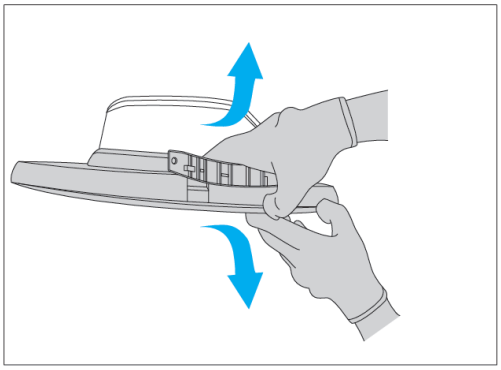
Passo 8 Rimuovere il perno della porta rotto.	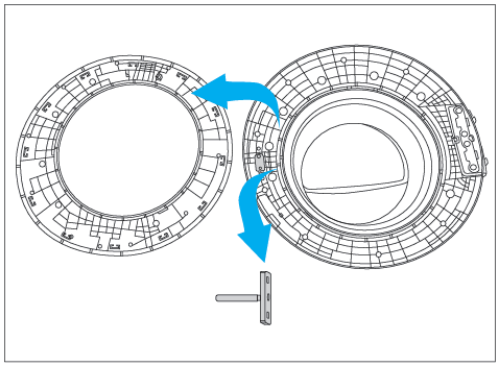
Passo 9 Installa la nuova cerniera della porta. **NOTA:** Prestare attenzione alla direzione di installazione.	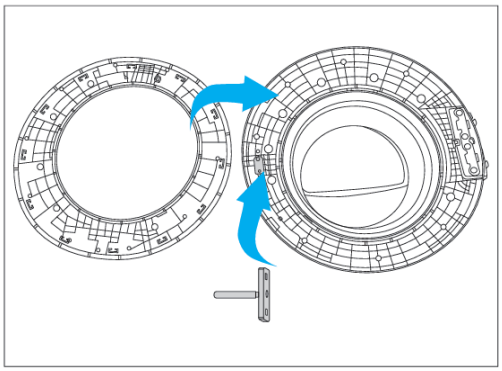
Passo 10 Rimuovere tutte le viti della cerniera della porta con un cacciavite.	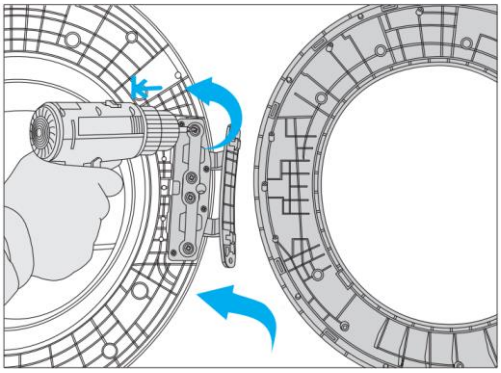

4.2 Sostituzione della Cerniera e del Perno della Porta

Fase di lavoro	Illustrazione
Passo 11 Rimuovere la cerniera della porta rotta.	 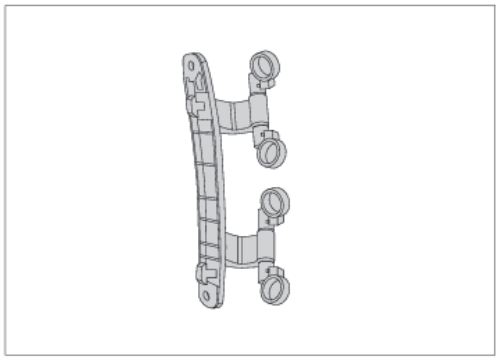
Passo 12 Installare la nuova cerniera della porta. **NOTA:** Prestare attenzione alla direzione di installazione.	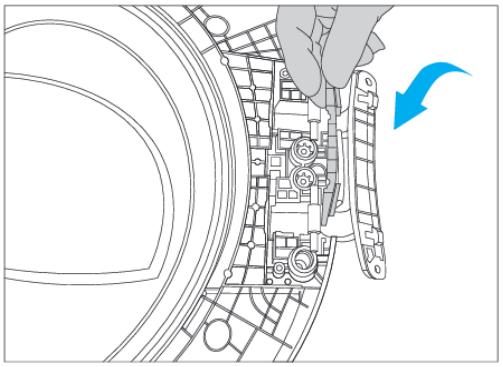 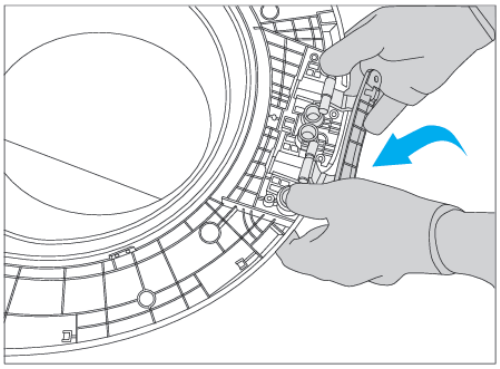

4.2 Sostituzione della Cerniera e del Perno della Porta

Fase di lavoro	Illustrazione
Passo 13 Installare tutte le viti della cerniera della porta con un cacciavite.	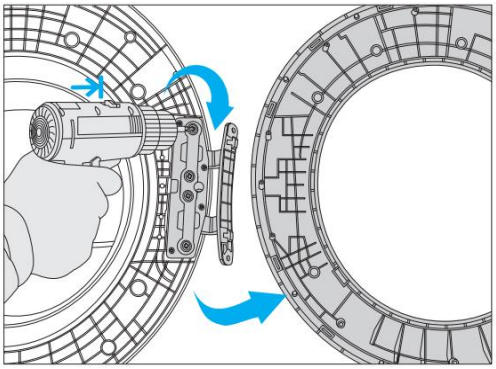
Passo 14 Installare la copertura protettiva. **NOTA:** Assicurarsi che tutti i perni in plastica della copertura protettiva siano nella posizione corretta.	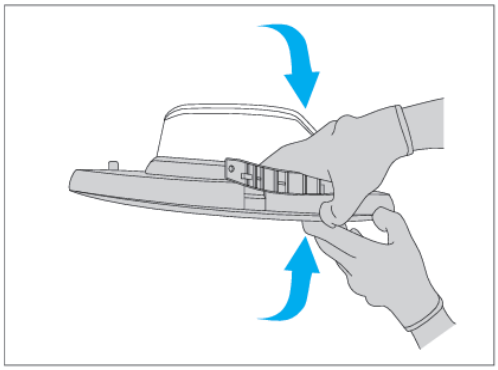
Passo 15 Installare tutte le viti della porta con un cacciavite.	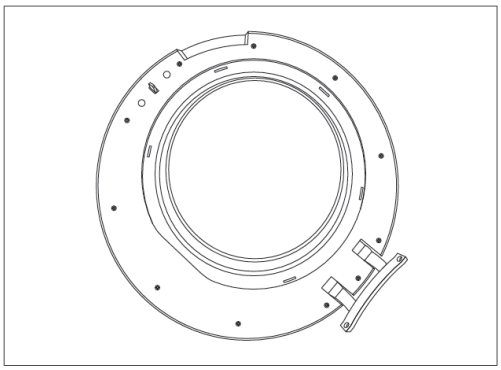
Passo 16 Installa la porta sull'elettrodomestico e fissala verso il basso contemporaneamente.	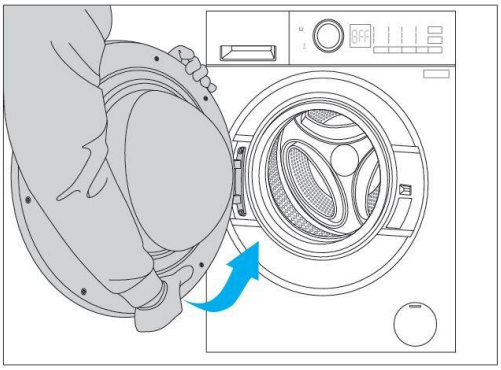

4.2 Sostituzione della Cerniera e del Perno della Porta

Fase di lavoro	Illustrazione
Passo 17 Avvitare la porta sull'elettrodomesticio	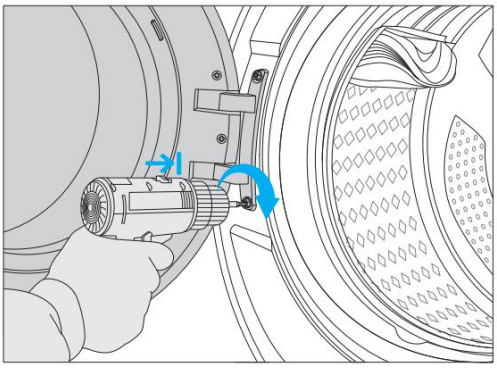
Passo 18 Chiudere la porta. **NOTA:** Assicurati che il perno della porta sia correttamente posizionato.	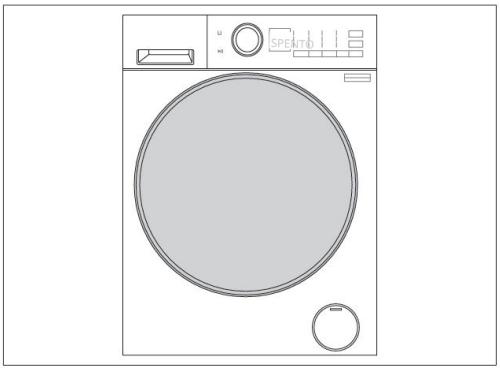

4.3 Sostituzione della fascetta della porta

ATTENZIONE:
Indossa guanti per proteggere le mani e fai attenzione a non pizzicarti le dita.

Fase di lavoro	Illustrazione
Passo 1 Seguire il Passo 1 delle istruzioni 4.1 per garantire la sicurezza.	
Fase 2 Aprire la porta dell'elettrodomestico.	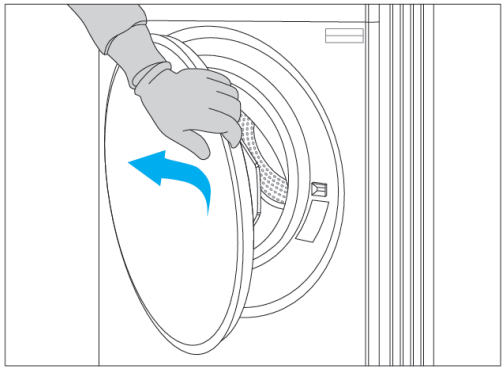
Fase 3 Staccare la guarnizione per trovare la fascetta che fissa la guarnizione	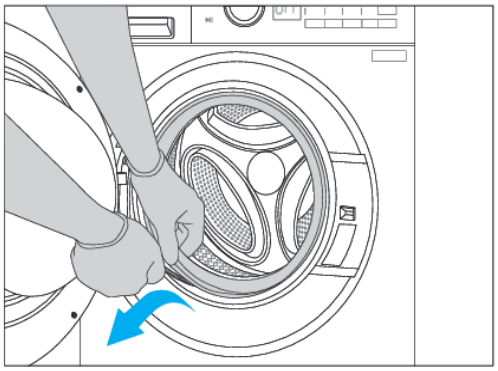

4.3 Sostituzione della fascetta della porta

Fase di lavoro	Illustrazione
Fase 4 Tendi la fascetta per estrarla dalla posizione originale.	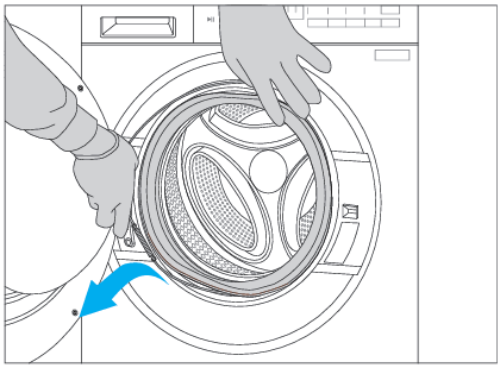
Passo 5 Allinea la guarnizione con la nuova fascetta ed inseriscila intorno alla guarnizione tendendola. **NOTA :** Fai attenzione a non deformare la guarnizione durante il montaggio. **ATTENZIONE :** Fai attenzione a non pizzicarti le dita.	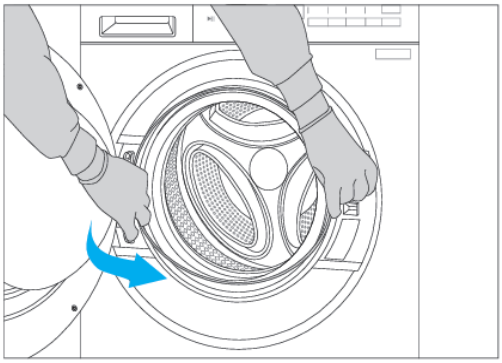 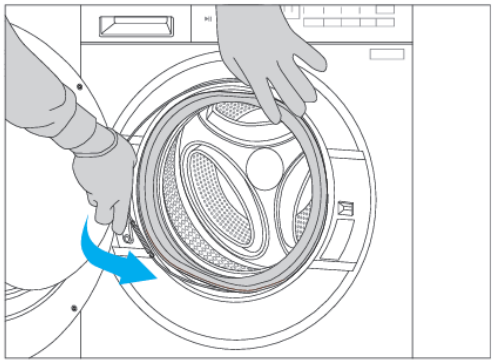
Passo 6 La fascetta deve essere fissata nella posizione corretta. **NOTA :** Assicurati che la nuova guarnizione sia correttamente fissata al pannello frontale.	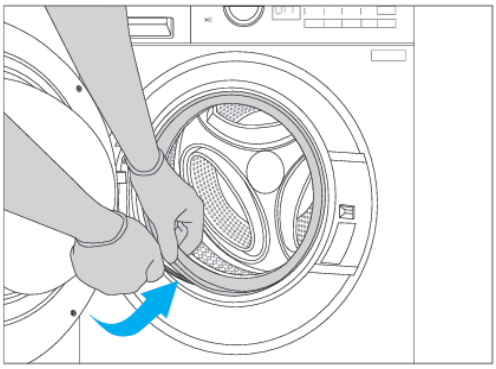

4.4 Sostituzione del cassetto dosatore del detergente e della vaschetta

Fase di lavoro	Illustrazione
Passo 1 Seguire il Passo 1 delle istruzioni 4.1 per garantire la sicurezza.	
Fase 2 Estrarre il cassetto del detergente.	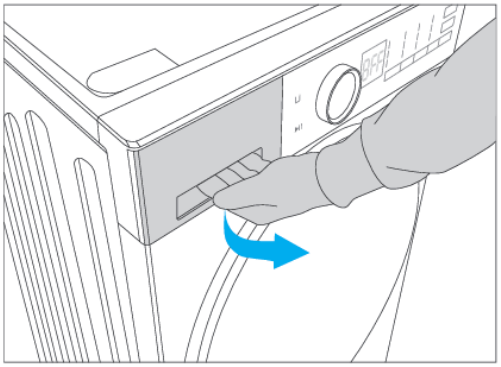
Passo 3 Premere il pulsante per rilasciarlo.	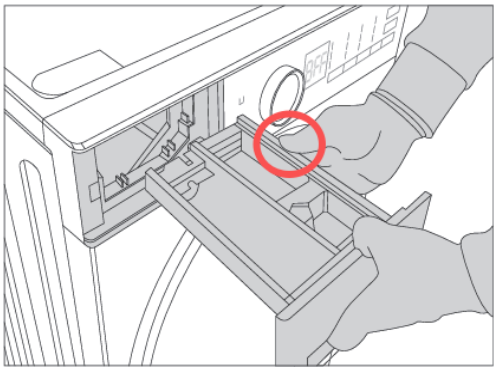
Fase 4 Rimuovere 2 viti del coperchio superiore.	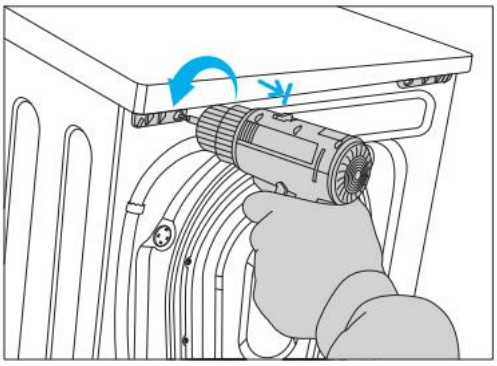

4.4 Sostituzione del cassetto dosatore del detergente e della vaschetta

Fase di lavoro	Illustrazione
Passo 5 Far scorrere il coperchio superiore e rimuoverlo.	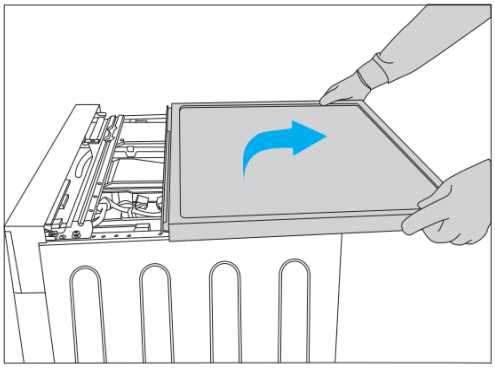
Passo 6 Rimuovere 2 viti del pannello di controllo nella posizione della vaschetta del detergente.	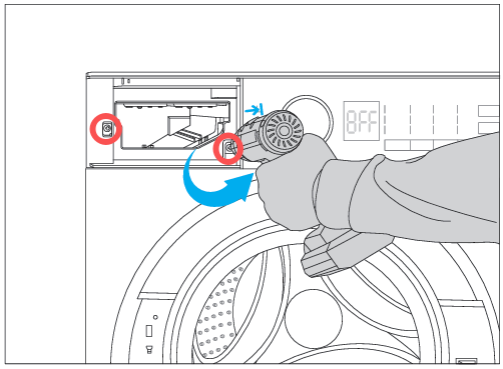
Passo 7 Rimuovere la vite tra la staffa superiore e la vaschetta del detergente.	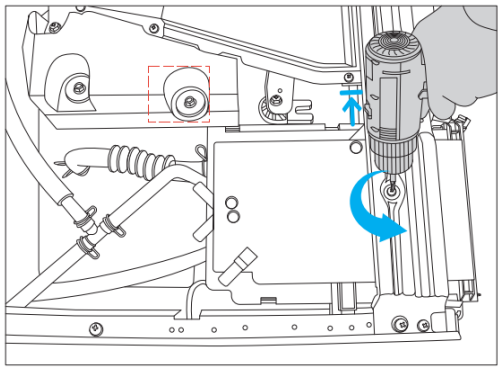
Passo 8 Svitare la staffa superiore e rimuoverla.	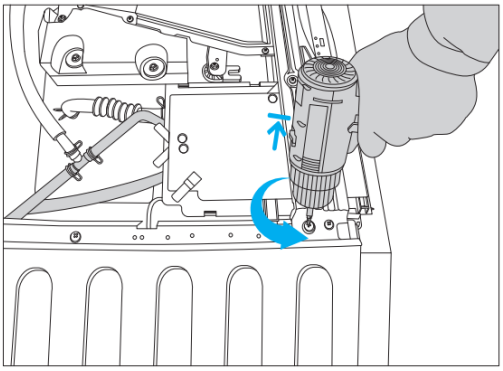

4.4 Sostituzione del cassetto dosatore del detergente e della vaschetta

Fase di lavoro	Illustrazione
Passo 9 Rimuovere i 4 tubi della scatola del detergente.	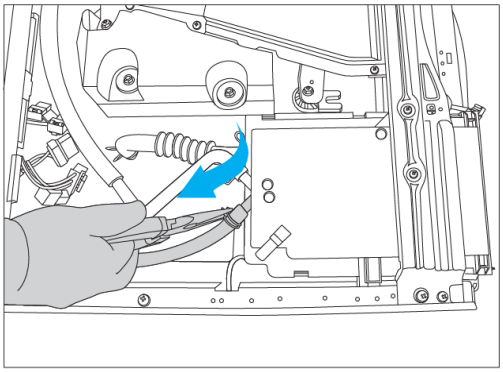 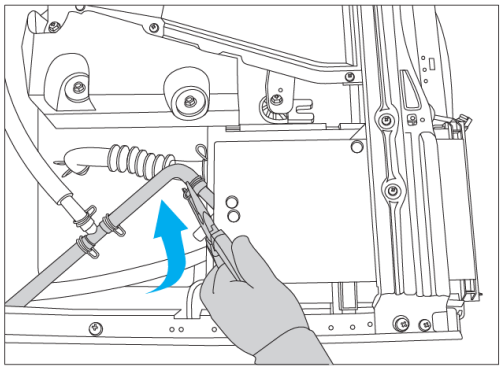 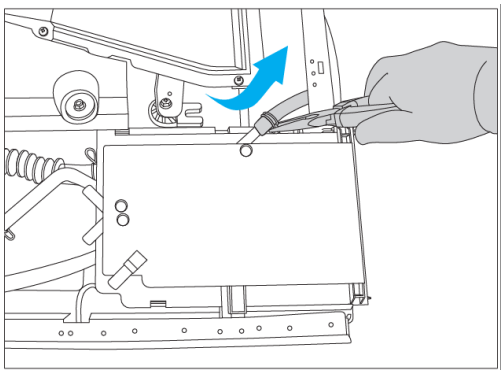 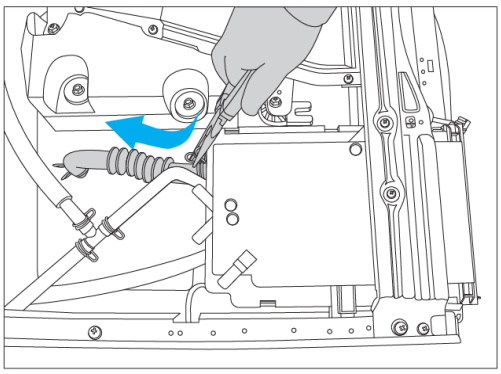

4.4 Sostituzione del cassetto dosatore del detergente e della vaschetta

Fase di lavoro	Illustrazione
Passo 10 Rimuovere il tubo dalla vaschetta del detergente collegato all'unità di lavaggio.	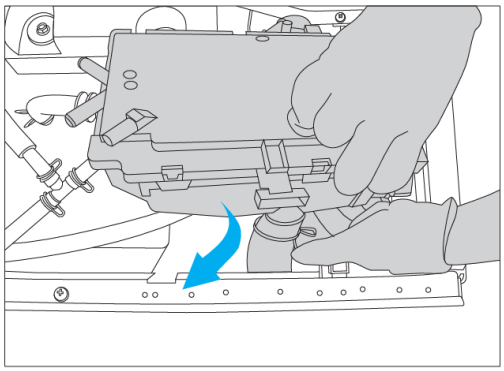
Passo 11 Preparare la nuova vaschetta del detergente per la sostituzione.	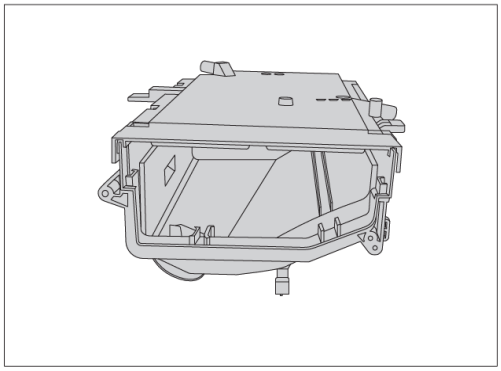
Passo 12 Ricollegare il tubo dall'unità di lavaggio alla vaschetta del detergente.	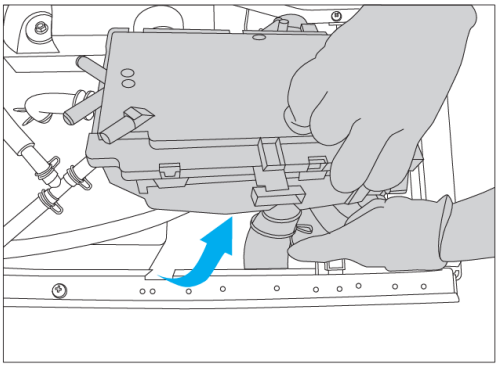

4.4 Sostituzione del cassetto dosatore del detergente e della vaschetta

Fase di lavoro	Illustrazione
Passo 13 Ricollegare nuovamente i 4 tubi alla vaschetta del detergente.	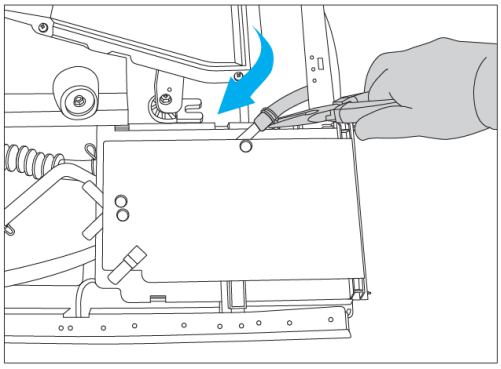 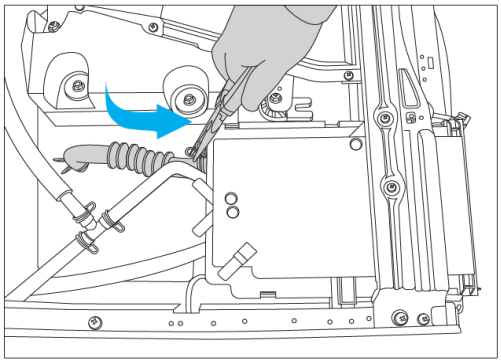 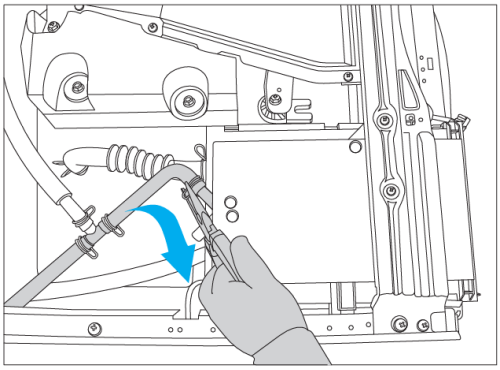 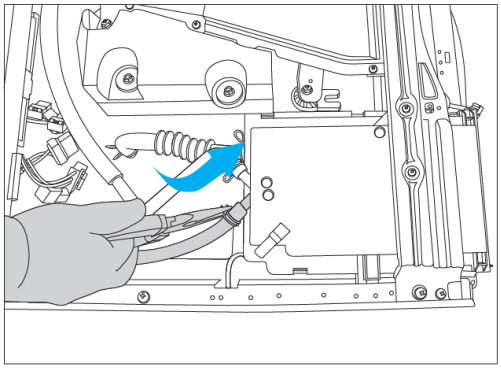

4.4 Sostituzione del cassetto dosatore del detergente e della vaschetta

Fase di lavoro	Illustrazione
Passo 14 Avvitare la staffa superiore e fissarla.	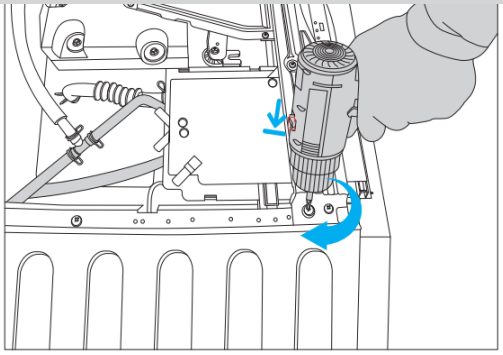
Passo 15 Avvitare nuovamente la staffa superiore alla vaschetta del detergente.	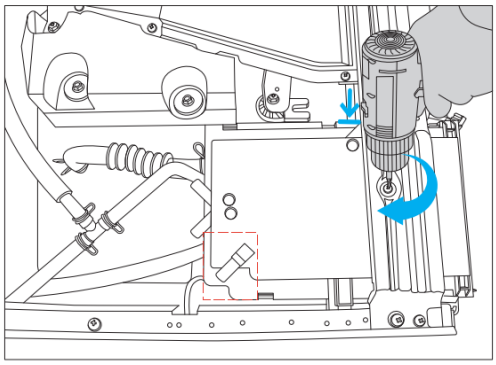
Passo 16 Avvitare il pannello di controllo.	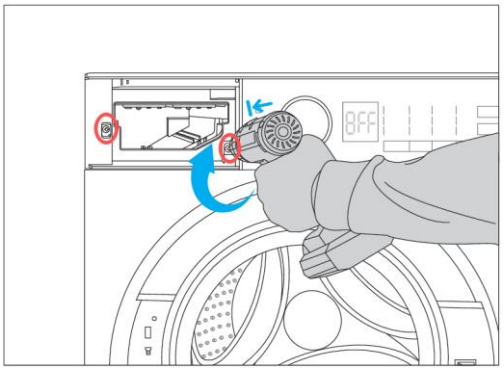 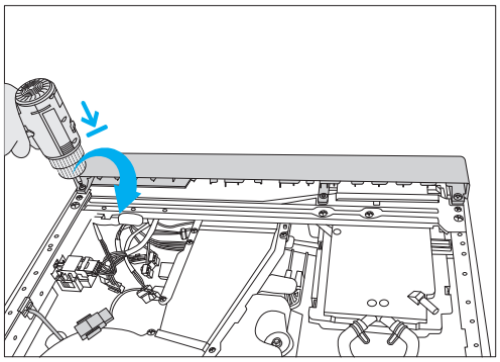
NOTA : Assicurarsi che tutte le viti siano installate nelle loro posizioni originali.	

4.4 Sostituzione del cassetto dosatore del detergente e della vaschetta

Fase di lavoro	Illustrazione
Passo 17 Fai scorrere il coperchio superiore sul telaio del mobile e fissalo in posizione.	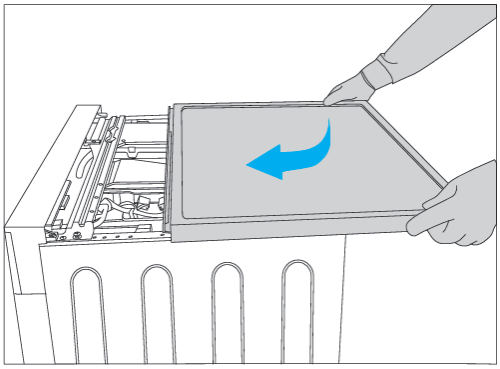
Passo 18 Avvita il coperchio superiore.	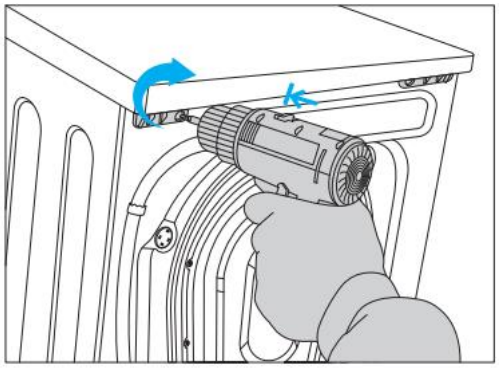
Passo 19 Inserisci il cassetto del detersivo.	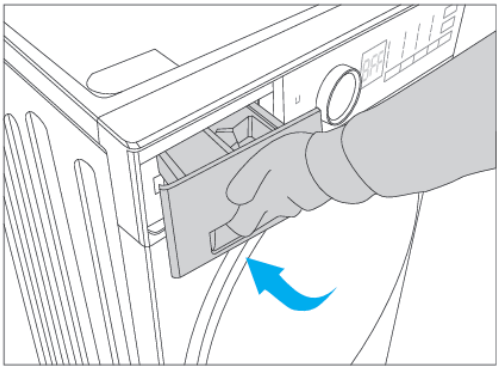

4.5 Pulizia e sostituzione del filtro della pompa di scarico

Fase di lavoro	Illustrazione
Passo 1 Spegni l'alimentazione elettrica e scollega l'elettrodomestico. **AVVISO DI TENSIONE ELETTRICA:** Assicurati di scollegare l'alimentazione elettrica per evitare lesioni causate dalla tensione elettrica.	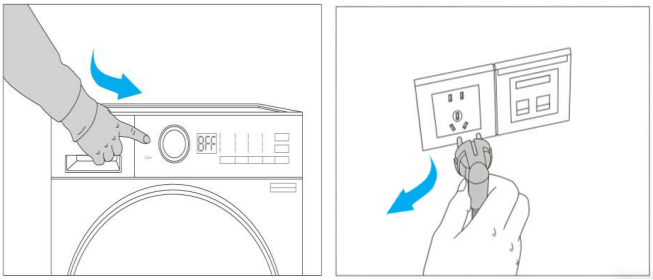
Fase 2 Premi lo sportello di servizio contro il pannello frontale per accedere al filtro della pompa di scarico.	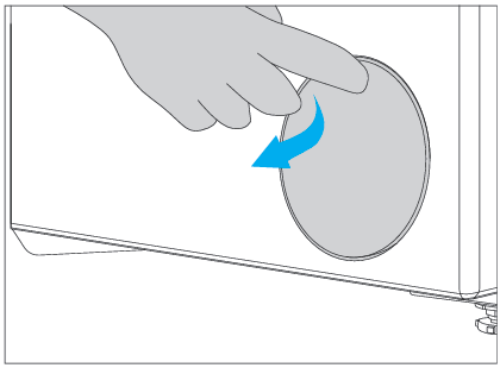
Passo 3 Estrai il tubo di scarico di emergenza e versa l'acqua. Reinstalla il tappo nella posizione corretta. **ATTENZIONE:** Attenzione a non scottarsi	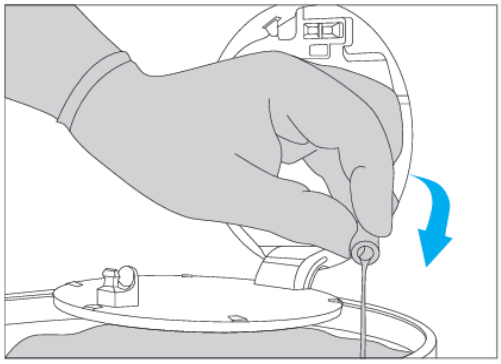
Fase 4 Ruota il filtro in senso antiorario e rimuovilo.	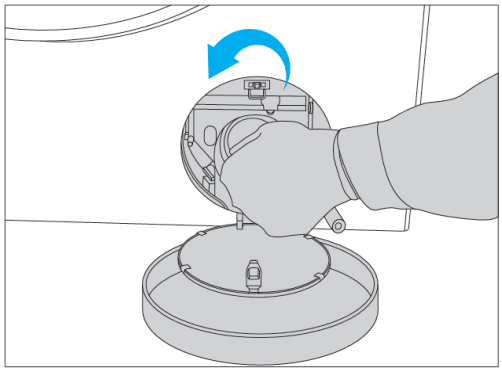

4.5 Pulizia e sostituzione del filtro della pompa di scarico

Fase di lavoro	Illustrazione
Passo 5 Rimuovere il filtro della pompa di scarico e pulirlo. **NOTA:** Sciacquare il filtro sotto acqua corrente. Per una pulizia più approfondita, utilizzare una spazzola morbida per la pulizia.	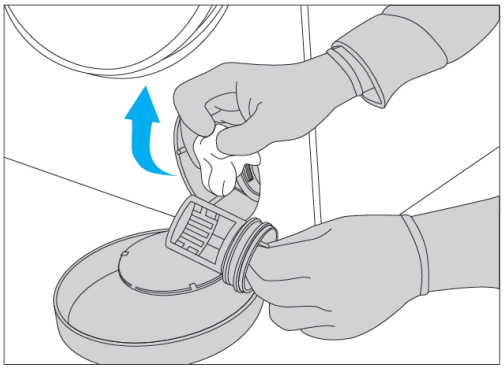
Passo 6 Stringere il filtro della pompa di scarico in senso orario. Fissare il tubo di scarico di emergenza nella sua posizione originale.	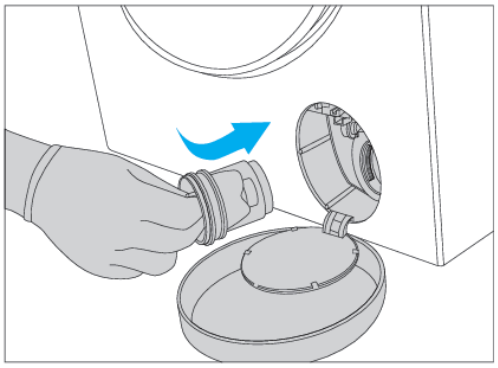
Passo 7 Richiudere lo sportello di servizio premendolo contro il pannello frontale.	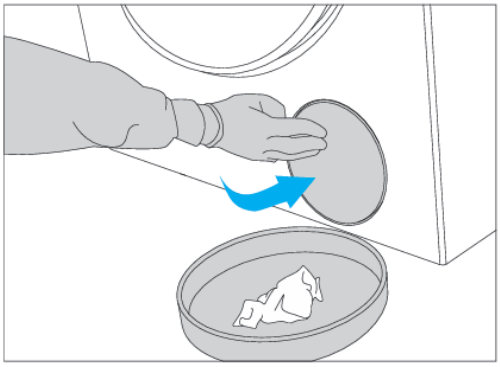

NOTA:
Eseguire un programma di risciacquo e centrifuga e assicurarsi che non ci siano perdite d'acqua.

4.6 Rimuovere i bulloni di trasporto

Fase di lavoro	Illustrazione
Passo 1 Spegni l'alimentazione elettrica e scollega l'elettrodomestico. **AVVISO DI TENSIONE ELETTRICA:** Assicurati di scollegare l'alimentazione elettrica per evitare lesioni causate dalla tensione elettrica.	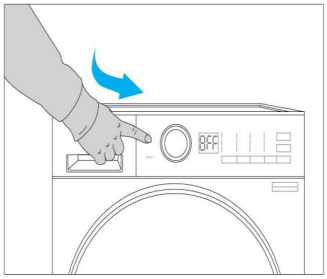 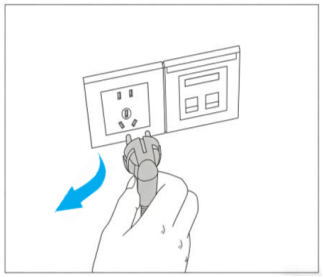
Fase 2 Rimuovere i 4 bulloni di spedizione utilizzando una chiave. **NOTA:** Rimuovere i bulloni di trasporto senza applicare forza eccessiva.	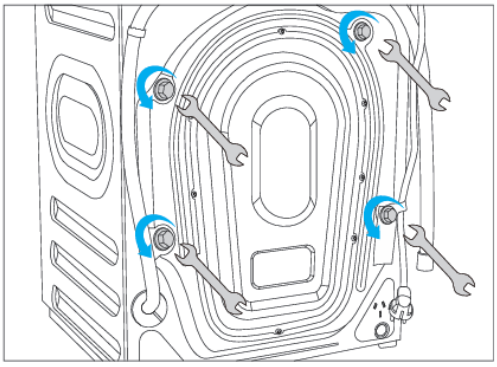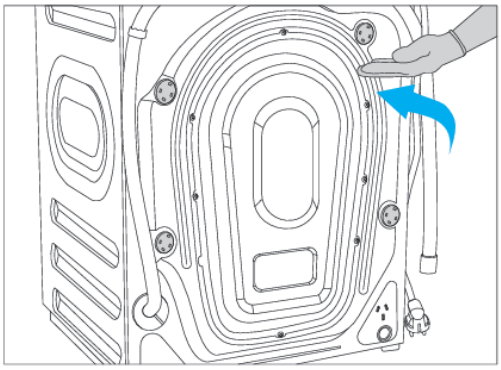
Passo 3 Coprire i fori con i tappi forniti in dotazione.