HORNO MULTIFUNCIÓN NEO HSB 6468 EasySteam

TEKA

Características

Horno EasySteam (con vapor añadido)

- **Sistema de limpieza Teka Hydroclean® PRO automático**
- Multifunción SurroundTemp - 9 funciones de cocinado
- **Función especial EasySteam - 3 opciones de temperatura** (carnes, pescados, pasta, pan, verduras, regeneración)
- **Función Chef** con 10 programas automáticos
- Calentamiento rápido
- Panel liso antihuella con amplio display a color
- Touch Control con programación de inicio y paro de cocción
- **Mandos escamoteables**
- Rango temperatura: 50-250ºC
- Bloqueo de seguridad del panel de mandos
- Soportes cromados F**astClick** con sistema de 1 guía extraíble Plus-Extension, cinco alturas de cocinado
- Iluminación superior
- Cavidad y bandejas con estmalte innovador **BrightClean**
- Sistema **ThermoSeal,** alto rendimiento y llamativo diseño rojo
- Puerta dos cristales, interior todo cristal, con guía de cocinado y tirador **T-Jewel**
- Ventilación dinámica, sistema evacuación de gases por bóveda
- Bandeja pastelera y profunda esmaltadas y parrilla (con sistema antivuelco)
- Plato **EasySteam** para cocinar al vapor (200 - 300 ml)

Color	Referencia	EAN 13
Inox	111010083	8434778034127

_ TOTAL

Dibujo técnico

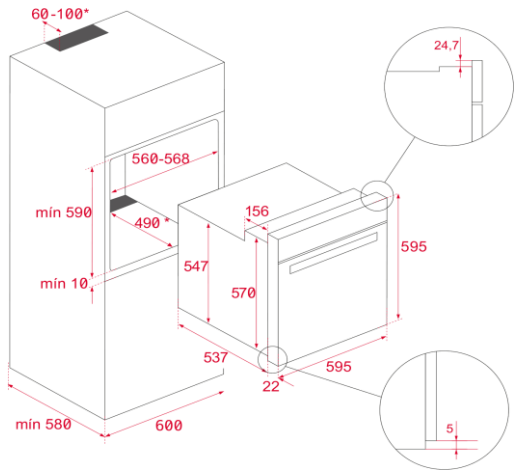

Datos técnicos

Capacidad neto/bruto	70/71
Eficiencia energética	A+
Potencia nominal máxima, W:	3.215
Resistencia grill: normal/maxigrill, W:	1.400/2.500
Resistencia bóveda + solera, W:	2.550
Resistencia turbo, W:	2.000
Turbina multifunción, W:	22
Motor refrigeración, W:	18