JZC 63312 ABN BK

TEKA

Características gerais:

- Placa hybrid: indução + gás
- Touch Control Multislider com bloqueio de segurança
- Vidro frontal biselado Schott Ceran® (4 mm altura)
- Programação do tempo de cozinhado
- 2 zonas de indução:
  1 (Ø 145 mm) + 1 (Ø 210 mm)
- 1 queimador de gás ExactFlame duplo anel
- 9 níveis de potência com controlo exato da chama
- Funções diretas cozinhado: Keep warm, Simmering e Melting
- Função Power Plus
- Função Stop &Go
- Função Mute
- Sistema de otimização de recipiente
- Indicadores de calor residual
- Segurança por termopar integrada no queimador
- Acendedor elétrico integrado no queimador com acionamento no comando
- Grelhas de ferro fundido de ampla superfície
- Preparada para gás natural, com injetores opcionais para
- instalação com gás butano

Medidas de encastre

↑ **490 mm** → **560 mm**

Medidas exteriores

↑ **510 mm** → **600 mm**

Desenho técnico

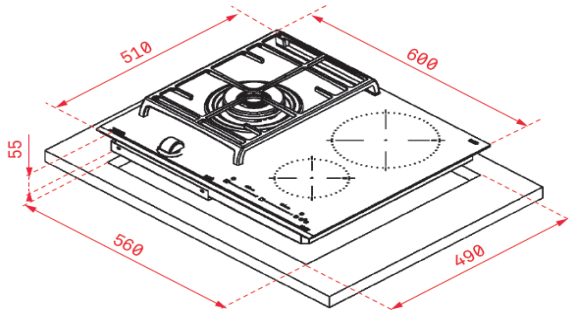

Cor	Código	EAN
Vidro preto	112570112*	8434778011234

Dados técnicos

Tensão	220-240 V
Frequência	50/60 Hz
Potência máxima total	3.500 W
Potência máxima gás	4.000 W

** código para gás natural e butano*

A Teka Portugal SA, declina toda a sua responsabilidade mediante eventuais alterações de produto, inexatidões devidas a erros de transcrição, impressão ou fotográficos.