HORNO MICROONDAS ML 8210 FIS BK

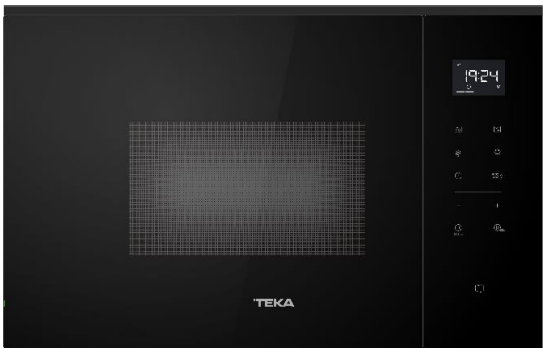

Características

- Microondas con grill integrado
- Control táctil
- Apertura electrónica
- Display LED
- Modo QuickStart +30 segundos
- Cavidad acero inoxidable
- Descongelación por tiempo y peso
- Capacidad: 20 litros
- Función Hydroclean

Dimensiones externas

↑390 mm →595 mm ↗319 mm

Dibujo técnico

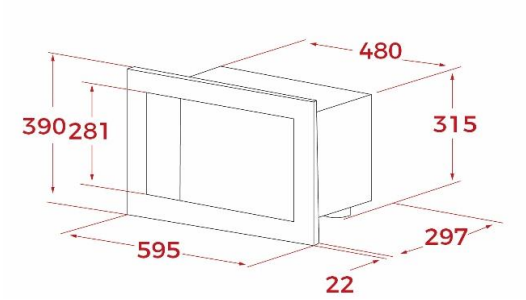

Color	Referencia	EAN 13
NEGRO	112060012	8434778041859

Datos técnicos

Fuente de alimentación	220-240V/50Hz
Potencia horno microondas	750W
Potencia grill	1.000 W
Potencia máxima de conexión	1.200W