CBD 6550.0 S

Compact Bakoven met stoom

EAN / TKI Code

- EAN Code 4037321036056
- TKI Code 121240003

Uitvoering

- 14 ovenfuncties, 8 speciale ovenfuncties
- 6 stoomfuncties, 9 stoom-speciaalfuncties
- Externe stoomgenerator
- Meer dan 40 automatische programma's
- 20 favoriete programma's zelf in te stellen
- Nauwkeurige temperatuur instelling
- 3,9″ TFT grafische display met aanduiding
- Elektronische ovenbediening met verlichte Touchsensoren
- Temperatuuraanduiding met advies temperatuur
- Programmeerbare klok (bereidingsduur, einde van de bereiding, kookwekker) met witte aanduiding
- Retro-Klok-Functie
- Geheel glazen binnendeur, 4-lagig, uitneembaar
- Snel voorverwarmingsstand
- Eco-Modus, Demo-Modus, Standby-Modus
- Halogeenverlichting
- 43 Liter ovenruimte

Technische gegevens

- Aansluitwaarde 3,6 kW (stekkerklaar)

Standaardtoebehoren

- 1 Bakblik, geëmailleerd
- 1 Universeel blik, geëmailleerd
- 1 Grillrooster
- 1 Geperforeerde kookplaat
- 1 Niet-geperforeerde kookplaat

Accessoires

- Profi Cooking Set	ZB 8030
- Ovenbaksteen met greep	145
- Bakblik geëmailleerd	ZB 1000
- Universeel blik, geëmailleerd	ZB 1001
- Uittrekbaar	ZC 1001

Individual Design Kits

- RVS	DK 1000
- Black Chrome	DK 2000
- Silver Chrome	DK 3000
- Gold	DK 4000
- Black Velvet	DK 5000
- Copper	DK 7000

Afmetingen apparaat

- B x H x D 595 mm x 455 mm x 537 mm

Maattekening

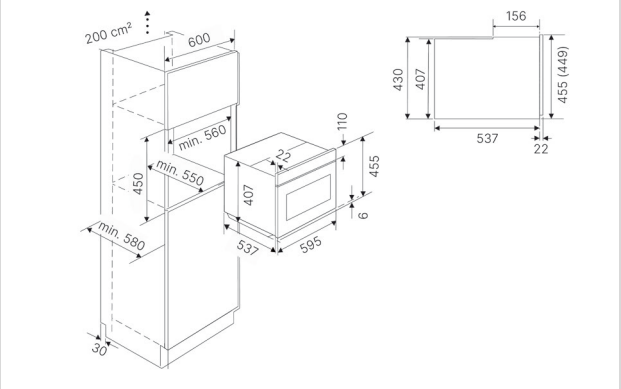

Energielabel

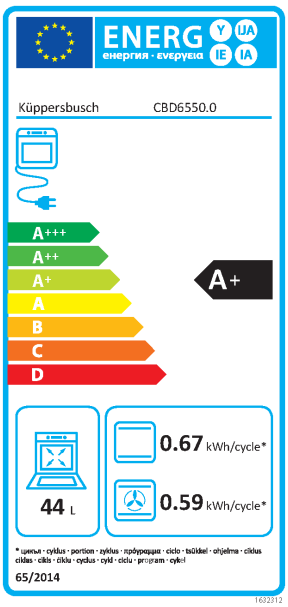

Küppersbusch

Productkaart

Gedelegeerde Verordening (EU) 65/2014

Naam of handelsmerk leverancier	**Küppersbusch**
Typeaanduiding	**CBD6550.0S**
Aantal ovenruimten	**1**
Ruimte 1	
Energie-efficiëntie-index	**81.8**
Energie-efficiëntieklasse	**A+**
Energieverbruik per cyclus (conventionele modus)	**0.75 kWh**
Energieverbruik per cyclus (heteluchtmodus)	**0.6 kWh**
Warmtebron	**Electric**
Volume	**44 Litres**