CBM 6330.0 KSM6

Compact Bakoven met magnetron

EAN / TKI Code

- EAN Code 4037321049018
- TKI Code 121160008

Uitvoering

- 8 ovenfuncties
- 3 magnetronfuncties (Solo, Magnetron-Grill en Magnetron + Hete lucht)
- 5 magnetron vermogenstanden
- Vermogen magnetron 1000 W
- Snelstart functie, snel verwarmen
- Ovenbediening d.m.v. hoogwaardige aluminium knoppen
- Programmeerbare klok (bereidingsduur, einde van de bereiding, kookwekker) met witte aanduiding
- Klepdeur, 3-lagig glas
- Geëmailleerde binnenoven
- Halogeenverlichting
- Kookruimte volume 43 Liter

Technische gegevens

- Aansluitwaarde 3,4 kW (stekkerklaar)

Standaardtoebehoren

- 1 Universeel blik, glas
- 1 Grillrooster

Accessoires

- Ovenbaksteen 145

Afmetingen apparaat

- B x H x D 595 mm x 455 mm x 537 mm

Maattekening

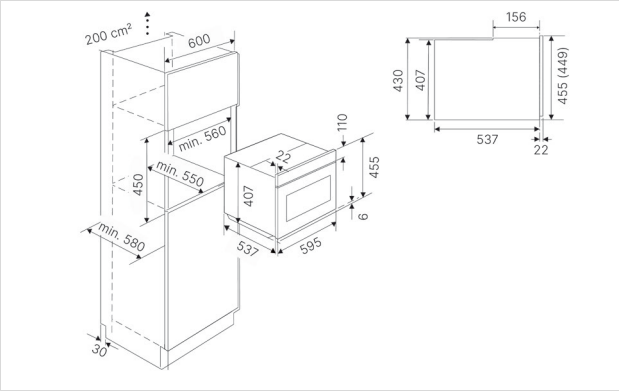

Küppersbusch