CBM 6330.0 S

Four compact avec micro-ondes

EAN / TKI Code

- EAN Code 4037321039248
- TKI Code 121180009

Équipement

- 8 modes de cuisson
- 3 modes de micro-ondes (micro-ondes seules, micro-ondes + gril et micro-ondes + air chaud)
- 15 niveaux de puissance de micro-ondes
- Puissance micro-ondes 1000 W
- Fonction de démarrage rapide
- Commande du four via bouton tournant en aluminium haut de gamme
- Horloge digitale fonction minuterie (temps de cuisson, fin de cuisson, minuteur) avec affichage blanc
- Porte clapet avec 3 verres
- Éclairage halogène
- Volume de la chambre de cuisson 43 litres

Caractéristiques techniques

- Puissance totale 3,4 kW (avec fiche)

Accessoires de série

- 1 plaque de four en verre
- 1 gril à rôtier

Accessoires en option

- Plaque de four en pierre 145

Kits Design Individual

- Inox DK 1000
- Black Chrome DK 2000
- Silver Chrome DK 3000
- Gold DK 4000
- Black Velvet DK 5000
- Copper DK 7000

Dimensions

- L x H x P 595 mm x 455 mm x 537 mm

Dessin coté

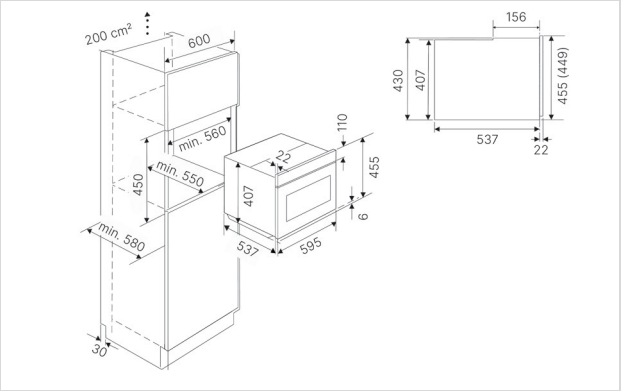

Küppersbusch