CBM 6330.0 S

Compact Bakoven met magnetron

EAN / TKI Code

- EAN Code 4037321039248
- TKI Code 121180009

Uitvoering

- 8 ovenfuncties
- 3 magnetronfuncties (Solo, Magnetron-Grill en Magnetron + Hete lucht)
- 5 magnetron vermogenstanden
- Vermogen magnetron 1000 W
- Snelstart functie, snel verwarmen
- Ovenbediening d.m.v. hoogwaardige aluminium knoppen
- Programmeerbare klok (bereidingsduur, einde van de bereiding, kookwekker) met witte aanduiding
- Klepdeur, 3-lagig glas
- Geëmailleerde binnenoven
- Halogeenverlichting
- Kookruimte volume 43 Liter

Technische gegevens

- Aansluitwaarde 3,4 kW (stekkerklaar)

Standaardtoebehoren

- 1 Universeel blik, glas
- 1 Grillrooster

Accessoires

- Ovenbaksteen 145

Individual Design Kits

- RVS DK 1000
- Black Chrome DK 2000
- Silver Chrome DK 3000
- Gold DK 4000
- Black Velvet DK 5000
- Copper DK 7000

Afmetingen apparaat

- B x H x D 595 mm x 455 mm x 537 mm

Maattekening

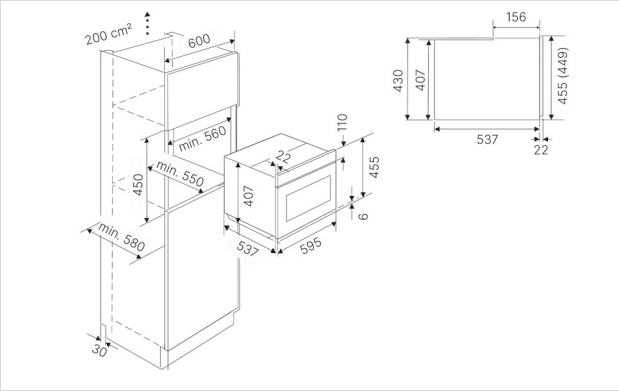

Küppersbusch