TEKA

Teka为您的厨房
注入灵魂

灶 具

iKnob

感受精准操控的魅力，得益于独特的设计和非凡的功能，让电磁灶的每一次操控都变得与众不同。功率调节，精准操控，一键开启。

迥然有别
的操控体验

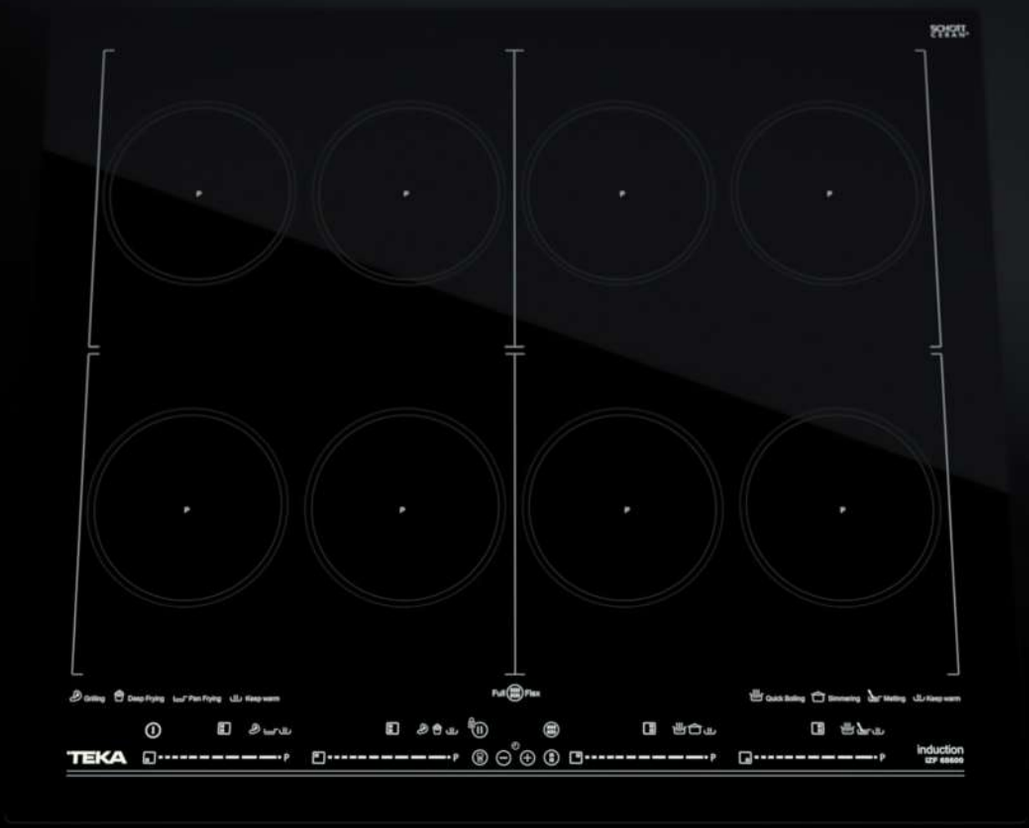

更高的**精度**

滑块控制

电磁灶的每一个烹饪区域，直接独立控制，以达到更高的精度，只需滑动您的指尖或者轻按功率档位。感谢全新触控式滑块(Multislider)功能，让您在烹饪菜肴时，不会出现任何瑕疵。

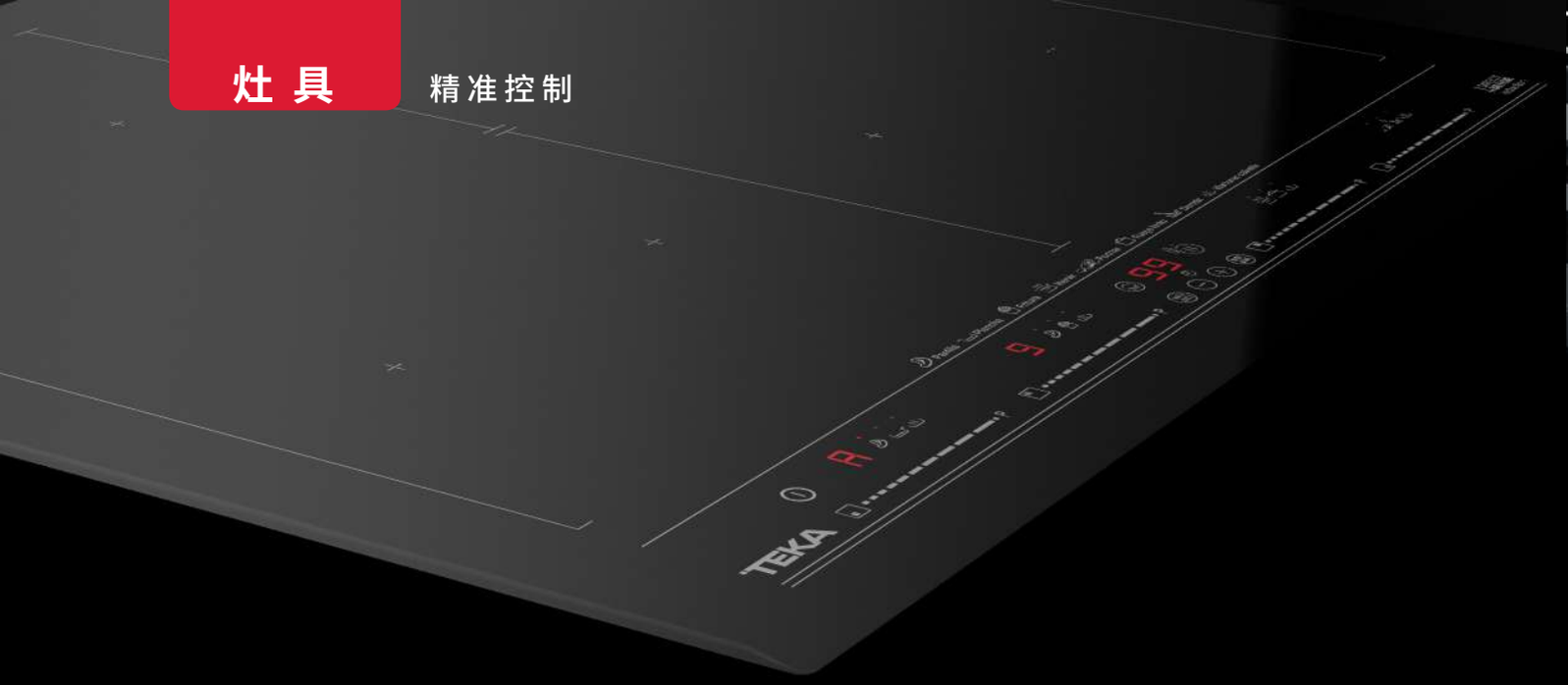

感应式烹饪

感受精准带来的无限关爱，享受不同美味的完美相融。感应式温度控制可以避免油温过高。TEKA通过8个导烹功能，为您全程精准护理。

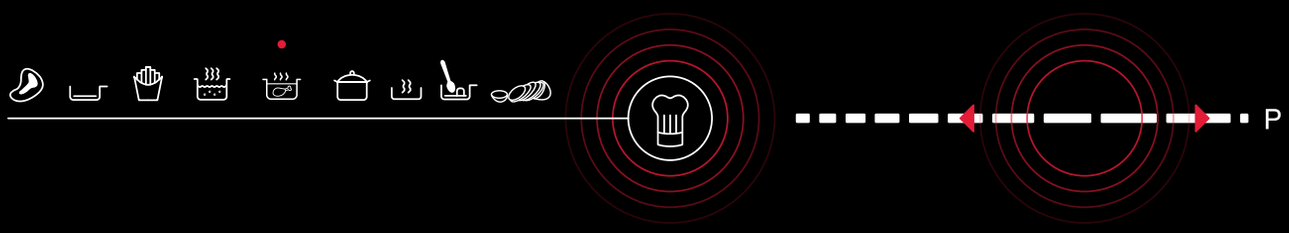

烧烤 200°C

适合红肉和蔬菜在高温条件下的烹制。选择最好的伴侣与TA一起分享您的艺术品... 慢慢享用!

油炸 180°C

最适用油炸的程序。所有油炸食物的理想温度，在此温度下油炸，不会产生有毒物质。食得健康之道，悦享致臻美味。

慢炖 90°C

浓汤和炖菜的最佳温度。如果您喜欢浓汤和炖菜，这是适合您的程序。

熔化 48°C

适合熔化黄油、巧克力或者焦糖。无论您喜欢甜或咸，这都是您一直在找寻的正确答案。

煎 190°C

一个程序，多种用途。最适合烹饪鱼肉、鸡肉，鸡蛋和煎饼。

快煮 100°C

3分钟内可以煮沸1L水。厨房和美食，速度和高效相伴。

保温 60°C

保持食物的温度，让您时刻在最佳的食用温度品味美食。没有人喜欢吃冷食，不是吗?

油封肉 80°C

恒定低温条件下自制油封肉的最佳温度选择。

传统古老的烹饪与**全新前卫科技**相融

精准火焰控制

在纵情烹饪的过程中，忘记烹饪火力，将成为过去。使用精准火焰(ExactFlame)控制技术，您可以轻松精准地调控火力大小。您可以从1档调到9档，随时随心发挥您的十八般厨艺。

无界烹饪

全区感应式电磁灶

先进的全区桥接(FullFlex)技术，让您在无边界的烹饪区臻享无界烹饪美学。发挥您的无限创意，使用任何尺寸的烹饪器皿，悦享无界美食。

感应式温度控制可以避免油温过高。尽情想像，无论锅具尺寸，自动设置最佳温度，为专业大厨带来无穷灵感。

桥接电磁灶

桥接功能的设计适用不同形状的锅具的随心切换和转移，可以使用烹饪区域的每一个角落。完美适用格栅，烧烤盘，铁板烧或者矩形烹饪器皿。

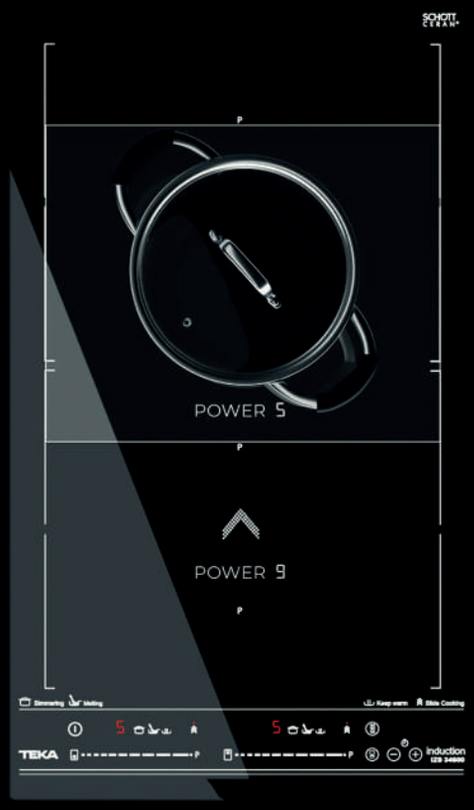

滑动烹饪
桥接电磁灶

随心滑动，纵享烹饪。电磁灶会自动地按区间改变功率，为您提供最大的便利，您把锅放置在电磁灶的前端，就可以获得最高火力(9档)的烹饪效果，中间部分，中档火力(5档)，放置在电磁灶的后端，即可实现保温功能(3档)。非比寻常的舒适烹饪体验。

灵动桥接区域完美适用于格栅，烧烤盘，铁板烧或者矩形烹饪器皿或者任何您可以想像的烹饪器皿。独特而实用的设计，适用各种尺寸的烹饪器皿。

随心滑动，纵享烹饪

离美味
更近一步...

超大烹饪区

为家人做一顿丰盛的菜肴，或者与好友谈论制作美味西班牙海鲜饭的诀窍，TEKA为您呈现。直径320mm的超大烹饪区，欢迎亲朋好友一起在家享用饕餮大餐。超大烹饪区，乐享美好时光。

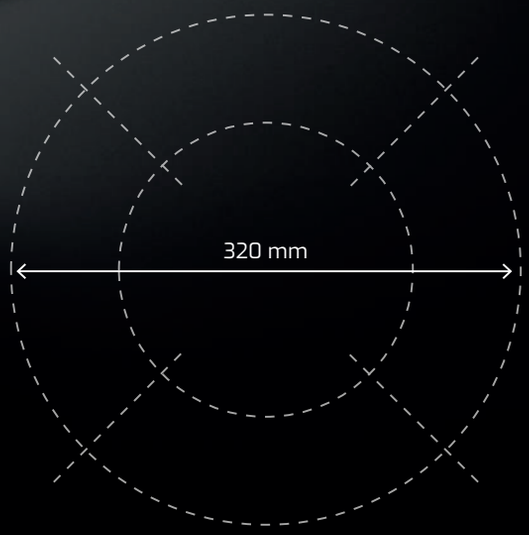

Schott微晶玻璃面板

我们相信您选择TEKA是因为您信赖TEKA的品质。这也是为什么TEKA的每一位员工每天努力工作，并使之成为我们的人生哲学的原因。经久耐用、抗腐蚀性是TEKA灶具质量的重要特质。肖特(Schott)微晶玻璃，以质量卓著的知名品牌，满足我们严格的质量控制标准。

...成为一个**真正的专业厨师**

温度感应器

找到合适的烹饪温度以获得最佳效果可能是一个挑战。多亏了温度感应器，我们可以达到均匀恒定的烹饪温度。 更智能的烹饪方式，助你一臂之力。

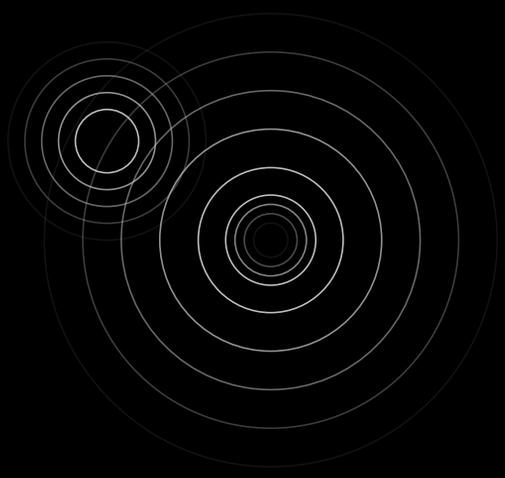

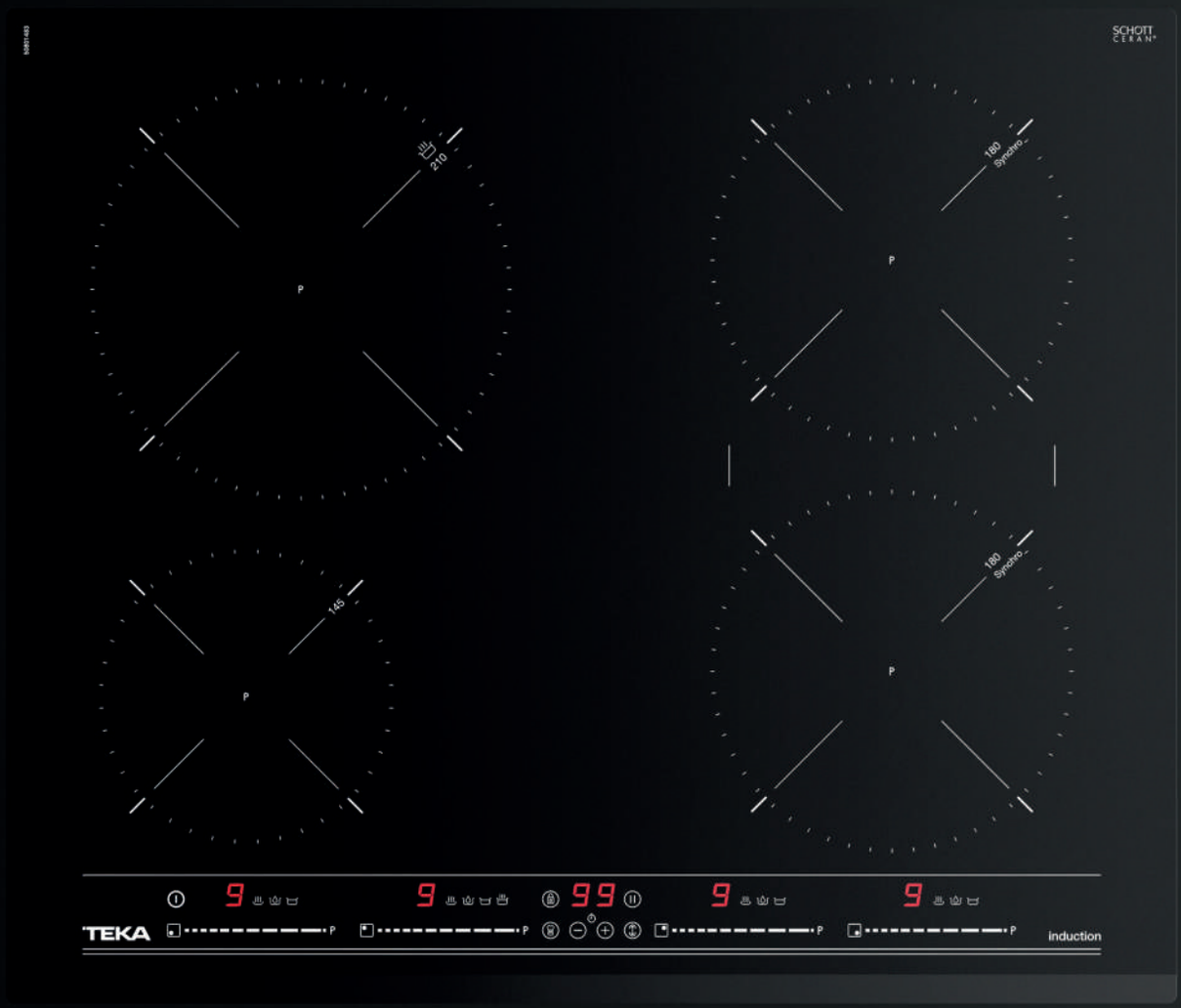

电磁灶

- 加热更快
- 更易清洁
- 直接加热
- 更安全- 灶具表面不加热

电陶炉

- 更具成本效益
- 锅具适配性高

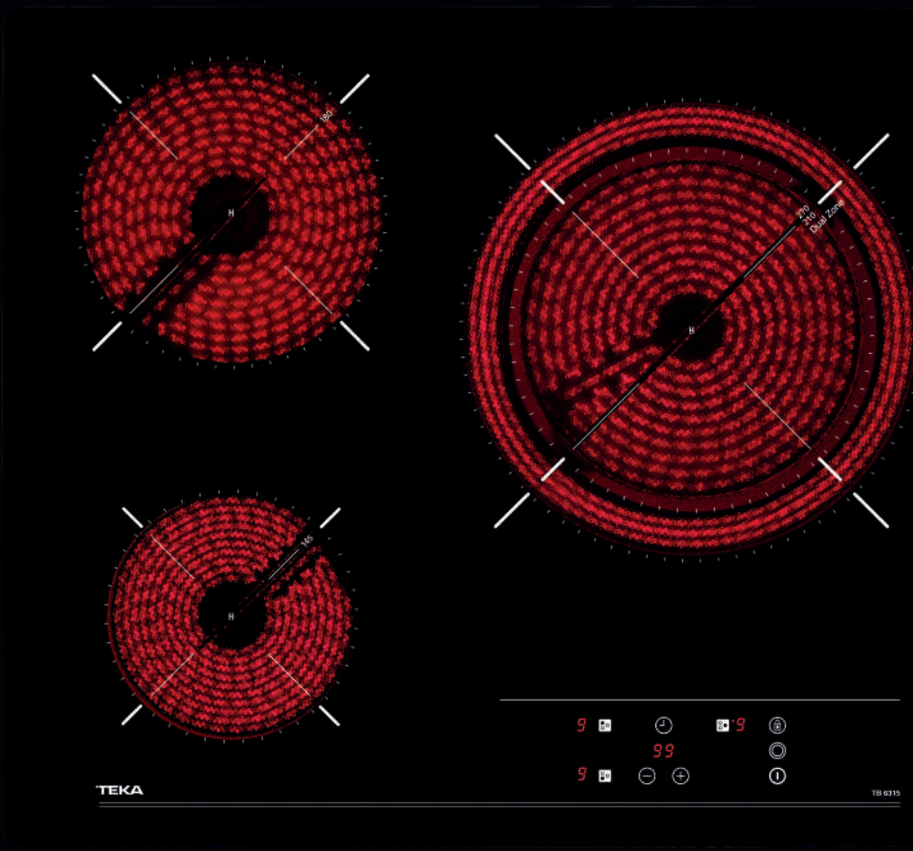

燃气灶

- 传统烹饪方式
- 操作简单
- 加热快速
- 玻璃或不锈钢灶面

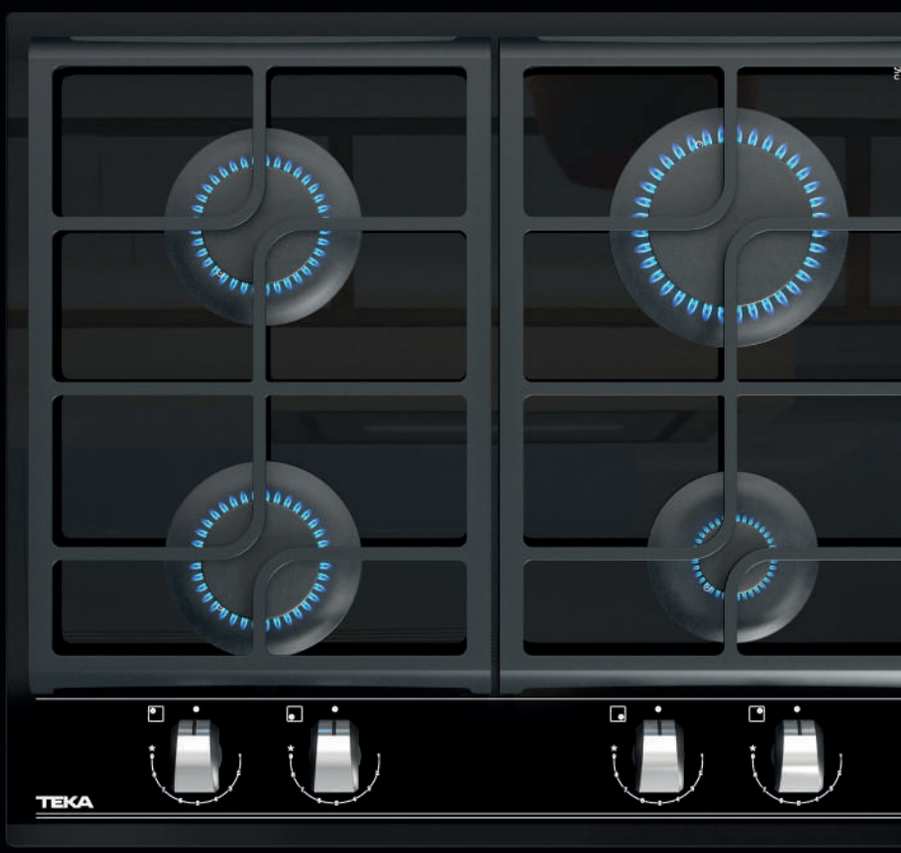

烤箱灶

铸铁连续锅架设计让您可以使用整个灶面。拼接在一起的铸铁锅架形成的整体平面，更有利于让灶具轻易地从一个地方移动到另外一个地方。凭借出色的设计，配置高效的SABAF炉头，与传统灶具相比，可真正节省多达20%的能源。

气电一体灶

咫尺之间，悦享传统和前卫

在同一台灶具上即可实现两种不同的烹饪方式：电灶和燃气灶。灵活操控，尽在掌握，所以，您可以选择传统地陶罐锅或者任何所需的平底锅，烹制您的最佳菜肴。

气电交融
两全其美

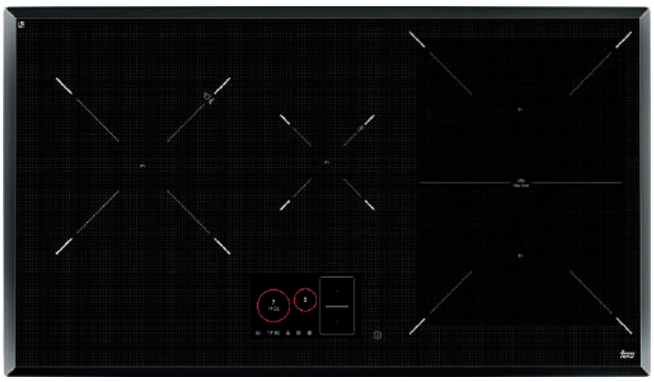

MAESTRO **IRF 9480 TFT**

- 灵动桥接电磁灶
- 7" 彩色全触控面板
- 烹饪时长计时器
- 4 个烹饪区:
  -1 个 Ø 145 mm
  -1 个 Ø 280 mm
  -2 个 270 x 180 mm:
- 灵动桥接烹饪区 280 x 385 mm
- 每个烹饪区独立控制
- 4 种专业烹饪功能:快煮,慢炖,熔化和保温功能
- 烹饪时长数字程序设定(99分钟,可单独设定各个烹饪区)
- 锅具优化及探测系统
- 功率自动增强功能
- 功率限定功能
- 儿童保护锁
- 暂停&启动功能
- 静音模式
- 余热指示灯
- 15 种预存储菜单
- 辅助功能: 菜谱,计划,耗电量及设置
- 最大额定功率: 7400 W

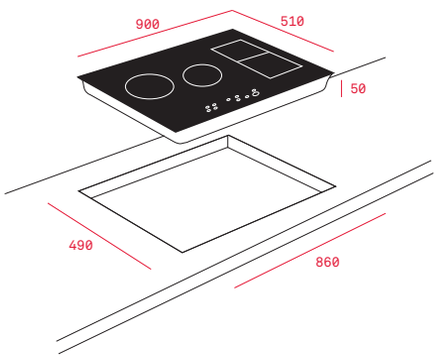

颜色

黑色微晶玻璃

边框 无边框斜边玻璃

外形尺寸

高 50mm **宽** 900mm **深** 510mm

红色LED: 功率档位调节

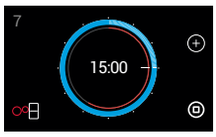

蓝色 LED: 烹饪时长调整

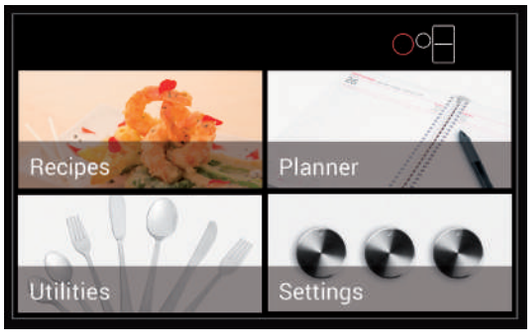

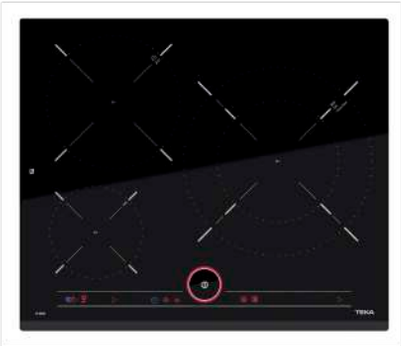

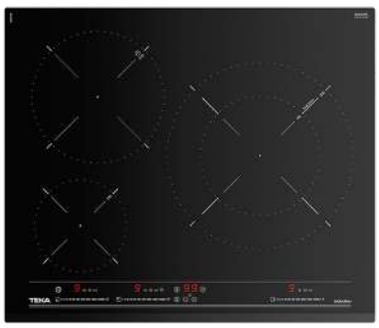

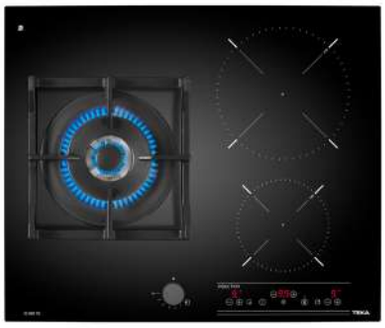

MAESTRO IT 6350 IKNOB

- 智能旋钮(iKnob)触屏控制
- 烹饪时长计时器
- 3 个烹饪区:
  -1 个 Ø 145 mm
  -1 个 Ø 210 mm
  -1 个双环烹饪区 Ø 190/300 mm
- 每个烹饪区独立控制
- 4 种专业烹饪功能:快煮和保温功能
- 烹饪时长数字程序设定(99分钟,可单独设定各个烹饪区)
- 锅具优化及探测系统
- 功率自动增强功能
- 功率限定功能
- 儿童保护锁
- 暂停&启动功能
- 静音模式
- 余热指示灯
- 最大额定功率: 7400 W

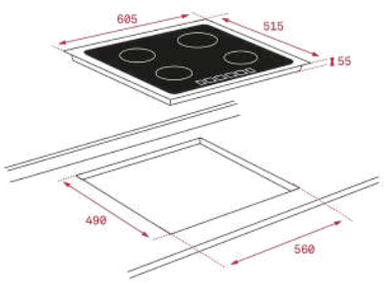

颜色

黑色微晶玻璃

边框 超薄金属边框

外形尺寸

高 55mm **宽** 605mm **深** 515mm

TOTAL IR 6320

- 三眼电磁灶
- 功率滑块触屏控制
- 烹饪时长计时器
- 3 个烹饪区:
  -1 个 Ø 145 mm
  -1 个 Ø 210 mm
  -1 个双环烹饪区 Ø 190/300 mm
- 每个烹饪区独立控制
- 4 种专业烹饪功能:快煮,慢炖,熔化和保温功能
- 烹饪时长数字程序设定(99分钟,可单独设定各个烹饪区)
- 锅具优化及探测系统
- 功率自动增强功能
- 功率限定功能
- 儿童保护锁
- 暂停&启动功能
- 静音模式
- 余热指示灯
- 便捷安装系统
- 最大额定功率: 7400 W

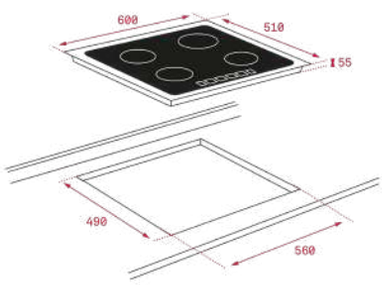

颜色

黑色微晶玻璃

边框 无边框斜边玻璃

外形尺寸

高 55mm **宽** 600mm **深** 510mm

MAESTRO JZD-T-IG 620 1G AI AL DR CI

- 气电一体灶:电磁灶 + 燃气灶
- 触屏控制和前置黑色哑光金属控制旋钮
- 烹饪时长计时器
- 3 个烹饪区:
  -1 个 Ø 145 mm: 1500 W/1600 W
  -1 个 Ø 210 mm: 1200 W/2000 W
  -1 个 黄铜高效炉头:4500 W
- 气源类型: 天然气_12T, 2000 Pa
- 每个烹饪区独立控制
- 烹饪时长数字程序设定(99分钟,可单独设定各个烹饪区)
- 锅具优化及探测系统
- 功率自动增强功能
- 功率限定功能
- 意大利 Defendi 黄铜齿轮炉头设计
- 厚重方形铸铁中式炉架,意大利多洛米蒂山城设计风格
- 自动点火装置(AI)
- 自动熄火保护(AL)
- 儿童保护锁
- 余热指示灯
- 最大热负荷 (燃气灶): 4.5 kW
- 最大额定功率 (电磁灶): 3600 W
- 燃气灶点火方式: 通电点火,绿色环保

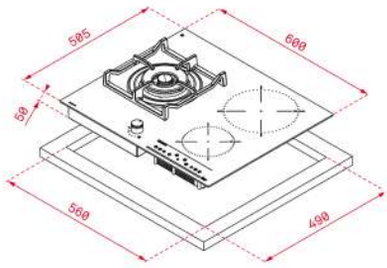

颜色

黑色微晶玻璃

边框 无边框C角玻璃

外形尺寸

高 50mm **宽** 600mm **深** 505mm

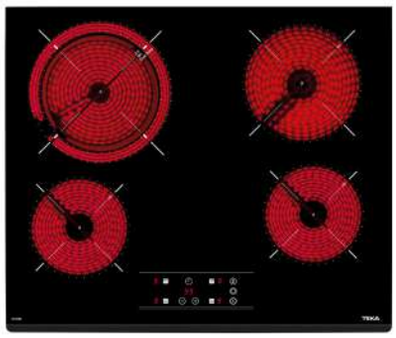

TOTAL TR 6420

- 四眼电陶炉
- 触摸控制
- 烹饪时长计时器
- 4 个烹饪区:
  -2 个 Ø 145 mm
  -1 个 Ø 180 mm
  -1 个双环烹饪区 Ø 180/210 mm
- 每个烹饪区独立控制
- 烹饪时长数字程序设定(99分钟，可单独设定各个烹饪区)
- 爆炒功能
- 儿童保护锁
- 余热指示灯
- 便捷安装系统
- 最大额定功率： 6200 W

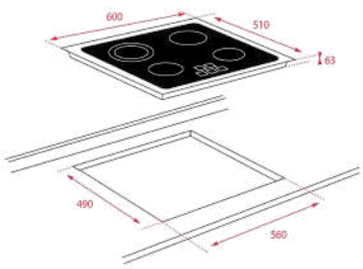

颜色

黑色微晶玻璃

边框 无边框斜边玻璃

外形尺寸

高 63mm **宽** 600mm **深** 510mm

TOTAL TR 6320

- 三眼电陶炉
- 触摸控制
- 烹饪时长计时器
- 3 个烹饪区:
  -1 个 Ø 145 mm
  -1 个 双环烹饪区 Ø 120/180 mm
  -1 个 双环烹饪区 Ø 210/270 mm
- 每个烹饪区独立控制
- 烹饪时长数字程序设定(99分钟，可单独设定各个烹饪区)
- 爆炒功能
- 儿童保护锁
- 余热指示灯
- 便捷安装系统
- 最大额定功率： 5600 W

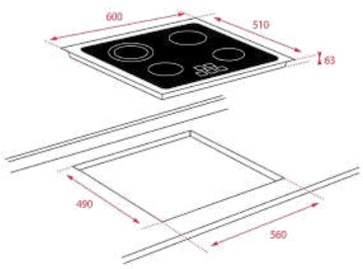

颜色

黑色微晶玻璃

边框 无边框斜边玻璃

外形尺寸

高 63mm **宽** 600mm **深** 510mm

TOTAL JZD-T-E/730.1 1G 1H AI AL DR CI

- 气电一体灶：电陶炉 + 燃气灶
- AISI 304丝光不锈钢灶面
- 独特加强筋表面处理，保证灶面强度
- 前置银色哑光金属控制旋钮
- 不锈钢灶面锅具置放底座
- 双环电陶加热灶面
- 加热盘12档功率控制
- 2 个烹饪区:
  -1 个 电陶加热盘: 2000 W
  -1 个 黄铜高效炉头：4500 W
- 气源类型：天然气_12T，2000 Pa
- 意大利 Defendi 黄铜齿轮炉头设计
- 厚重方形铸铁中式炉架，意大利多洛米蒂山城设计风格
- 自动点火装置(AI)
- 自动熄火保护(AL)
- 余热指示灯
- 最大热负荷 (燃气灶): 4.5 kW
- 最大额定功率 (电陶炉): 2000 W
- 燃气灶点火方式：通电点火，绿色环保

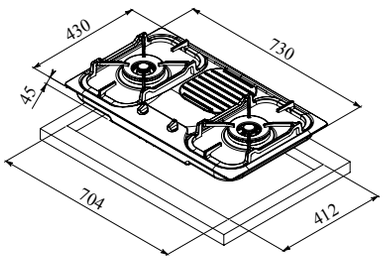

颜色

不锈钢

边框 丝光不锈钢

外形尺寸

高 45mm **宽** 730mm **深** 430mm

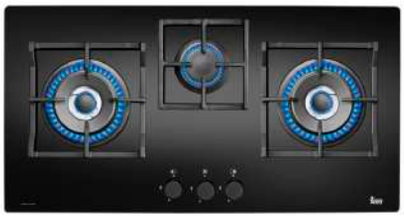

MAESTRO JZT-CGW LUX 86 3G AI AL 2DR CI

- 三眼玻璃灶面燃气灶
- 黑色钢化玻璃
- 前置黑色哑光金属控制旋钮
- 外覆瓷膜涂层的铜质燃烧器罩
- 3 个烹饪区:
  -1 个 快开炉头: 1750 W
  -2 个 黄铜高效炉头:4500 W
- 气源类型: 天然气_12T, 2000 Pa
- 高效双环火炉头
- 每个炉头独立控制
- 意大利 Defendi 黄铜齿轮炉头设计, 耐高温, 不变形, 不堵塞
- 3 个厚重方形铸铁中式炉架, 意大利多洛米蒂山城设计风格
- 自动点火装置(AI)
- 自动熄火保护(AL)
- 通电点火, 绿色环保

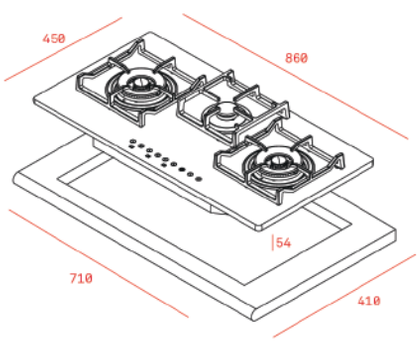

颜色

黑色钢化玻璃

边框 无边框斜边玻璃

外形尺寸

高 54mm **宽** 860mm **深** 450mm

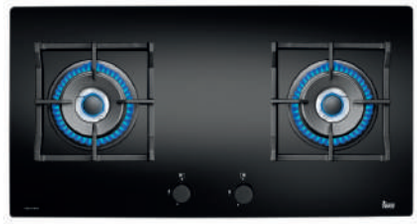

MAESTRO JZT-CGW LUX 86 2G AI AL 2DR CI

- 两眼玻璃灶面燃气灶
- 黑色钢化玻璃
- 前置黑色哑光金属控制旋钮
- 外覆瓷膜涂层的铜质燃烧器罩
- 2 个烹饪区:
  -2 个 黄铜高效炉头:4500 W
- 气源类型: 天然气_12T, 2000 Pa
- 高效双环火炉头
- 每个炉头独立控制
- 意大利 Defendi 黄铜齿轮炉头设计, 耐高温, 不变形, 不堵塞
- 2 个厚重方形铸铁中式炉架, 意大利多洛米蒂山城设计风格
- 自动点火装置(AI)
- 自动熄火保护(AL)
- 通电点火, 绿色环保

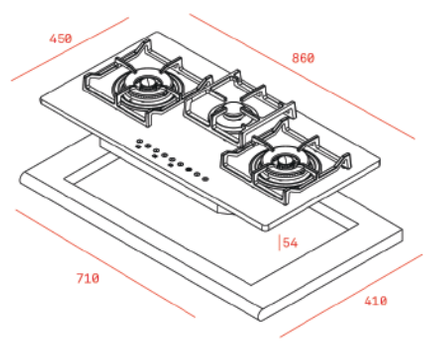

颜色

黑色钢化玻璃

边框 无边框斜边玻璃

外形尺寸

高 54mm **宽** 860mm **深** 450mm

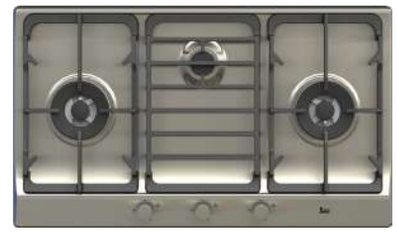

MAESTRO JZT-E/860.1 3G AI AL 2DR CI

- 三眼不锈钢灶面燃气灶
- AISI 304丝光不锈钢灶面
- 前置银色哑光金属控制旋钮
- 外覆瓷膜涂层的铜质燃烧器罩
- 3 个烹饪区:
  -1 个 辅助炉头: 900 W
  -2 个 黄铜高效炉头:4500 W
- 气源类型: 天然气_12T, 2000 Pa
- 高效双环火炉头
- 每个炉头独立控制
- 意大利 Defendi 黄铜齿轮炉头设计, 耐高温, 不变形, 不堵塞
- 3 个厚重方形铸铁中式炉架, 意大利威尼斯桥设计风格
- 自动点火装置(AI)
- 自动熄火保护(AL)
- 通电点火, 绿色环保

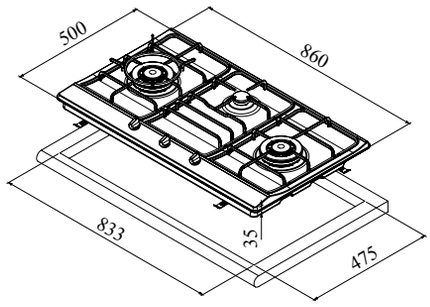

颜色

不锈钢

边框 丝光不锈钢

外形尺寸

高 35mm **宽** 860mm **深** 500mm

TOTAL JZT-E/730.1 2G AI AL DR CI

- 两眼不锈钢灶面燃气灶
- AISI 304丝光不锈钢灶面
- 独特加强筋表面处理，保证灶面强度
- 前置银色哑光金属控制旋钮
- 不锈钢灶面锅具置放底座
- 外覆瓷膜涂层的铜质燃烧器罩
- 2 个烹饪区:
  -2 个 黄铜高效炉头：4500 W
- 气源类型：天然气_12T，2000 Pa
- 高效双环火炉头
- 每个炉头独立控制
- 一体冲压不锈钢盛液盘
- 意大利 Defendi 黄铜齿轮炉头设计，耐高温，不变形，不堵塞
- 2 个厚重方形铸铁中式炉架，意大利多洛米蒂山城设计风格
- 自动点火装置(AI)
- 自动熄火保护(AL)
- 通电点火，绿色环保

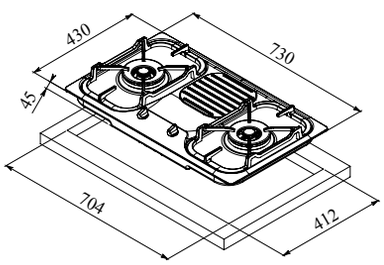

颜色

不锈钢

边框 丝光不锈钢

外形尺寸

高 45mm **宽** 730mm **深** 430mm

EASY JZT-CN GXN 78 3G

- 三眼玻璃灶面燃气灶
- 黑色钢化玻璃
- 前置银色哑光金属控制旋钮
- 外覆瓷膜涂层的铜质燃烧器罩
- 3 个烹饪区:
  -1 个 辅助炉头: 2000 W
  -2 个 黄铜高效炉头：4500 W
- 气源类型：天然气_12T，2000 Pa
- 高效双环火炉头
- 每个炉头独立控制
- 双防铸铁圆形炉架，八道精工处理，独特防滑设计，厚实稳重，美观时尚，经久耐用
- 自动点火装置(AI)
- 自动熄火保护(AL)
- 电池供电点火：DC 1.5V(1 个)

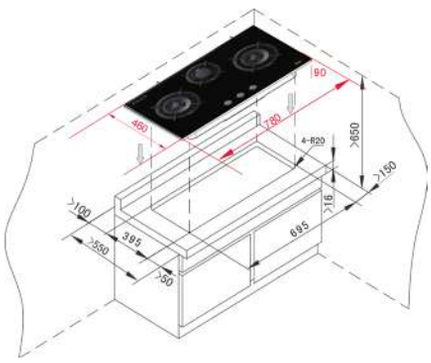

颜色

黑色钢化玻璃

边框 无边框斜边玻璃

外形尺寸

高 90mm **宽** 780mm **深** 460mm

EASY JZT-CN GXN 74 2G JZY-CN GXN 74 2G

- 两眼玻璃灶面燃气灶
- 黑色钢化玻璃
- 前置银色哑光金属控制旋钮
- 外覆瓷膜涂层的铜质燃烧器罩
- 2 个烹饪区:
  -2 个 黄铜高效炉头：
  天然气_12T 4500 W/液化气_20Y 4200 W
- 气源类型：JZT-天然气_12T，2000 Pa
  JZY-液化气_20Y，2800 Pa
- 高效双环火炉头
- 每个炉头独立控制
- 双防铸铁圆形炉架，八道精工处理，独特防滑设计，厚实稳重，美观时尚，经久耐用
- 自动点火装置(AI)
- 自动熄火保护(AL)
- 电池供电点火：DC 1.5V(1 个)

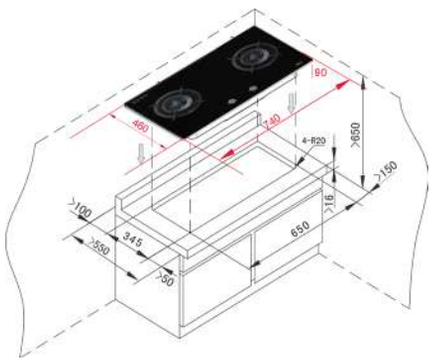

颜色

黑色钢化玻璃

边框 无边框斜边玻璃

外形尺寸

高 90mm **宽** 740mm **深** 460mm

TOTAL JZT-CN GXN 78 2G

- 两眼玻璃灶面燃气灶
- 黑色钢化玻璃
- 镶铝合金边框
- 蓝色LED显示
- 前置银色哑光金属控制旋钮
- 外覆瓷膜涂层的铜质燃烧器罩
- 2 个烹饪区:
  -2 个 黄铜高效炉头:
  天然气_12T 5000 W
- 气源类型: 天然气_12T, 2000 Pa
- 左炉头烹饪时长定时(180 分钟)
- 高效双环火炉头
- 每个炉头独立控制
- 双防铸铁方形炉架, 八道精工处理, 独特防滑设计, 厚实稳重, 美观时尚, 经久耐用
- 自动点火装置(AI)
- 自动熄火保护(AL)
- 电池供电点火: DC 1.5V(2 个)
- 计时器通电显示

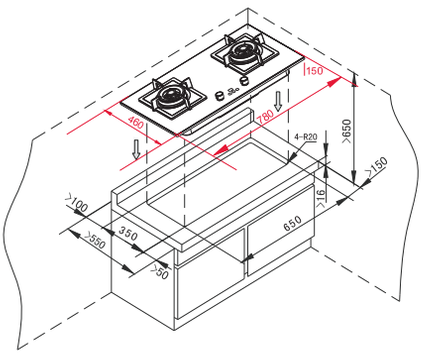

颜色

黑色钢化玻璃

边框 超薄金属边框

外形尺寸

高 150mm **宽** 780mm **深** 460mm

TOTAL JZT-CN GXN 76 2G

- 两眼玻璃灶面燃气灶
- 黑色钢化玻璃
- 镶铝合金边框
- 不锈钢盛液盘
- 前置银色哑光金属控制旋钮
- 外覆瓷膜涂层的铜质燃烧器罩
- 2 个烹饪区:
  -2 个 黄铜高效炉头:
  天然气_12T 4800 W
- 气源类型: 天然气_12T, 2000 Pa
- 烟灶联动功能, 配套烟机型号为:
  - CXW-268-120 B MY
  - CXW-220-DHL 90.2 MY
  - CXW-220-DLV 920 MY
- 高效双环火炉头
- 每个炉头独立控制
- 双防铸铁方形炉架, 八道精工处理, 独特防滑设计, 厚实稳重, 美观时尚, 经久耐用
- 自动点火装置(AI)
- 自动熄火保护(AL)
- 电池供电点火: DC 1.5V(1 个)

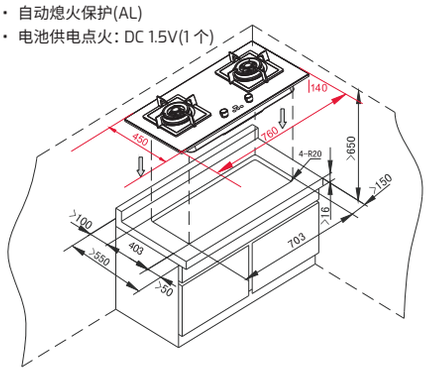

颜色

黑色钢化玻璃

边框 超薄金属边框

外形尺寸

高 140mm **宽** 760mm **深** 450mm

TOTAL JZT-CN 76 2G

- 两眼不锈钢灶面燃气灶
- AISI 304丝光不锈钢灶面
- 蓝色LED显示
- 前置银色哑光金属控制旋钮
- 外覆瓷膜涂层的铜质燃烧器罩
- 2 个烹饪区:
  -2 个 黄铜高效炉头:
  天然气_12T 5000 W
- 气源类型: 天然气_12T, 2000 Pa
- 左炉头烹饪时长定时(180 分钟)
- 高效双环火炉头
- 每个炉头独立控制
- 双防铸铁方形炉架, 八道精工处理, 独特防滑设计, 厚实稳重, 美观时尚, 经久耐用
- 自动点火装置(AI)
- 自动熄火保护(AL)
- 电池供电点火: DC 1.5V(2 个)
- 计时器通电显示

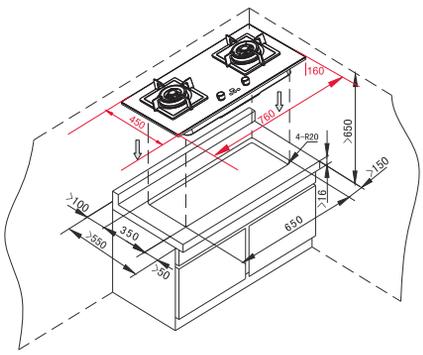

颜色

不锈钢

边框 丝光不锈钢

外形尺寸

高 160mm **宽** 760mm **深** 450mm

EASY JZT-CN 75 3G

- 三眼不锈钢灶面燃气灶
- AISI 304丝光不锈钢灶面
- 前置Teka专利控制旋钮
- 外覆瓷膜涂层的铜质燃烧器罩
- 3 个烹饪区:
  -1 个 辅助炉头: 1400 W
  -2 个 黄铜高效炉头: 4500 W
- 气源类型: 天然气_12T, 2000 Pa
- 高效双环火炉头
- 每个炉头独立控制
- 双防铸铁方形炉架, 八道精工处理, 独特防滑设计, 厚实稳重, 美观时尚, 经久耐用
- 自动点火装置(AI)
- 自动熄火保护(AL)
- 电池供电点火: DC 1.5V(1 个)

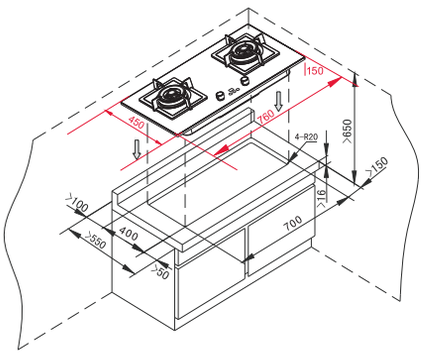

颜色

不锈钢

边框 丝光不锈钢

外形尺寸

高 150mm **宽** 760mm **深** 450mm

EASY JZT-CN 75 2G

- 两眼不锈钢灶面燃气灶
- AISI 304丝光不锈钢灶面
- 前置Teka专利控制旋钮
- 外覆瓷膜涂层的铜质燃烧器罩
- 2 个烹饪区:
  -2 个 黄铜高效炉头: 4500 W
- 气源类型: 天然气_12T, 2000 Pa
- 高效双环火炉头
- 每个炉头独立控制
- 双防铸铁方形炉架, 八道精工处理, 独特防滑设计, 厚实稳重, 美观时尚, 经久耐用
- 自动点火装置(AI)
- 自动熄火保护(AL)
- 电池供电点火: DC 1.5V(1 个)

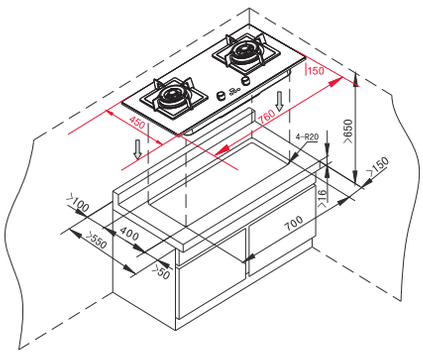

颜色

不锈钢

边框 丝光不锈钢

外形尺寸

高 150mm **宽** 760mm **深** 450mm

MAESTRO JZT-CGW LUX 30.1 1G AI AL DR 8KW CI

- 单眼超大火力燃气灶
- 无边框黑色微晶玻璃
- 前置全新哑光金属控制旋钮
- 内外环火力独立调节
- 意大利原装进口 Defendi 专利黄铜齿轮炉头设计, 耐高温, 不变形, 不堵塞
- 外覆瓷膜涂层的铜质燃烧器罩
- 1 个烹饪区:
  -1 个 双环黄铜高效炉头:7200 W
- 气源类型: 天然气_12T, 2000 Pa
- 厚重方形铸铁中式炉架
- 自动点火装置(AI)
- 自动熄火保护(AL)
- 通电点火, 绿色环保

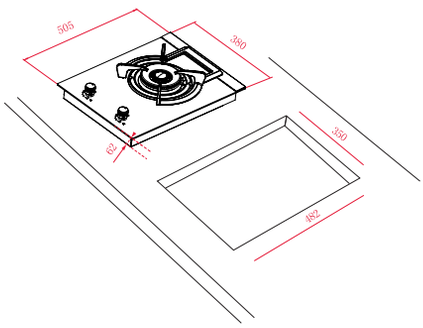

颜色

黑色微晶玻璃

边框 无边框玻璃

外形尺寸

高 62mm **宽** 380mm **深** 505mm

TOTAL JZT-CGW LUX 30.1 1G AI AL DR 6KW CI

- 单眼多米诺燃气灶
- 无边框黑色微晶玻璃
- 前置全新哑光金属控制旋钮
- 意大利原装进口 Defendi 专利黄铜齿轮炉头设计，耐高温，不变形，不堵塞
- 外覆瓷膜涂层的铜质燃烧器罩
- 1 个烹饪区：
  -1 个 双环黄铜高效炉头：5400 W
- 气源类型：天然气_12T，2000 Pa
- 厚重方形铸铁中式炉架
- 自动点火装置(AI)
- 自动熄火保护(AL)
- 通电点火，绿色环保

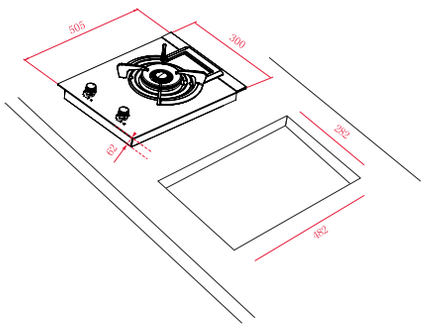

颜色

黑色微晶玻璃

边框 无边框玻璃

外形尺寸

高 62mm **宽** 300mm **深** 505mm

MAESTRO IR 3200

- 双眼多米诺电磁灶
- 无边框黑色微晶玻璃
- 触屏控制面板
- 烹饪时长计时器
- 2 个烹饪区：
  -1 个 Ø 145 mm: 1100 W/1800 W
  -1 个 Ø 210 mm: 2100 W/3000 W
- 每个烹饪区独立控制
- 低温慢煮功能
- 烹饪时长数字程序设定(99分钟，可单独设定各个烹饪区)
- 锅具优化及探测系统
- 功率自动增强功能
- 儿童保护锁
- 余热指示灯
- 最大额定功率： 3500 W
- 备选配件：连接件

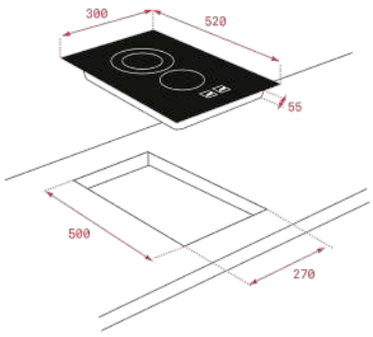

颜色

黑色微晶玻璃

边框 无边框斜边玻璃

外形尺寸

高 55mm **宽** 300mm **深** 520mm

MAESTRO VT TC 2P.1

- 双眼多米诺电陶炉
- 无边框黑色微晶玻璃
- 触屏控制面板
- 烹饪时长计时器
- 2 个烹饪区：
  -1 个 Ø 145 mm
  -1 个 双环烹饪区 Ø 120/180 mm
- 每个烹饪区独立控制
- 烹饪时长数字程序设定(99分钟，可单独设定各个烹饪区)
- 爆炒功能
- 儿童保护锁
- 余热指示灯
- 最大额定功率： 3000 W
- 备选配件：连接件

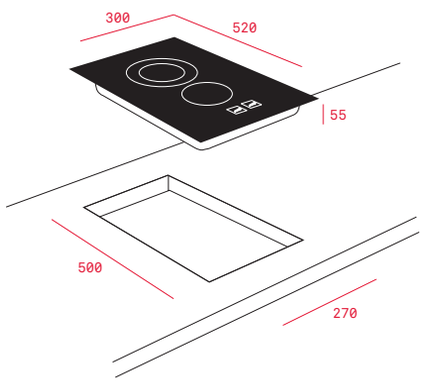

颜色

黑色微晶玻璃

边框 无边框斜边玻璃

外形尺寸

高 55mm **宽** 300mm **深** 520mm

MAESTRO **CGW LUX 30.1 GRILL**

- 多米诺电烤炉
- 无边框黑色微晶玻璃
- 前置全新哑光金属控制旋钮
- 方形铸铁烤架
- 过热安全保护
- 12 档功率调节
- 配件:
  - 1 个烤架
  - 1 包火山熔岩石
- 最大额定功率： 2400 W

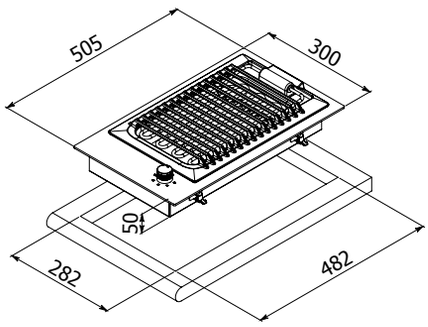

颜色

黑色微晶玻璃

边框 无边框玻璃

外形尺寸

高 50mm **宽** 300mm **深** 505mm

MAESTRO **CGW LUX 30.1 FRYER**

- 多米诺电炸锅
- 无边框黑色微晶玻璃
- 前置全新哑光金属控制旋钮
- 过热安全保护开关
- 油温控制温控器
- 5档温度调节：40-80-120-160-200°C
- 配件:
  - 1 个油炸篮
  - 1 个不锈钢锅盖
- 最大额定功率： 2300 W

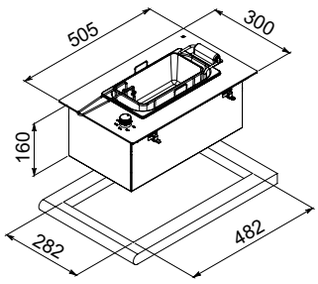

颜色

黑色微晶玻璃

边框 无边框玻璃

外形尺寸

高 160mm **宽** 300mm **深** 505mm

MAESTRO **EFX 30.1 TEPPANYAKI**

- 多米诺铁板烧
- AISI 304不锈钢灶面，可耐受270°C油温。
- 前置全新哑光金属控制旋钮
- 桥接烹饪区切换
- 过热安全保护
- 5 档温度调节
- 易于清洁
- 最大额定功率： 2400 W

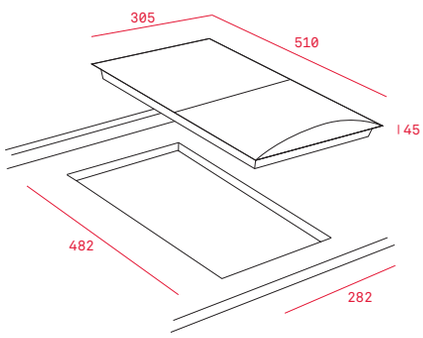

颜色

不锈钢

边框 丝光不锈钢

外形尺寸

高 45mm **宽** 305mm **深** 510mm

EASY JZT-CN GXN 30 2G

- 两眼多米诺燃气灶
- 黑色钢化玻璃
- 前置银色哑光金属控制旋钮
- 外覆瓷膜涂层的铜质燃烧器罩
- 2 个烹饪区:
  -1 个 辅助炉头: 1400 W
  -1 个 快开炉头: 2000 W
- 气源类型: 天然气_12T, 2000 Pa
- 高效双环火炉头
- 每个炉头独立控制
- 双防铸铁圆形炉架, 八道精工处理, 独特防滑设计, 厚实稳重, 美观时尚, 经久耐用
- 自动点火装置(AI)
- 自动熄火保护(AL)
- 电池供电点火: DC 1.5V(1 个)

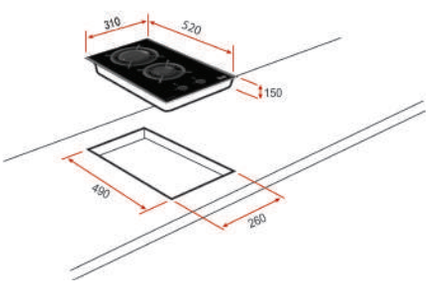

颜色

黑色钢化玻璃

边框 无边框斜边玻璃

外形尺寸

高 150mm **宽** 310mm **深** 520mm

EASY JZT-CN GXN 30 1G

- 单眼多米诺燃气灶
- 黑色钢化玻璃
- 前置银色哑光金属控制旋钮
- 外覆瓷膜涂层的铜质燃烧器罩
- 1 个烹饪区:
  -1 个 黄铜高效炉头: 4500 W
- 气源类型: 天然气_12T, 2000 Pa
- 高效双环火炉头
- 双防铸铁圆形炉架, 八道精工处理, 独特防滑设计, 厚实稳重, 美观时尚, 经久耐用
- 自动点火装置(AI)
- 自动熄火保护(AL)
- 电池供电点火: DC 1.5V(1 个)

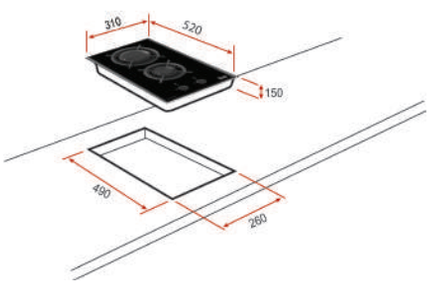

颜色

黑色钢化玻璃

边框 无边框斜边玻璃

外形尺寸

高 150mm **宽** 310mm **深** 520mm

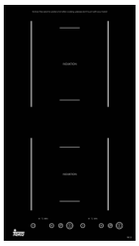

TOTAL VI 2

- 双眼多米诺电磁灶
- 无边框黑色微晶玻璃
- 触屏控制面板
- 烹饪时长计时器
- 2 个烹饪区:
  -1 个 Ø 156 mm: 1300 W
  -1 个 Ø 180 mm: 1800 W
  每个烹饪区独立控制
- 爆炒功能
- 烹饪时长数字程序设定(99分钟, 可单独设定各个烹饪区)
- 锅具探测系统
- 最大额定功率: 3100 W

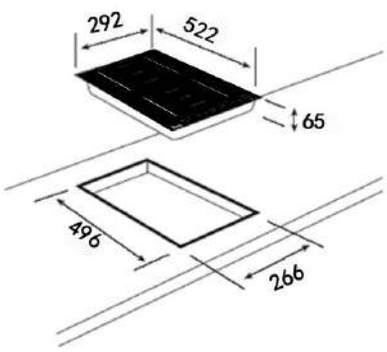

颜色

黑色微晶玻璃

边框 无边框玻璃

外形尺寸

高 65mm **宽** 292mm **深** 522mm

TOTAL **VE 2**

- 双眼多米诺电陶炉
- 无边框黑色微晶玻璃
- 触屏控制面板
- 烹饪时长计时器
- 2 个烹饪区:
  -1 个 Ø 140 mm: 1200 W
  -1 个 Ø 175 mm: 1800 W
- 每个烹饪区独立控制
- 烹饪时长数字程序设定(99分钟，可单独设定各个烹饪区)
- 儿童保护锁
- 余热指示灯
- 最大额定功率： 3000 W

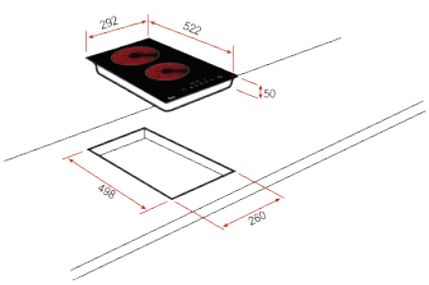

颜色

黑色微晶玻璃

边框 无边框玻璃

外形尺寸

高 50mm **宽** 292mm **深** 522mm

EASY **VE 1**

- 单眼多米诺电陶炉
- 德国EGO带温控器加热盘
- 无边框黑色微晶玻璃
- 触屏控制面板
- 6 种烹饪功能：火锅，翻炒，烧水，烤肉，炖煮和低温慢煮
- 功率调整：300 - 1800 W
- 1 个烹饪区:
  -1 个 Ø 175 mm: 1800 W
- 低温和高温烹饪功能
- 耗电量提示
- 烹饪时长数字程序设定(24小时)
- 儿童保护锁
- 余热指示灯
- 最大额定功率： 1800 W

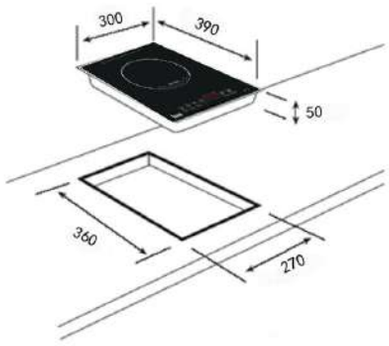

颜色

黑色微晶玻璃

边框 无边框玻璃

外形尺寸

高 50mm **宽** 300mm **深** 390mm

EASY **VI 1**

- 单眼多米诺电磁灶
- 无边框黑色微晶玻璃
- 触屏控制面板
- 13 种烹饪火力设置：400 - 600 - 800 - 1000 - 1200 - 1500 -1800 - 2100 - 2400 - 2700 - 3000 - 3300 - 3500W
- 13档温度调节：60 - 80 - 100 - 120 - 130 - 140 - 150 - 160- 170 - 180 - 200 - 240 - 280°C
- 1 个烹饪区:
  -1 个 Ø 225 mm: 3500 W
- 低温和高温烹饪功能
- 烹饪时长数字程序设定(24小时)
- 儿童保护锁
- 最大额定功率： 3500 W

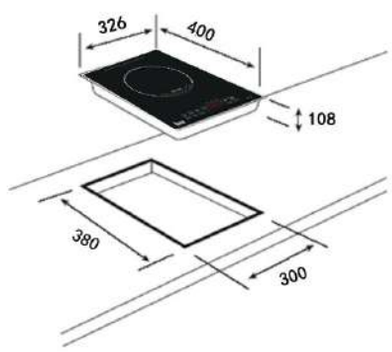

颜色

黑色微晶玻璃

边框 无边框玻璃

外形尺寸

高 108mm **宽** 326mm **深** 400mm

型号	IRF 9480 TFT	IT 6350 iKNOB	IR 6320	IR 3200	TR 6420	TR 6320	VT TC 2P.1	JZD-T-IG 620 1G AI AL DR CI	CGW LUX 30.1 GRILL	CGW LUX 30.1 FRYER	EFX 30.1 TE-PPANYAKI
开孔尺寸											
宽 (mm)	860	560	560	270	560	560	270	560	282	282	282
深 (mm)	490	490	490	500	490	490	500	490	482	482	482
高 (mm)	50	55	55	55	63	63	55	50	50	160	45
烹饪区参数											
烹饪区 -左前(类型)	–	单环	单环	–	单环电陶	单环电陶	–	–	–	–	–
烹饪区 -左中(类型)	单环	–	–	–	–	–	–	双环炉头	–	–	–
烹饪区 -左后(类型)	–	单环	单环	–	双环电陶	双环电陶	–	–	–	–	–
烹饪区 -中前(类型)	–	–	–	单环	–	–	单环电陶	–	–	–	–
烹饪区 -中中(类型)	单环	–	–	–	–	–	–	–	–	–	–
烹饪区 -中后(类型)	–	–	–	单环	–	–	双环电陶	–	–	–	–
烹饪区 -右前(类型)	桥接	–	–	–	单环电陶	–	–	单环	–	–	–
烹饪区 -右中(类型)	–	双环	双环	–	–	双环电陶	–	–	–	–	–
烹饪区 -右后(类型)	桥接	–	–	–	单环电陶	–	–	单环	–	–	–
烹饪区 -左前(mm)	–	145	145	–	145	145	–	–	–	–	–
烹饪区 -左中(mm)	280	–	–	–	–	–	–	–	–	–	–
烹饪区 -左后(mm)	–	210	210	–	180 / 210	120 / 180	–	–	–	–	–
烹饪区 -中前(mm)	–	–	–	145	–	–	145	–	–	–	–
烹饪区 -中中(mm)	145	–	–	–	–	–	–	–	–	–	–
烹饪区 -中后(mm)	–	–	–	210	–	–	120 / 180	–	–	–	–
烹饪区 -右前(mm)	280x385	–	–	–	145	–	–	145	–	–	–
烹饪区 -右中(mm)	–	190 / 300	190 / 300	–	–	210 / 270	–	–	–	–	–
烹饪区 -右后(mm)	280x385	–	–	–	180	–	–	210	–	–	–
烹饪区 -左前(W)	–	1400 - 1800	1400 - 1800	–	1200	1200	–	–	–	–	–
烹饪区 -左中(W)	2300 - 3700	–	–	–	–	–	–	4500	–	–	–
烹饪区 -左后(W)	–	2300 - 3200	2300 - 3200	–	1400 - 2000	700 - 1700	–	–	–	–	–
烹饪区 -中前(W)	–	–	–	1250 - 1800	–	–	1200	–	–	–	–
烹饪区 -中中(W)	1400 - 1800	–	–	–	–	–	–	–	–	–	–
烹饪区 -中后(W)	–	–	–	2250 - 3000	–	–	700 - 1700	–	–	–	–
烹饪区 -右前(W)	1850 - 2500	–	–	–	1200	–	–	1200 - 1600	–	–	–
烹饪区 -右中(W)	–	1675 - 3700	1675 - 3700	–	–	1800 - 2700	–	–	–	–	–
烹饪区 -右后(W)	1850 - 2500	–	–	–	1800	–	–	1500 - 2000	–	–	–
电气参数											
最大额定功率_电磁灶或者电炉 (W)	7400	7400	7400	3500	6200	5600	3000	3600	2400	2300	2400
最大额定热负荷_燃气灶 (W)	–	–	–	–	–	–	–	4500	–	–	–
供电方式	接电	接电	接电	接电	接电	接电	接电	接电	接电	接电	接电
电源线长度 (cm)	110	110	110	110	110	110	110	120	135	135	135
插座要求	直接接驳，35A	直接接驳，35A	直接接驳，35A	三孔，16A	直接接驳，30A	直接接驳，25A	三孔，16A	三孔，16A (2 个)	三孔，16A	三孔，16A	三孔，16A
安全											
儿童安全锁	√	√	√	√	√	√	√	√	√	√	√
自动安全断开系统	√	√	√	√	√	√	√	√	√	√	√
余热指示灯	√	√	√	√	√	√	√	√	–	√	√
安装要求											
开孔与左/右侧墙距离(mm)	≥ 100	≥ 100	≥ 100	≥ 100	≥ 100	≥ 100	≥ 100	≥ 60	≥ 100	≥ 100	≥ 100
开孔与前面墙距离(mm)	≥ 70	≥ 70	≥ 70	≥ 70	≥ 70	≥ 70	≥ 70	≥ 55	≥ 59	≥ 59	≥ 59
开孔与台面边缘距离(mm)	≥ 40	≥ 40	≥ 40	≥ 40	≥ 40	≥ 40	≥ 40	≥ 55	≥ 59	≥ 59	≥ 59
产品底部通风空间高度(mm)	≥ 20	≥ 20	≥ 20	≥ 20	≥ 20	≥ 20	≥ 20	≥ 100	≥ 20	≥ 20	≥ 20
能效											
能效等级	3 级	3 级	3 级	3 级	–	–	–	3 级	–	–	–

型号	JZD-T-E/730.1 1G 1H AI AL DR CI	JZT-CGW LUX 86 3G AI AL 2DR CI	JZT-CGW LUX 86 2G AI AL 2DR CI	JZT-E/860.1 3G AI AL 2DR CI	JZT-E/730.1 2G AI AL DR CI	JZT-CGW LUX 30.1 1G AI AL DR 8KW CI	JZT-CGW LUX 30.1 1G AI AL DR 6KW CI	JZT-CN GXN 78 3G	JZT/Y-CN GXN 74 2G	JZT-CN GXN 78 2G
开孔尺寸										
宽 (mm)	704	710	710	833	704	385	282	695	650	650
深 (mm)	412	410	410	475	412	482	482	395	345	350
高 (mm)	45	54	54	35	45	62	62	90	90	150
烹饪区参数										
烹饪区 -左前(类型)	–	–	–	–	–	–	–	–	–	–
烹饪区 -左中(类型)	双环电陶	双环炉头	双环炉头	双环炉头	双环炉头	–	–	双环炉头	双环炉头	双环炉头
烹饪区 -左后(类型)	–	–	–	–	–	–	–	–	–	–
烹饪区 -中前(类型)	–	–	–	–	–	–	–	–	–	–
烹饪区 -中中(类型)	–	–	–	–	–	双环炉头	双环炉头	–	–	–
烹饪区 -中后(类型)	–	快开炉头	–	辅助炉头	–	–	–	快开炉头	–	–
烹饪区 -右前(类型)	–	–	–	–	–	–	–	–	–	–
烹饪区 -右中(类型)	双环炉头	双环炉头	双环炉头	双环炉头	双环炉头	–	–	双环炉头	双环炉头	双环炉头
烹饪区 -右后(类型)	–	–	–	–	–	–	–	–	–	–
烹饪区 -左前(mm)	–	–	–	–	–	–	–	–	–	–
烹饪区 -左中(mm)	170 / 265	–	–	–	–	–	–	–	–	–
烹饪区 -左后(mm)	–	–	–	–	–	–	–	–	–	–
烹饪区 -中前(mm)	–	–	–	–	–	–	–	–	–	–
烹饪区 -中中(mm)	–	–	–	–	–	–	–	–	–	–
烹饪区 -中后(mm)	–	–	–	–	–	–	–	–	–	–
烹饪区 -右前(mm)	–	–	–	–	–	–	–	–	–	–
烹饪区 -右中(mm)	–	–	–	–	–	–	–	–	–	–
烹饪区 -右后(mm)	–	–	–	–	–	–	–	–	–	–
烹饪区 -左前(W)	–	–	–	–	–	–	–	–	–	–
烹饪区 -左中(W)	2000	4500	4500	4500	4500	–	–	4500	4500 (JZT) 4200 (JZY)	5000
烹饪区 -左后(W)	–	–	–	–	–	–	–	–	–	–
烹饪区 -中前(W)	–	–	–	–	–	–	–	–	–	–
烹饪区 -中中(W)	–	–	–	–	–	7200	5400	–	–	–
烹饪区 -中后(W)	–	1750	–	900	–	–	–	2000	–	–
烹饪区 -右前(W)	–	–	–	–	–	–	–	–	–	–
烹饪区 -右中(W)	4500	4500	4500	4500	4500	–	–	4500	4500 (JZT) 4200 (JZY)	5000
烹饪区 -右后(W)	–	–	–	–	–	–	–	–	–	–
电气参数										
最大额定功率_电磁灶或者电炉 (W)	2000	–	–	–	–	–	–	–	–	–
最大额定热负荷_燃气灶 (W)	4500	10750	9000	9900	9000	7200	5400	11000	9000 (JZT) 8400 (JZY)	10000
供电方式	接电	接电	接电	接电	接电	接电	接电	电池	电池	电池
电源线长度 (cm)	110	110	110	110	110	110	110	–	–	–
插座要求	三孔, 16A (2 个)	三孔, 16A	三孔, 16A	三孔, 16A	三孔, 16A	三孔, 16A	三孔, 16A	DC 1.5（1 个）	DC 1.5（1 个）	DC 1.5（2 个） 两孔, 10A
安全										
儿童安全锁	–	–	–	–	–	–	–	–	–	–
自动安全断开系统	√	–	–	–	–	–	–	–	–	–
余热指示灯	√	–	–	–	–	–	–	–	–	–
安装要求										
开孔与左/右侧墙距离(mm)	≥ 97.5	≥ 95	≥ 95	≥ 73.5	≥ 97.5	≥ 117	≥ 117	≥ 150	≥ 150	≥ 150
开孔与前面墙距离(mm)	≥ 95	≥ 70	≥ 95	≥ 62.5	≥ 95	≥ 63.5	≥ 63.5	≥ 100	≥ 100	≥ 100
开孔与台面边缘距离(mm)	≥ 95	≥ 40	≥ 95	≥ 62.5	≥ 95	≥ 63.5	≥ 63.5	≥ 50	≥ 50	≥ 50
产品底部通风空间高度(mm)	≥ 100	≥ 100	≥ 100	≥ 100	≥ 100	≥ 100	≥ 100	≥ 100	≥ 100	≥ 100
能效										
能效等级	2 级	2 级	2 级	2 级	2 级	–	–	2 级	2 级	1 级

型号	JZT-CN GXN 76 2G	JZT-CN 76 2G	JZT-CN 75 3G	JZT-CN 75 2G	JZT-CN GXN 30 2G	JZT-CN GXN 30 1G	VI 2	VE 2	VI 1	VE 1
开孔尺寸										
宽 (mm)	703	650	700	700	260	260	266	260	300	270
深 (mm)	403	350	400	400	490	490	496	498	380	360
高 (mm)	140	150	150	150	150	150	65	50	108	50
烹饪区参数										
烹饪区 -左前(类型)	–	–	–	–	–	–	–	–	–	–
烹饪区 -左中(类型)	双环炉头	双环炉头	双环炉头	双环炉头	–	–	–	–	–	–
烹饪区 -左后(类型)	–	–	–	–	–	–	–	–	–	–
烹饪区 -中前(类型)	–	–	–	–	快开炉头	–	单环	单环电陶	–	–
烹饪区 -中中(类型)	–	–	–	–	–	双环炉头	–	–	–	单环电陶
烹饪区 -中后(类型)	–	–	快开炉头	–	辅助炉头	–	单环	单环电陶	–	–
烹饪区 -右前(类型)	–	–	–	–	–	–	–	–	–	–
烹饪区 -右中(类型)	双环炉头	双环炉头	双环炉头	双环炉头	–	–	–	–	–	–
烹饪区 -右后(类型)	–	–	–	–	–	–	–	–	–	–
烹饪区 -左前(mm)	–	–	–	–	–	–	–	–	–	–
烹饪区 -左中(mm)	–	–	–	–	–	–	–	–	–	–
烹饪区 -左后(mm)	–	–	–	–	–	–	–	–	–	–
烹饪区 -中前(mm)	–	–	–	–	–	–	156	140	–	–
烹饪区 -中中(mm)	–	–	–	–	–	–	–	–	225	175
烹饪区 -中后(mm)	–	–	–	–	–	–	180	175	–	–
烹饪区 -右前(mm)	–	–	–	–	–	–	–	–	–	–
烹饪区 -右中(mm)	–	–	–	–	–	–	–	–	–	–
烹饪区 -右后(mm)	–	–	–	–	–	–	–	–	–	–
烹饪区 -左前(W)	–	–	–	–	–	–	–	–	–	–
烹饪区 -左中(W)	4800	5000	4500	4500	–	–	–	–	–	–
烹饪区 -左后(W)	–	–	–	–	–	–	–	–	–	–
烹饪区 -中前(W)	–	–	–	–	2000	–	1300	1200	–	–
烹饪区 -中中(W)	–	–	–	–	–	4500	–	–	3500	1800
烹饪区 -中后(W)	–	–	1400	–	1400	–	1800	1800	–	–
烹饪区 -右前(W)	–	–	–	–	–	–	–	–	–	–
烹饪区 -右中(W)	4800	5000	4500	4500	–	–	–	–	–	–
烹饪区 -右后(W)	–	–	–	–	–	–	–	–	–	–
电气参数										
最大额定功率_电磁灶或者电炉 (W)	–	–	–	–	–	–	3100	3000	3500	1800
最大额定热负荷_燃气灶 (W)	9600	10000	10400	9000	3400	4500	–	–	–	–
供电方式	电池	电池	电池	电池	电池	电池	接电	接电	接电	接电
电源线长度 (cm)	–	–	–	–	–	–	110	110	110	110
插座要求	DC 1.5（1 个）	DC 1.5（2 个）两孔, 10A	DC 1.5（1 个）	DC 1.5（1 个）	DC 1.5（1 个）	DC 1.5（1 个）	三孔, 16A	三孔, 16A	三孔, 16A	三孔, 16A
安全										
儿童安全锁	–	–	–	–	–	–	–	√	√	√
自动安全断开系统	–	–	–	–	–	–	√	√	√	√
余热指示灯	–	–	–	–	–	–	–	√	–	√
安装要求										
开孔与左/右侧墙距离(mm)	≥ 150	≥ 150	≥ 150	≥ 150	≥ 150	≥ 150	≥ 100	≥ 100	≥ 100	≥ 100
开孔与前面墙距离(mm)	≥ 100	≥ 100	≥ 100	≥ 100	≥ 100	≥ 100	≥ 70	≥ 70	≥ 70	≥ 70
开孔与台面边缘距离(mm)	≥ 50	≥ 50	≥ 50	≥ 50	≥ 50	≥ 50	≥ 40	≥ 40	≥ 40	≥ 40
产品底部通风空间高度(mm)	≥ 100	≥ 100	≥ 100	≥ 100	≥ 100	≥ 100	≥ 20	≥ 20	≥ 20	≥ 20
能效										
能效等级	1 级	1 级	2 级	2 级	2 级	2 级	3 级	–	3 级	–