UNIVERSO 1C 1E 79

Características

Lava-louças de encastre

- Lava-louças de uma bacia e um escorredor
- Aço inoxidável 18/10
- Válvula de 3 ½ "
- Profundidade da bacia: 170 mm
- Reversível (sem furação): opção de ter o escorredor à direita ou à esquerda
- Móveis de 45 cm

Desenho Técnico

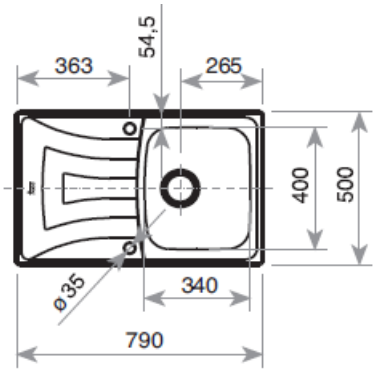

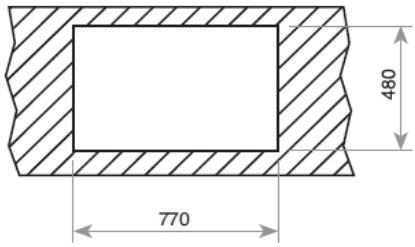

Cor	Código	EAN
Inox	10120087	8421152112830

Acessórios recomendados

Cesto inox universal **(1)**	opcional	Código 40199072
Cesto universo branco **(2)**	opcional	Código 100142

1

2

A Teka Portugal SA, declina toda a sua responsabilidade mediante eventuais alterações de produto, inexatidões devidas a erros de transcrição, impressão ou fotográficos.