JOHN CULLEN

POLEFINITY 50 INSTALLATION GUIDE

1

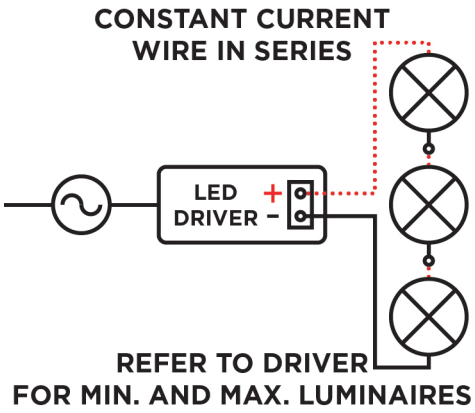

2

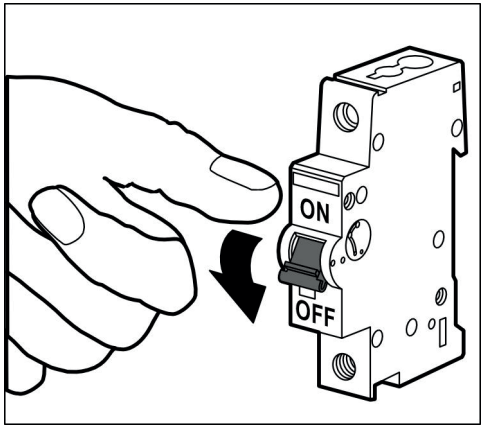

3

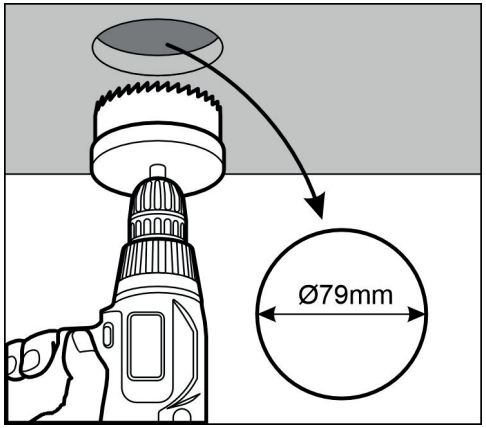

4

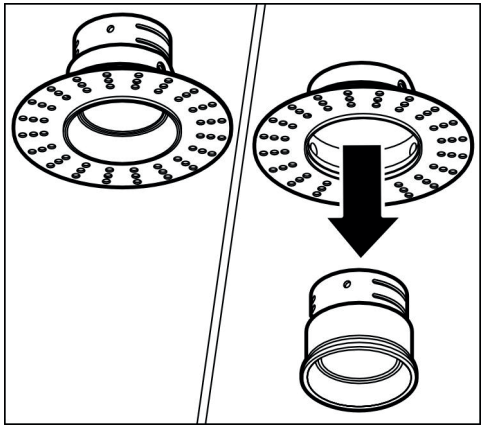

5

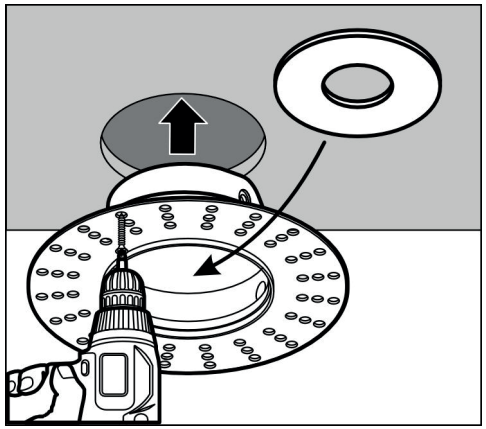

6

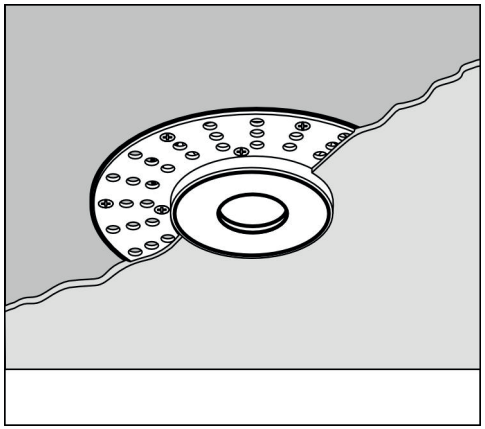

7

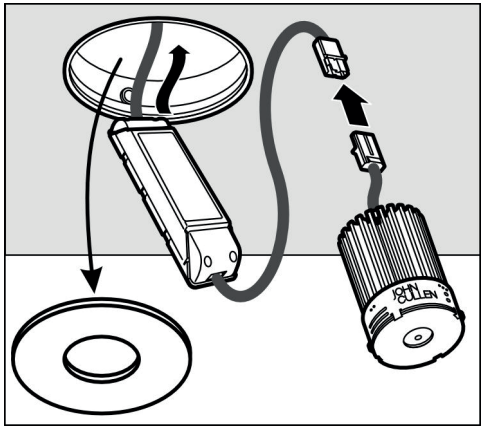

8

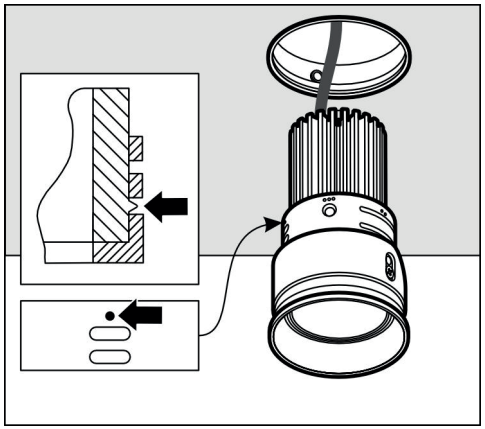

9

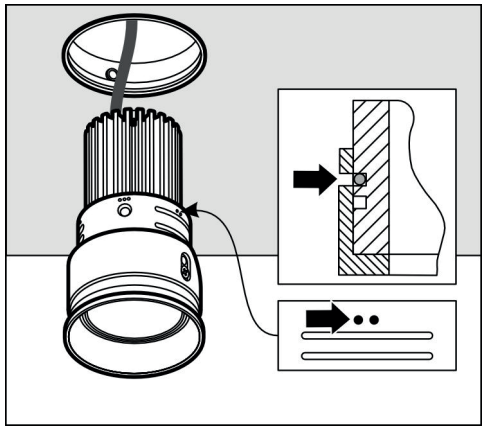

10

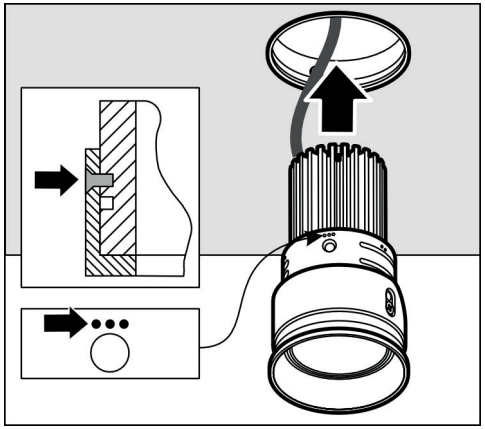

11

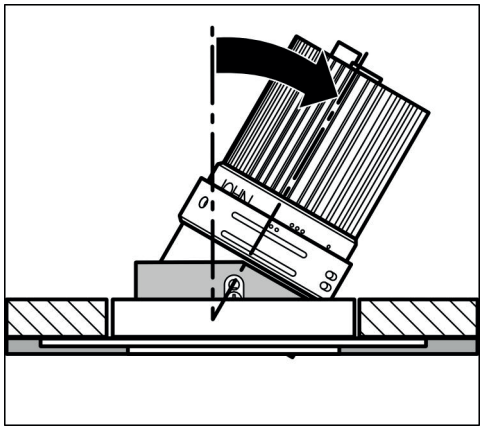

12

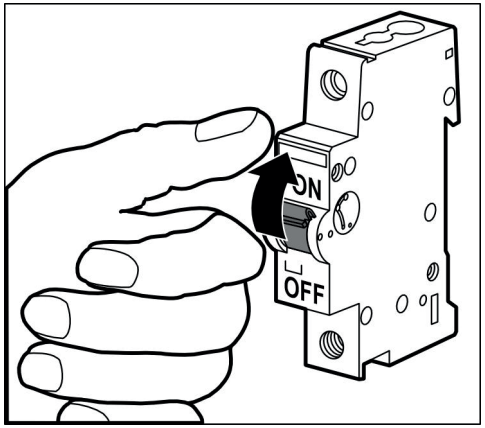

© John Cullen Lighting 2026. We reserve the right to change the design and specification of our product range without prior notice. E&OE

JOHN CULLEN

POLEFINITY PURE 50 INSTALLATION GUIDE

GB - INSTRUCTIONS OF INSTALLATION AND USE

WARNING

The product cannot be in any case modified or forced, any modifications might jeopardize the safety system making it dangerous. John Cullen Lighting declines any responsibility on modified products.
The product must not be covered with insulating or similar materials.
The light source contained in this luminaire shall only be replaced by the manufacturer or similar qualified person.
Damaged cables must only be replaced by manufacturer.
A SELV LED driver must be used. Max Uout 120V DC ripple free.
Constant current products to be wired in series.
Constant voltage products to be wired in parallel.
Do not wire when driver is energised as a hot connection will destroy the LED.
Luminaire is ready to connect directly into terminal block or driver. If required, any additional wiring should follow the below specification:
CSA: 0.75mm2 - 1.5mm2 | Strip Length: 8.5 - 9.5mm | Cable Type: Rigid
Luminaire shall be connected to control gear with integrated or external screwless terminal block.
Terminal block not included. Installation must be performed by a qualified professional.
John Cullen stipulate the following terminal blocks:
For internal use: Wago Type 221 | For external use: Steab Paguro 5665
Always check third party instructions.
Driver must be connected to internal luminaires with a maximum cable length of 2m, and to external luminaires with a maximum cable length of 5m.
Any extension to external cabling shall be of Type: Rubber insulation
Correct polarity must be observed - Black cable (-) Negative | Red cable (+) Positive

CLEANING INSTRUCTIONS

Use only a soft cloth to clean the appliance, dampened with water and soap or mild cleanser if needed for resistant dirt.
Warning: do not use alcohol or other solvents.

FR - INSTRUCTIONS D'INSTALLATION ET D'UTILISATION

AVERTISSEMENT

Le produit ne peut en aucun cas être modifié ou forcé, toute modification risque de compromettre le système de sécurité et le rendre dangereux. John Cullen Lighting décline toute responsabilité sur les produits modifiés.
Le produit ne peut pas être couvert avec des matériaux isolants ou similaires.
La source lumineuse contenue dans ce luminaire ne peut être remplacée que par le constructeur ou par une personne qualifiée. similaire.
Les câbles ne peuvent être remplacés que par le constructeur.
Utiliser un driver LED TBTS. Max Uout 120V DC sans ondulation.
Relier en série les produits à courant constant.
Relier en parallèle les produits à tension constante.
Ne pas câbler lorsque le driver est sous tension, car une connexion élevée détruirait la LED.
Le luminaire est prêt à être directement raccordé au bornier ou au driver. Tout câblage supplémentaire doit, le cas échéant, respecter les caractéristiques suivantes :
CSA : 0,75 mm2 - 1,5 mm2 | Longueur de bande : 8,5 - 9,5 mm | Type de câble: rigide
Le luminaire doit être raccordé à un appareil de commande avec un bornier sans vis intégré ou externe.
Bornier non inclus. L'installation doit être effectuée par un professionnel qualifié.
John Cullen stipule les borniers suivants :
Pour usage interne : Wago Type 221 | Pour usage externe : Steab Paguro 5665
Toujours vérifier les instructions des tiers.
Le pilote doit être connecté à des luminaires internes avec une longueur de câble maximale de 2 m et à des luminaires externes avec une longueur de câble maximale de 5 m. Toute extension de câblage externe doit être de type : isolation en caoutchouc
Câblage en série : respecter les polarités - Câble noir (-) négatif | Câble rouge (+) positif

INSTRUCTIONS DE NETTOYAGE

Utiliser uniquement un chiffon doux humidifié d'eau et de savon, ou si nécessaire un nettoyant doux en cas de saleté résistante pour nettoyer l'appareil. Avertissement : ne pas utiliser d'alcool ou autres solvants.

ES - INSTRUCCIONES DE INSTALACIÓN Y USO

ADVERTENCIA

Bajo ninguna circunstancia, se puede modificar ni forzar el producto. Cualquier modificación del mismo puede poner en peligro la integridad del sistema de seguridad y hacerlo peligroso. John Cullen Lighting no asume ninguna responsabilidad por los productos modificados.
El producto no debe cubrirse con materiales aislantes o similares.
La fuente de luz contenida en esta luminaria solo la puede reemplazar el fabricante o una persona competente al efecto.
Solo el fabricante está autorizado a sustituir cables dañados.
Utilice un driver LED MBTS. Max Uout 120 V CC sin ondulación.
Los productos de corriente constante deben cablearse en serie.
Los productos de tensión constante deben cablearse en paralelo.
No efectúe el cableado mientras el driver está energizado, ya que una conexión en caliente destruiría el LED.
La luminaria está preparada para la conexión directa a un bloque de terminales o driver. Si es necesario, todo cableado adicional deberá efectuarse siguiendo la especificación que se indica a continuación:
CSA: 0,75 mm2 – 1,5 mm2 | Longitud de pelado: 8,5 – 9,5 mm | Tipo de cable: rígido
La luminaria se conecta al equipo de control mediante un bloque de terminales integrado o externo sin tornillos.
Bloque de terminales no incluido. La instalación debe ser realizada por un profesional calificado.
John Cullen estipula los siguientes bloques de terminales:
Para uso en interior: Wago 221 | Para uso en exterior: Steab Paguro 5665
Revise siempre las instrucciones de terceros.
El driver debe conectarse a las luminarias de interior con una longitud máxima de cable de 2 m, y a las luminarias de exterior con una longitud máxima de cable de 5 m. Cualquier extensión al cableado externo deberá ser de Tipo: Aislamiento de caucho
Respete la polaridad - Cable negro (-) negativo | Cable rojo (+) positivo

INSTRUCCIONES DE LIMPIEZA

Utilice únicamente un paño suave humedecido con agua y jabón para limpiar el dispositivo, o. si es necesario, un producto de limpieza suave para la suciedad más persistente. Advertencia: no utilice alcohol ni otros disolventes.

DE - INSTALLATIONS- UND GEBRAUCHSANLEITUNG

ACHTUNG

Das Produkt darf in keinem Fall modifiziert werden. Auf das Produkt darf kein Zwang ausgeübt werden. Jegliche Änderungen können die Sicherheit beeinträchtigen und zu Gefahren führen. John Cullen Lighting lehnt jede Verantwortung für modifizierte Produkte ab.
Das Produkt darf nicht mit isolierenden oder ähnlichen Materialien bedeckt werden.
Die in dieser Leuchte enthaltene Lichtquelle darf nur durch den Hersteller oder entsprechendes Fachpersonal ersetzt werden.
Die Kabel dürfen nur vom Hersteller ausgetauscht werden.
Es muss ein SELV LED-Treiber verwendet werden. Max. Uout 120 V DC, wellenfrei.
Produkte mit Konstantstrom, die in Serie verdrahtet werden sollen.
Produkte mit Konstantspannung, die parallel verdrahtet werden sollen.
Nicht verdrahten, wenn der Treiber mit Strom versorgt wird, da eine heiße Verbindung die LED zerstört.
Die Leuchte kann direkt an eine Klemmleiste oder einen Treiber angeschlossen werden. Bei Bedarf erforderliche zusätzliche Verdrahtung entsprechend folgender Spezifikation vornehmen:
CSA: 0,75 mm2 - 1,5 mm2 | Abisolierlänge: 8,5 - 9,5 mm |
Kabeltyp: starr
Der Anschluss der Leuchte an Betriebsgeräte erfolgt über eine integrierte oder externe schraubenlose Klemmleiste.
Klemmleiste nicht im Lieferumfang enthalten. Die Installation muss von einem qualifizierten Fachmann durchgeführt werden.
Gemäß Angaben von John Cullen erforderliche Klemmleisten:
Verwendung im Innenbereich: Wago Typ 221 | Verwendung im Außenbereich: Steab Paguro 5665
Sets Vorschriften und Anweisungen Dritter beachten.
Der Treiber muss an interne Leuchten mit einer maximalen Kabellänge von 2 m und an externe Leuchten mit einer maximalen Kabellänge von 5 m angeschlossen werden. Jede Verlängerung der externen Verkabelung muss vom Typ: Gummiisolierung sein
Die richtige Polarität ist zu beachten - Schwarzes Kabel: Minus (-) | Rotes Kabel: Plus (+)

REINIGUNGSHINWEISE

Verwenden Sie zur Reinigung des Geräts nur ein weiches mit Wasser und Reinigungsmittel befeuchtetes Tuch oder bei Bedarf einen milden Reiniger für hartnäckigen Schmutz.
Achtung: Verwenden Sie keinen Alkohol oder andere Lösungsmittel.

NL - INSTALLATIE-INSTRUCTIES EN GEBRUIKSAANWIJZING

WAARSCHUWING

Het product mag niet worden gemodificeerd of geforceerd; eventuele modificaties kunnen de veiligheid van het product belnvloeden, waardoor gebruik van het product gevaarlijk wordt geacht. John Cullen Lighting wijst iedere verantwoordelijkheid af voor gemodificeerde producten.
Het product mag niet worden bedekt met isolerend materiaal of iets soortgelijk.
De lichtbron in het armatuur mag alleen worden vervangen door de fabrikant of een gekwalificeerd persoon.
De kabels mogen alleen worden vervangen door de fabrikant.
Er moet een SELV LED-driver worden gebruikt. Max Uout 120V DC rimpelvrij.
Producten met constante stroom moeten in serie worden aangesloten.
Producten met constante spanning moeten parallel worden aangesloten.
Werk niet aan de bedrading wanneer de driver onder spanning staat, aangezien een aansluiting onder spanning de LED kan vernietigen.
Het armatuur is gereed om rechtstreeks te worden aangesloten op het aansluitblok of de driver. Indien extra bedrading nodig is, dient deze aan de volgende specificaties te voldoen:
Doorsnede: 0,75 - 1,5 mm2 | Striplengte: 8,5 - 9,5 mm |
Kabeltype: stijf
Het armatuur moet worden aangesloten op voorschakelapparatuur met geïntegreerd of extern aansluitblok zonder schroeven.
Aansluitblok niet inbegrepen. De installatie moet worden uitgevoerd door een gekwalificeerde professional.
John Cullen schrijft het gebruik van de volgende aansluitblokken voor:
Voor intern gebruik: Wago Type 221 | Voor extern gebruik: Steab Paguro 5665
Controleer altijd de instructies van derden.
De driver moet worden aangesloten op interne armaturen met een maximale kabellengte van 2 m en op externe armaturen met een maximale kabellengte van 5 m. Elke uitbreiding naar externe bekabeling moet van het type zijn: rubberen isolatie
Houd rekening met de juiste polariteit - Zwarte kabel (-) negatief | Rode kabel (+) positief

REINIGINGSINSTRUCTIES

Gebruik om het apparaat te reinigen alleen een zachte doek die bevochtigd is met water en zeep of met een zacht schoonmaakmiddel als er sprake is van hardnekkig vuil.
Waarschuwing: gebruik geen alcohol of andere oplosmiddelen.

SE - INSTALLATIONS- OCH BRUKSANVISNING

VARNING

Produkten får aldrig modifieras eller öppnas. Det kan förstöra armaturens säkerhet och göra att den blir farlig att använda. John Cullen Lighting ansvarar inte för modifierade produkter.
Produkten får inte täckas av isolering eller liknande material.
Ljuskällan i denna armatur får endast bytas ut av tillverkaren eller en annan likvärdig och godkänd/certifierad person.
Kablar får endast bytas ut av tillverkaren.
En SELV LED-skruvdragare måste användas. Max Uout 120V DC rippelfri.
Produkter med konstant ström ska kopplas i serie.
Produkter med konstant spänning ska kopplas parallellt.
Anslut inte armaturen när drivdonet är strömförsett, det kommer att förstöra LED:en.
Armaturen är klar att ansluta direkt till en kopplingsplint eller drivenhet.
Om ytterligare kablar krävs, ska de uppfylla specifikationerna nedan:
CSA: 0,75 mm2 – 1,5 mm2 | Bandlängd: 8,5 – 9,5 mm |
Kabeltyp: Styv
Armaturen ska anslutas till ett reglerdon med ett integrerat eller externt skruvlöst terminalblock.
Kopplingsplint medföljer ej. Installationen måste utföras av en kvalificerad fackman.
John Cullen kräver att följande kopplingsplintar används:
För intern användning: Wago Type 221 | För extern användning: Steab Paguro 5665
Läs alltid instruktionerna från tredjepartsleverantörer.
Fraren måste vara ansluten till interna armaturer med en maximal kabellängd på 2 m och till externa armaturer med en maximal kabellängd på 5 m. Eventuell förlängning av extern kabel ska vara av typ: Gummiisolering
Viktigt med korrekt polaritet! - Svart kabel (-) Minus | Röd kabel (+) Plus

INSTRUKTION FÖR RENGÖRING

Använd en mjuk, lätt fuktad trasa med milt rengöringsmedel om det finns behov av att tvätta rent armaturen från smuts.
Använd inte alkohol eller liknande lösningsmedel.

AB - تعليمات التركيب والاستعمال

تحذير

لا يجب في أي حال من الأحوال تعديل المنتج أو محاولة إدخاله بقوة، إذ أن أي تعديلات تجرى عليه يمكن أن تعطل نظام السلامة وبالتالي تجعله خطيرا. إن مؤسسة John Cullen Lighting لن تتحمل أي مسؤولية عن المنتجات التي يجري تعديلها.

يجب عدم تغليف المنتج بمواد عازلة أو ما يماثلها.

كما يجب عدم استبدال مصدر الضوء في جهاز الإنارة هذا إلا بواسطة المؤسسة الصانعة أو شخص يتمتع بمؤهلات مماثلة.

وينبغي عدم استبدال الأسلاك التالفة إلا بواسطة المؤسسة الصانعة.

يجب استخدام خلية توصيل SELV LED. ماكس Uout 120V DC مموج مجانا.

يجب توصيل منتجات التيار المستمر متصلة مع بعضها ضمن سلسلة

يجب توصيل منتجات الجهد الكهربائي المستمر بموازاة بعضها البعض

يجب تجنب توصيل الأسلاك بينما تكون خلية التوصيل موصلة بالكهرباء، حيث إن توصيل السلك الحي في هذه الحالة سيؤدي إلى إتلاف مصباح LED.

جهاز الإنارة جاهز للتوصيل مباشرة في موصل الأسلاك أو خلية التوصيل. وإن لزم الأمر استخدام أي توصيلات كهربائية إضافية، فيجب الالتزام بالمواصفات التالية:

مقطع السلك: 0.75 ملم2 – 1.5 ملم2 | مسافة كشف السلك: 8.5 – 9.5 ملم

نوع الكابل: جامد

يوصل جهاز الإنارة بمفتاح تشغيل مرتبط بموصل أسلاك داخلي أو خارجي يثبت بدون براغي.

الكتلة الطرفية غير متضمنة.يجب أن يتم التثبيت بواسطة متخصص مؤهل.

باستخدام موصلات الأسلاك التالية John Cullen تنصح مؤسسة:

Steab Paguro 5665 :موصل أسلاك خارجي | Wago 221 :موصل أسلاك داخلي

يرجى الاطلاع دائما على تعليمات المواد التي من طرف ثالث.

يجب وصل خلية التوصيل بأجهزة الإنارة الداخلية بسلك لا يتجاوز طوله 2 متر، وبأجهزة الإنارة الخارجية بسلك لا يتجاوز طوله 5 أمتار.

يجب أن يكون أي امتداد للكابلات الخارجية من النوع: عازل مطاطي.

يجب أن يكون أي امتداد للكابلات الخارجية من النوع:عازل مطاطي.يتم التوصيل على التوالي: يجب الانتباه للقطبية الصحيحة

السلك الأسود (-) سالب | السلك الأحمر (+) موجب

تعليمات التنظيف

من أجل تنظيف الجهاز، يجب أن تُستخدم فقط قطعة قماش طريّة مبللة بالماء والصابون، أو بمنظف خفيف إذا كان لازماً لإزالة أوساخ مستعصية.

تحذير: لا تستعمل مواد كحولية أو مذيبات أخرى.

© John Cullen Lighting 2026. We reserve the right to change the design and specification of our product range without prior notice. E&OE