Kynek

PRILUX

Manual instrucciones
Instruction manual

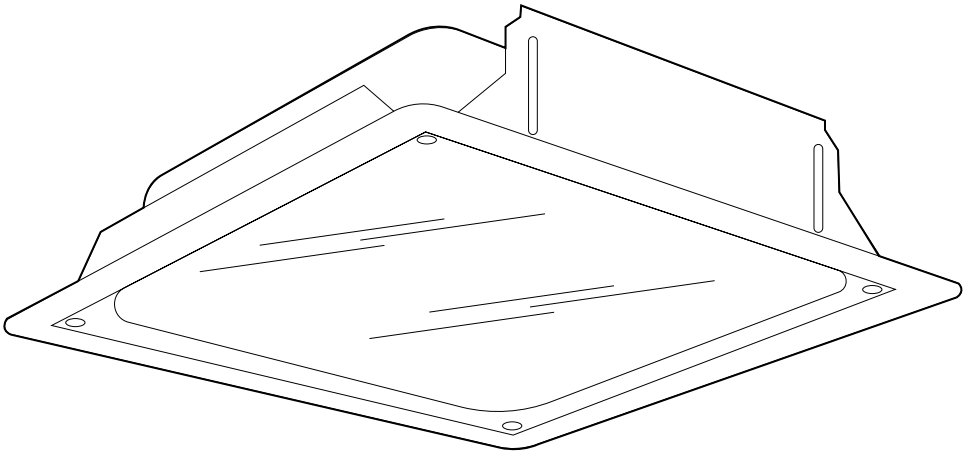

	Aislamiento eléctrico Electrical isolation	CI
	Índice de estanqueidad Sealing rating	IP65
	Protección contra impactos Impact resistance	IK08
kg	Peso Weight	4,8kg

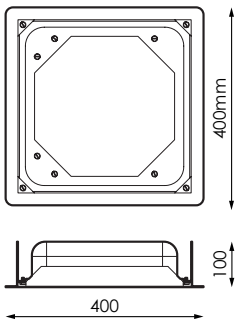

[GRÁFICOS: Unidades en mm/ GRAPHICS: Units in mm/GRAPHIQUES: Unités en mm/GRÁFICOS: Unidades em mm]

PRECAUCIONES:

- Desconecte la corriente antes de instalar el producto.
- Mantenga el producto fuera del alcance de los niños.
- No sumerja este producto en agua ni lo manipule con las manos mojadas.
- No usar guantes ni cualquier material plástico.
- No golpee el producto.
- No instale el producto donde haya fuentes de calor o concentraciones de humedad.
- No manipule el producto mientras se encuentre en funcionamiento y déjelo enfriar antes de tocarlo con las manos.
- Para su almacenaje, guarde el producto en un sitio seco y protegido de golpes y humedad..
- La pantalla no debe ser cubierta por material aislante térmico en ningún caso.
- Si el producto se encuentra dañado sustitúyalo inmediatamente por uno nuevo.
- Esta luminaria contiene componentes sensibles a la electricidad estática y una descarga sobre ella podría destruir o dañar sus componentes.
- Lámpara no reemplazable.

AVISO

- Antes de comenzar la instalación de éste producto, por favor, lea atentamente las instrucciones y guárdelas en un sitio seguro.
- La instalación debe realizarla personal cualificado.
- La inadecuada manipulación de los componentes o de la propia luminaria podría dañar el correcto funcionamiento de este producto, quedando anulada la garantía del fabricante.
- Queda anulada la garantía del fabricante: si la instalación no se realiza según lo indicado en el REBT 2002.
- Es de obligado cumplimiento la aplicación de ITC BT09-4 del rebt (instalación de protectores de sobretensiones en líneas y luminarias) para instalaciones industriales y de alumbrado público. La garantía no cubre daños producidos por sobretensiones en luminarias sin protectores de sobretensiones.



ATENCIÓN!!! RESPETAR LAS PRECAUCIONES DE MANIPULACIÓN DE LOS COMPONENTES SENSIBLES A DESCARGAS ELECTROSTÁTICAS (LED).

PRECAUTIONS:

- Disconnect current before installing device.
- Keep product out of the reach of children.
- Do not immerse this device in water or handle it with wet hands.
- Do not use gloves or any plastic material.
- Be careful not to bang the device.
- Do not install the product in the presence of heat sources or high concentration of moisture.
- Do not handle the product whilst it is in use and allow it to cool down before hand contact.
- For storage, store the product in a dry place and protected from bumps and moisture.
- Under no circumstances should the screen be covered with thermal insulation material.
- If the device is faulty, replace immediately with a new one.
- A discharge on this light fixture may destroy or damage its electrostatic sensitive components.
- Non-replaceable lamp.
-

WARNING

- Before installing this product, please read the instructions carefully and store them in a safe place.
- The installation should be carried out by trained staff.
- Incorrect handling of the parts or the light fixture itself may impair the proper performance of this product. In this case, the manufacturer guarantee shall be deemed void.
- The manufacturer guarantee shall be deemed void: if the installation is not performed in accordance with the spanish low voltage electrotechnical regulation 2002 (REBT 2002).
- The application of ITC BT09-4of rebt (installation of line and light fixture surge protectors) is essential for industrial and public lighting installations. The guarantee does not cover against damages caused by surges in light fixtures without surge protectors installed.



ATTENTION!!! OBSERVE PRECAUTIONS FOR HANDLING ELECTROSTATIC SENSITIVE DEVICES.

FIG 1.

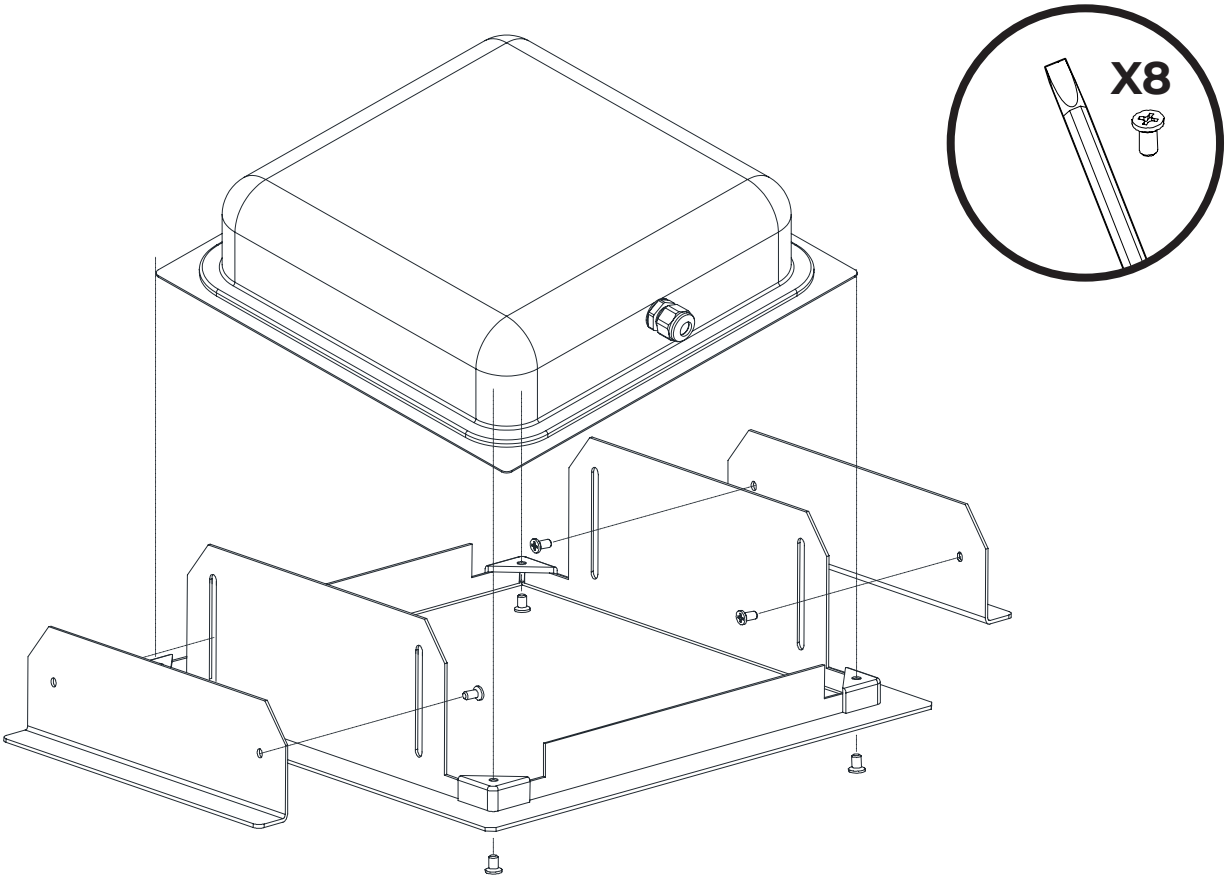

FIG 2.

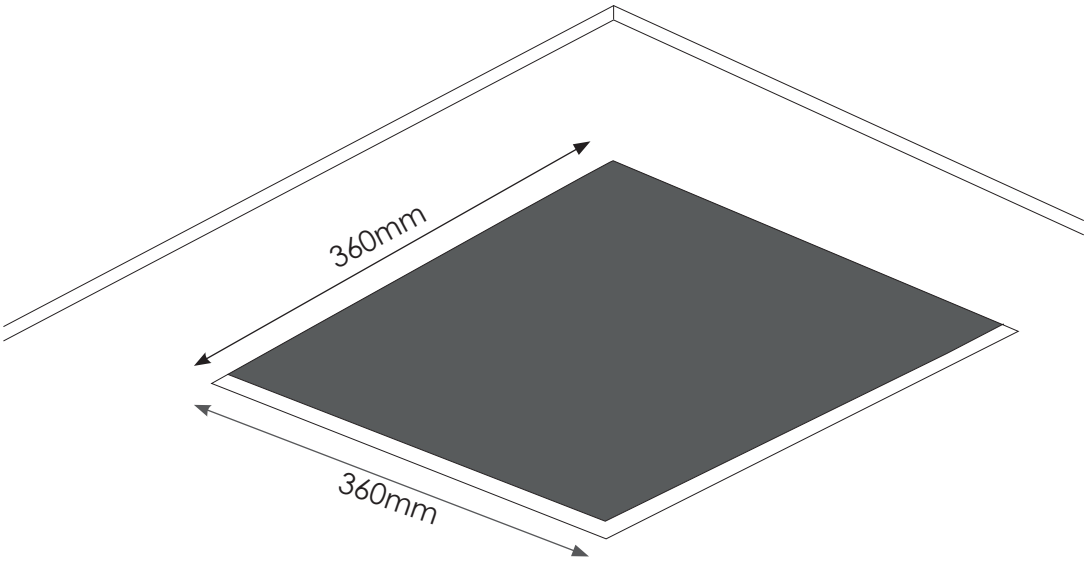

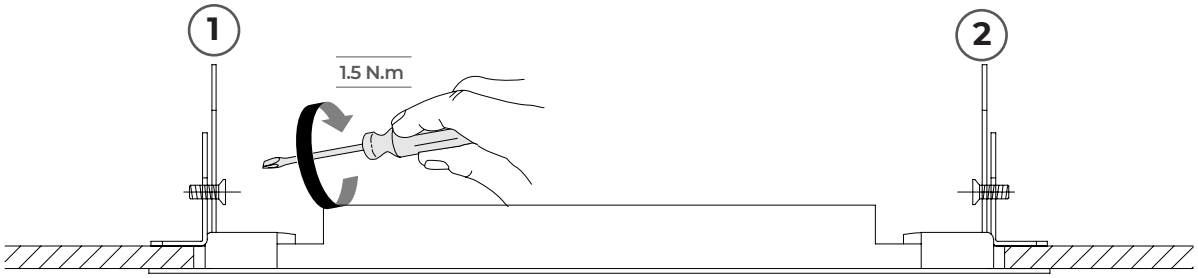

FIG 3.

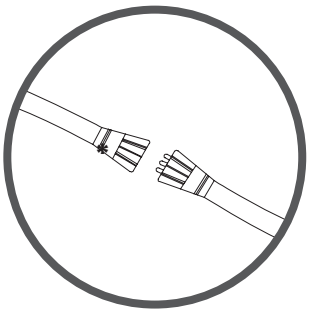

Ver conexión elétrica.
See electrical connection.

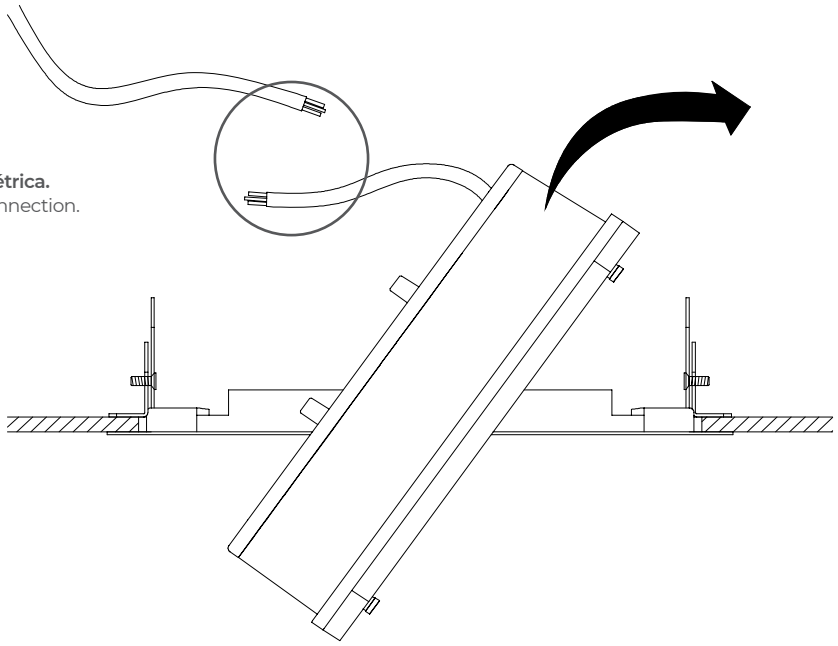



INFO

Por favor, utilice conector IP65 o superior
Please use an IP65 connector or higher.

CONEXIÓN ELÉCTRICA/ ELECTRIC CONNECTION

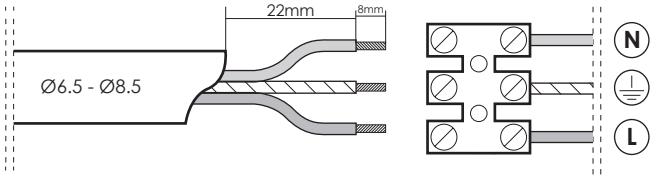

FIG 4.

INFO

Ajuste la dirección de la luminaria
Adjust the luminaire direction.

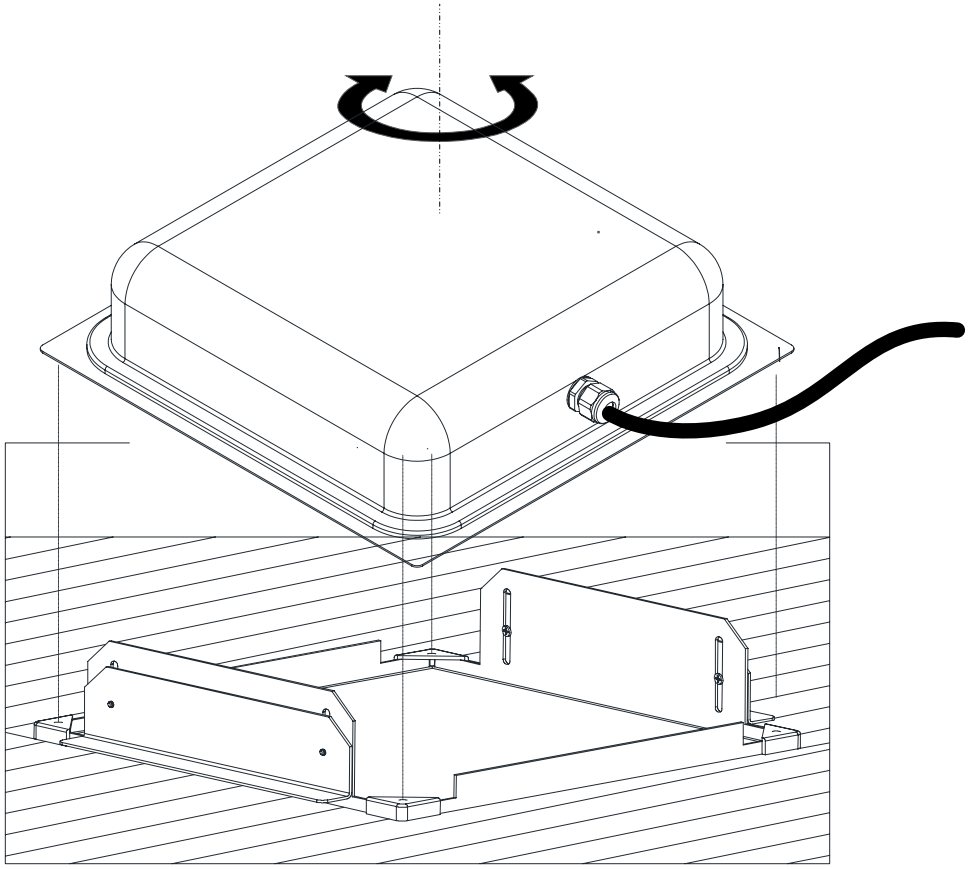

FIG 5.

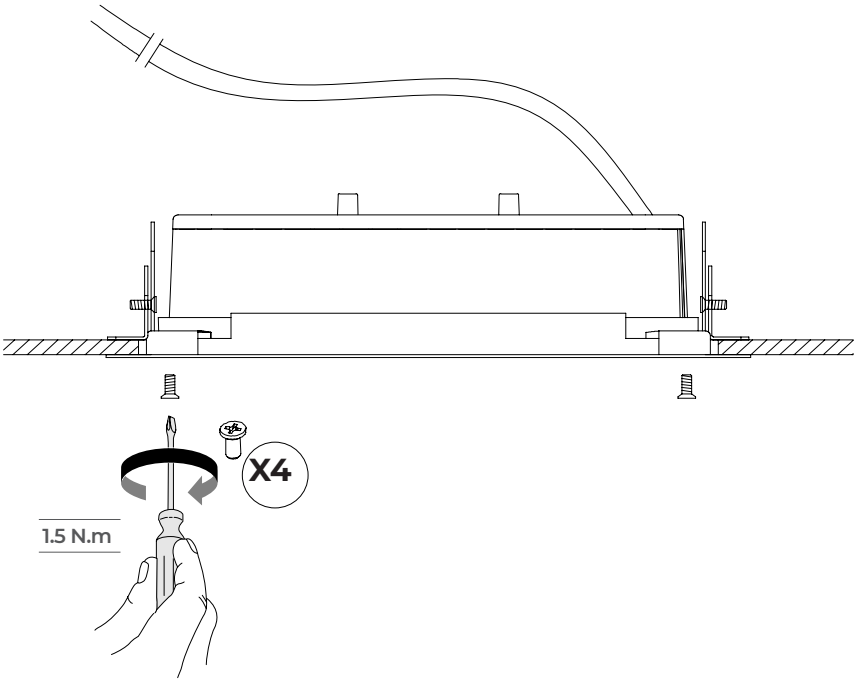

ACCESORIO DE SUPERFICIE/ ACESSÓRIO DE SUPERFÍCIE

660570 CAJÓN DE MONTAJE EN SUPERFICIE/
SURFACE BOX

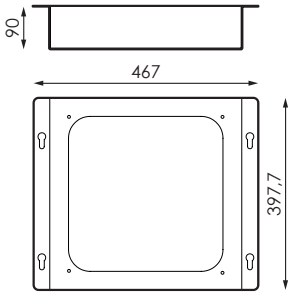

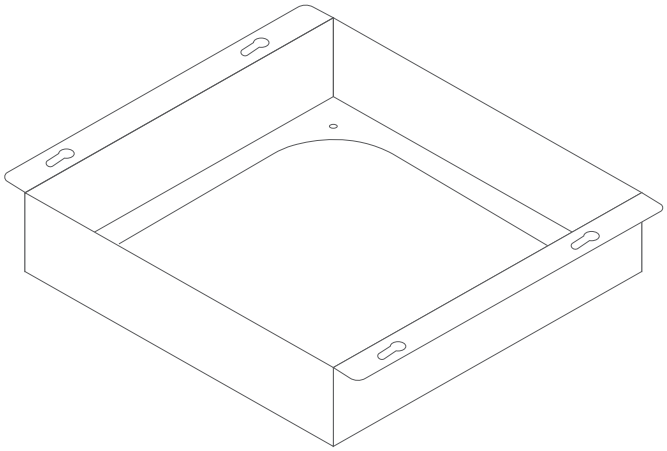

MONTAJE/MOUNTING

FIG 1.

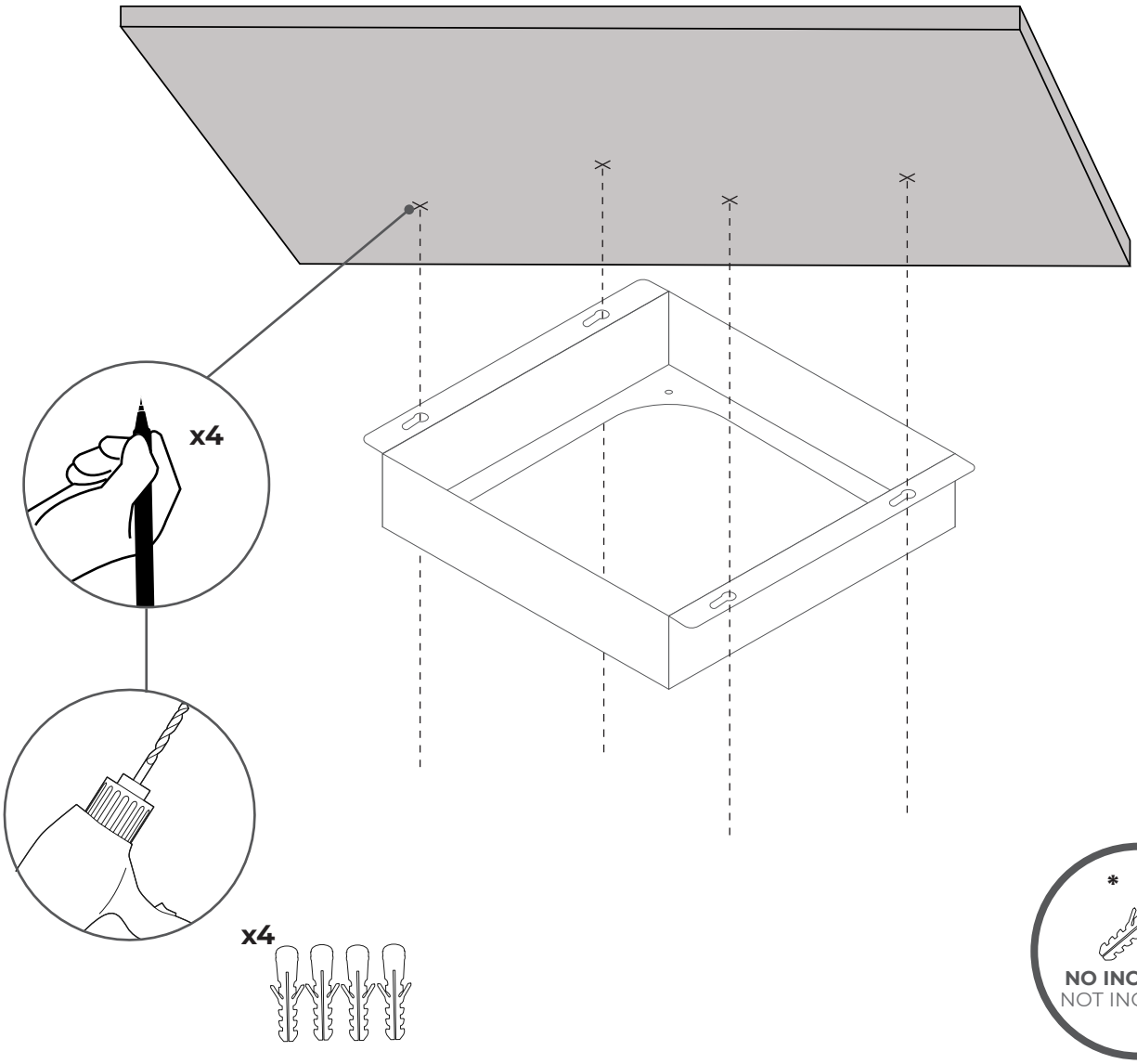

FIG 2.

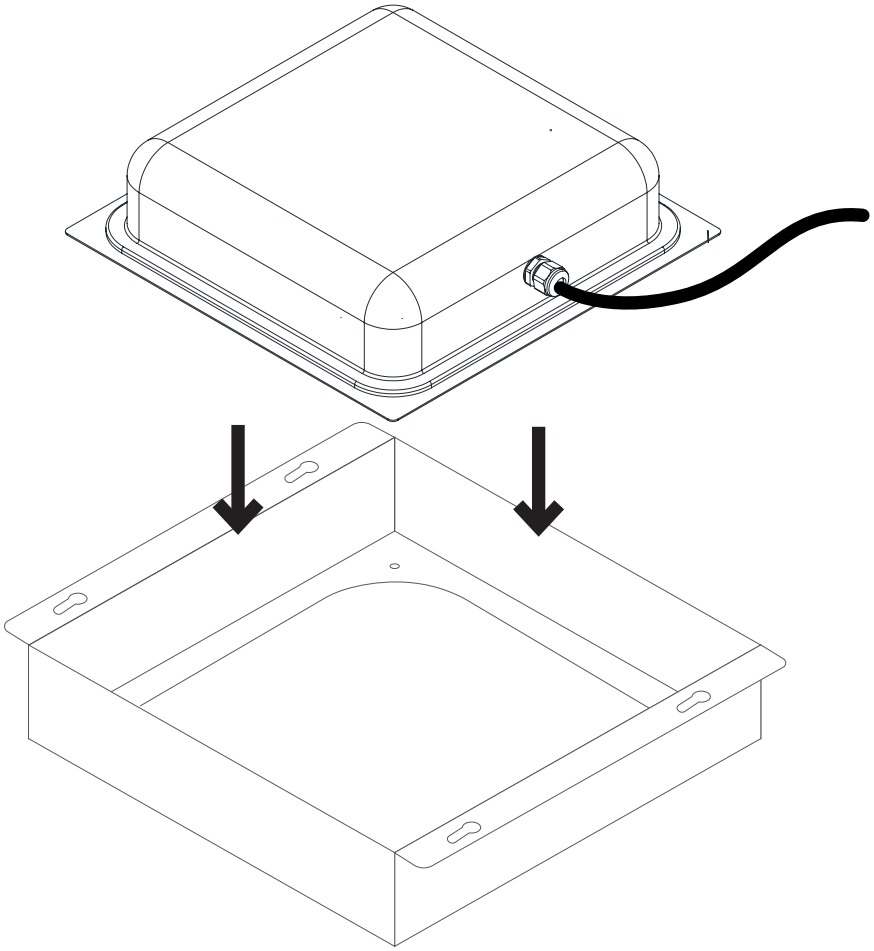

FIG 3.

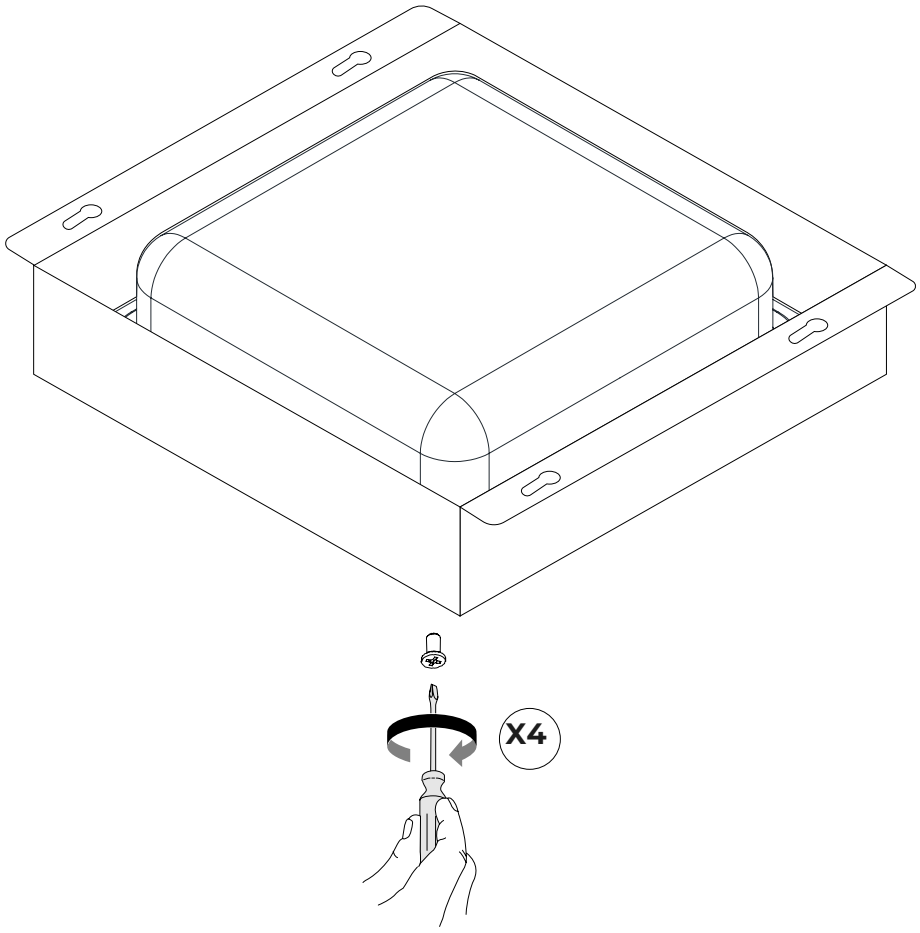

FIG 4.

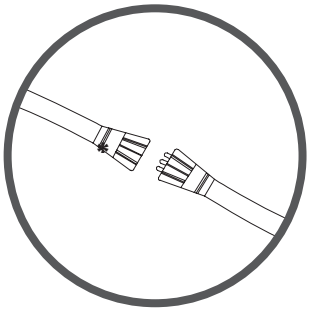

Ver conexión eléctrica.
See electrical connection.

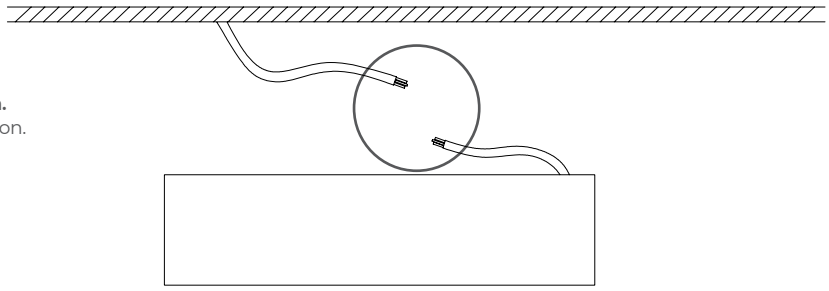



INFO

Utilice un conector IP65 o superior
Use an IP65 connector or higher

FIG 5.

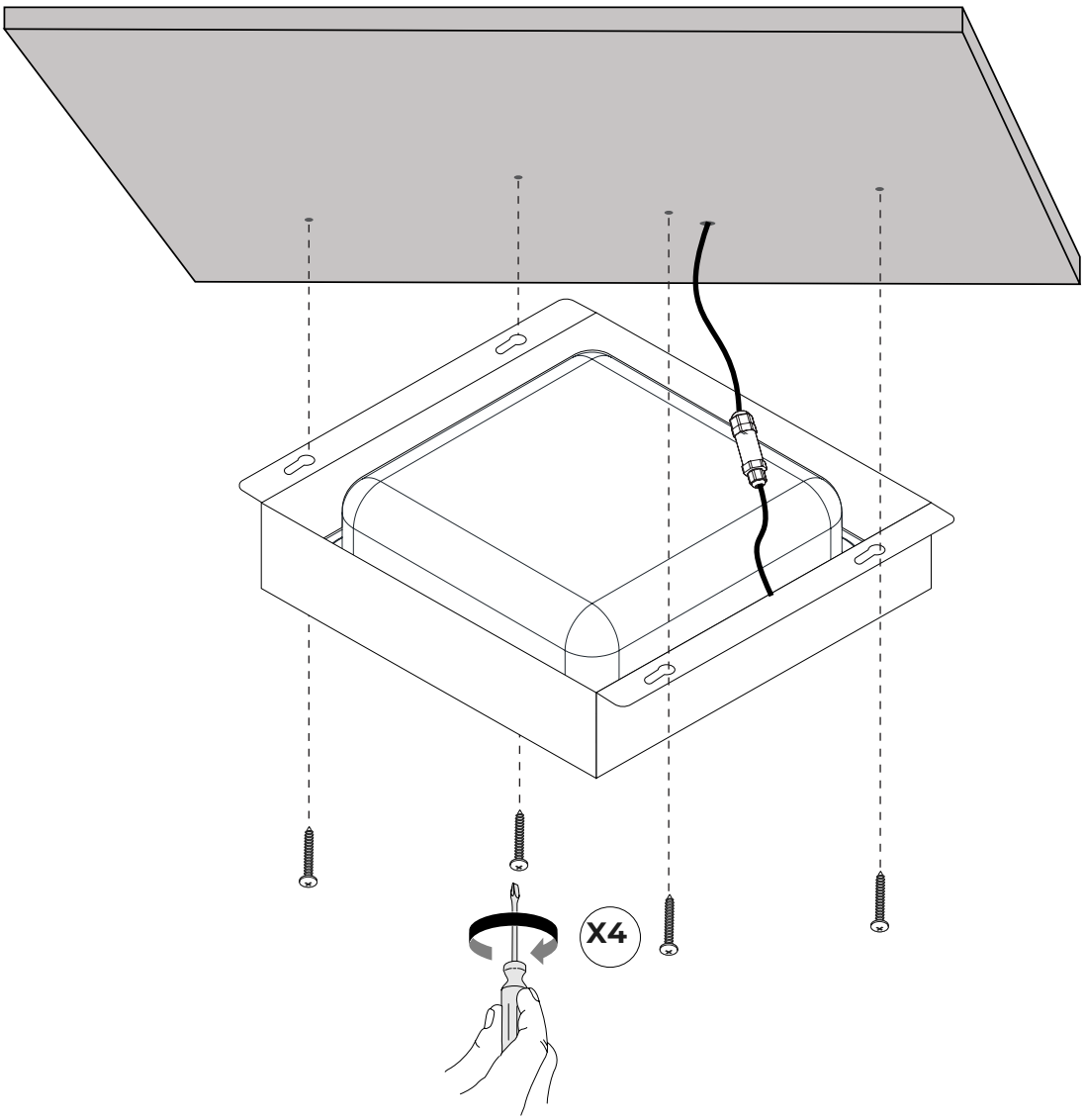

Kynek

F P

PRILUX

Manuel d'instructions
Manual de instruções

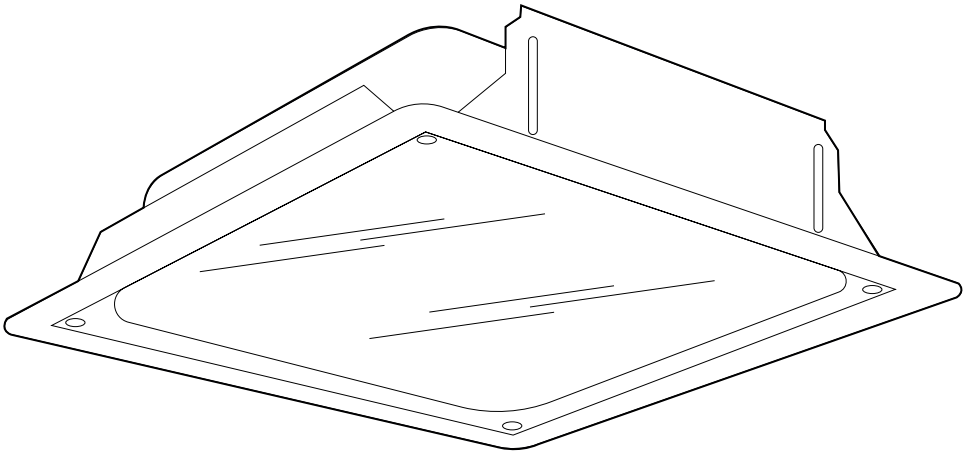

	Aislamiento eléctrico Electrical isolation	CI
	Índice de estanqueidad Sealing rating	IP65
	Protección contra impactos Impact resistance	IK08
kg	Peso Weight	4,8kg

	Isolation électrique Isolamento elétrico	CI
	Indice d'étanchéité Índice de estanquicidade	IP65
	Protection contre les chocs Proteção contra impactos	IK08
kg	Poids Peso	4,8kg

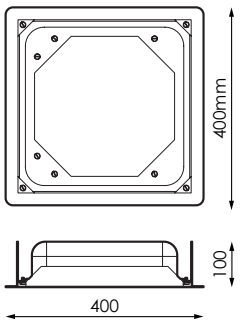

[GRÁFICOS: Unidades en mm/ GRAPHICS: Units in mm/GRAPHIQUES: Unités en mm/GRÁFICOS: Unidades em mm]

PRÉCAUTIONS:

- Couper l’alimentation avant d’installer le produit.
- Tenir le produit hors de portée des enfants.
- Ne pas immerger ce produit dans l’eau ou le manipuler avec les mains mouillées.
- No usar guantes ni cualquier material plástico.
- Ne pas cogner le produit.
- Ne pas installer le produit dans un endroit où il y a des sources de chaleur ou des concentrations d’humidité.
- Ne pas manipuler le produit pendant son fonctionnement et le laisser refroidir avant de le toucher avec vos mains.
- Para su almacenaje, guarde el producto en un sitio seco y protegido de golpes y humedad..
- Le produit ne doit en aucun cas être recouvert d’un matériau d’isolation thermique.
- Si le produit est endommagé, le remplacer immédiatement par un nouveau.
- Ce produit contient des composants sensibles à l’électricité statique et une décharge électrique pourrait détruire ou endommager les composants.
- Lampe non remplaçable.

PRECAUÇÕES:

- Desligar a corrente antes de instalar o produto.
- Manter o produto fora do alcance das crianças.
- Não mergulhar este produto em água, nem o manipular com as mãos molhadas.
- Do not use gloves or any plastic material.
- Não golpear o produto.
- Não instalar o produto onde houver fontes de calor ou concentrações de humidade.
- Não manipular o produto enquanto este se encontrar em funcionamento e deixar arrefecer antes de tocar com as mãos.
- Para su almacenaje, guarde el producto en un sitio seco y protegido de golpes y humedad..
- O produto nunca deverá ser coberto por material isolador térmico.
- Se o produto se encontrar danificado, substituir imediatamente por um novo.
- Este produto contém componentes sensíveis à eletricidade estática e uma descarga sobre o mesmo poderia destruir ou danificar os seus componentes.
- Luminária não substituível.

AVERTISSEMENT

- Avant de commencer l’installation de ce produit, veuillez lire attentivement les instructions et les conserver dans un endroit sûr.
- L’installation doit être effectuée par du personnel qualifié.
- Une manipulation inappropriée des composants ou du luminaire pourrait nuire au bon fonctionnement de ce produit, annulant ainsi la garantie du fabricant.
- La garantie du fabricant est annulée : si l’installation n’est pas effectuée conformément au règlement électrotecthnique pour basse tension espagnol (rebt 2002).

AVISO

- Antes de começar a instalação deste produto, por favor leia atentamente as instruções e guarde-as num lugar seguro.
- A instalação deve ser realizada por pessoal qualificado.
- A manipulação imprópria dos componentes ou da própria luminária poderá prejudicar o funcionamento correto deste produto, ficando anulada a garantia do fabricante.
- Fica anulada a garantia do fabricante: se a instalação não se realizar conforme indicado no rebt 2002.



RESPECTER LES PRÉCAUTIONS DE MANIPULATION DES COMPOSANTS SENSIBLES AUX DÉCHARGES ÉLECTROSTATIQUES (LED).



RESPEITAR AS PRECAUÇÕES DE MANIPULAÇÃO DOS COMPONENTES SENSÍVEIS A DESCARGAS ELETROSTÁTICAS (LED).

FIG 1.

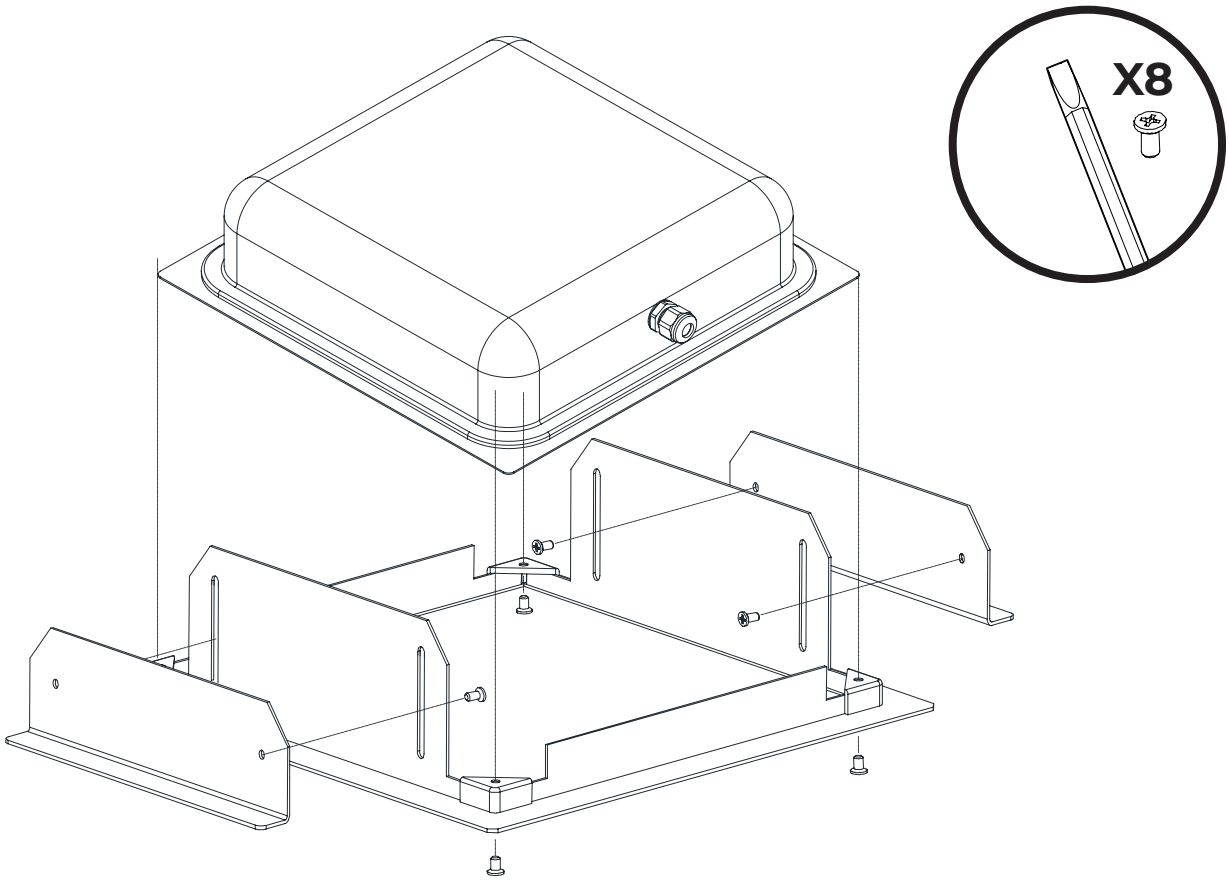

FIG 2.

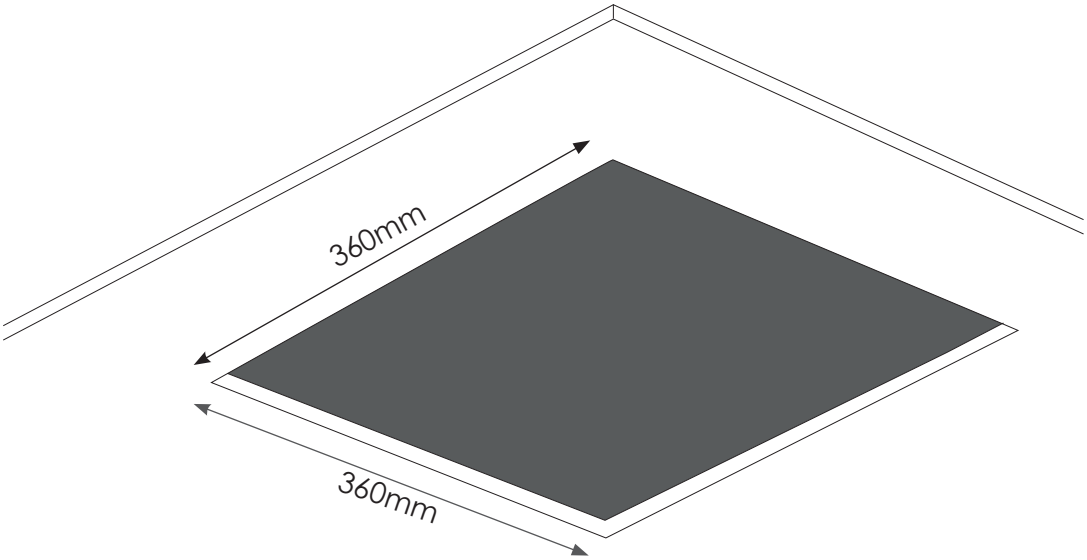

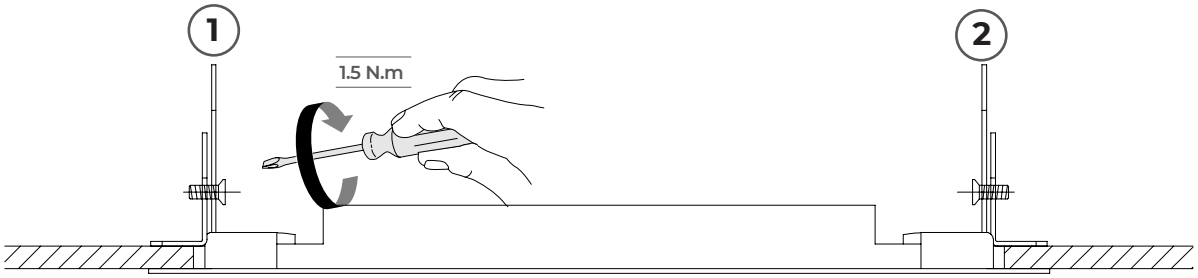

FIG 3.

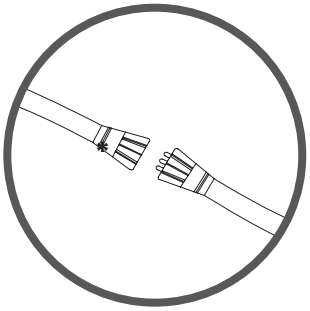

Voir connexion électrique.
Ver ligação eléctrica.

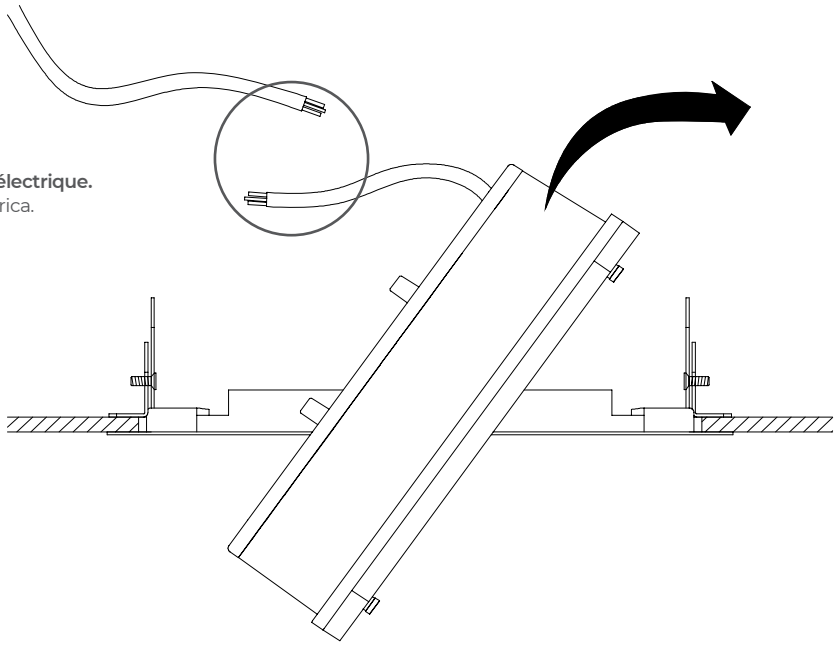



INFO

Veuillez utiliser un connecteur IP65 ou supérieur
Utilize um conetor IP65 ou superior

CONNEXION ÉLECTRIQUE/ LIGAÇÃO ELÉCTRICA

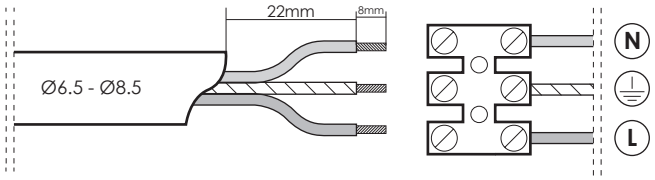

FIG 4.

INFO

Ajuster la direction du luminaire
Ajustar a direção da luminária

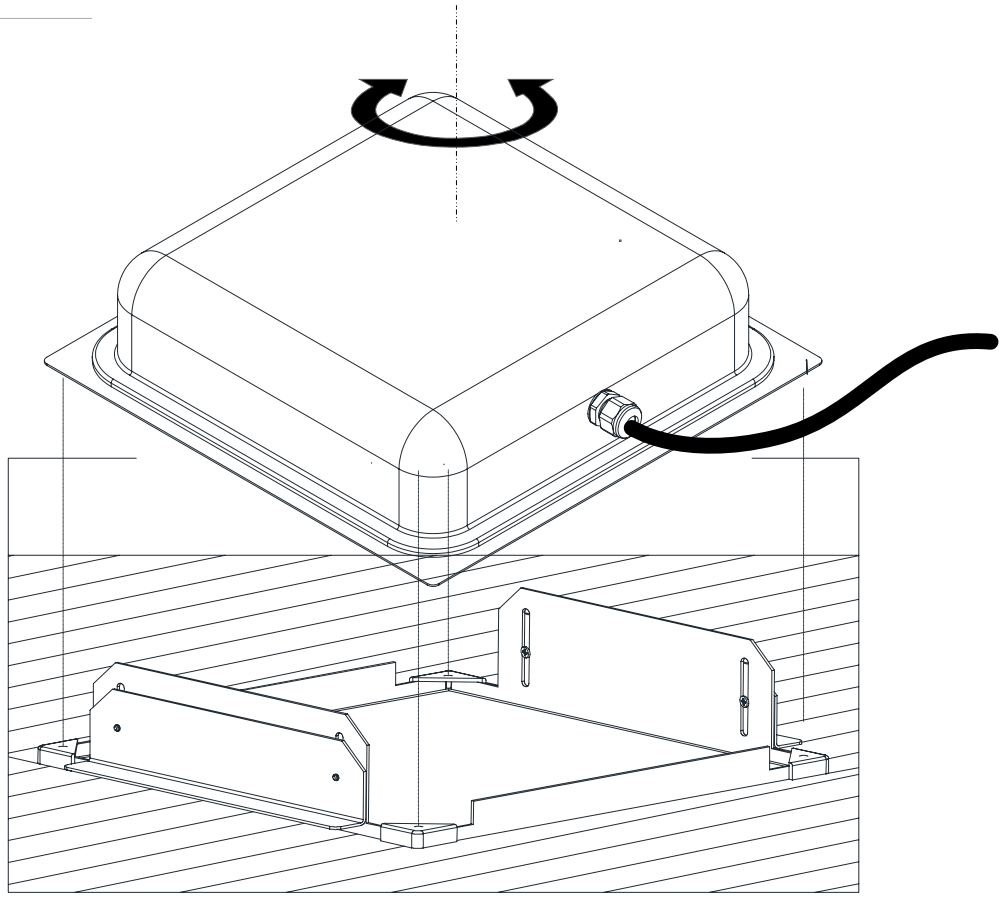

FIG 5.

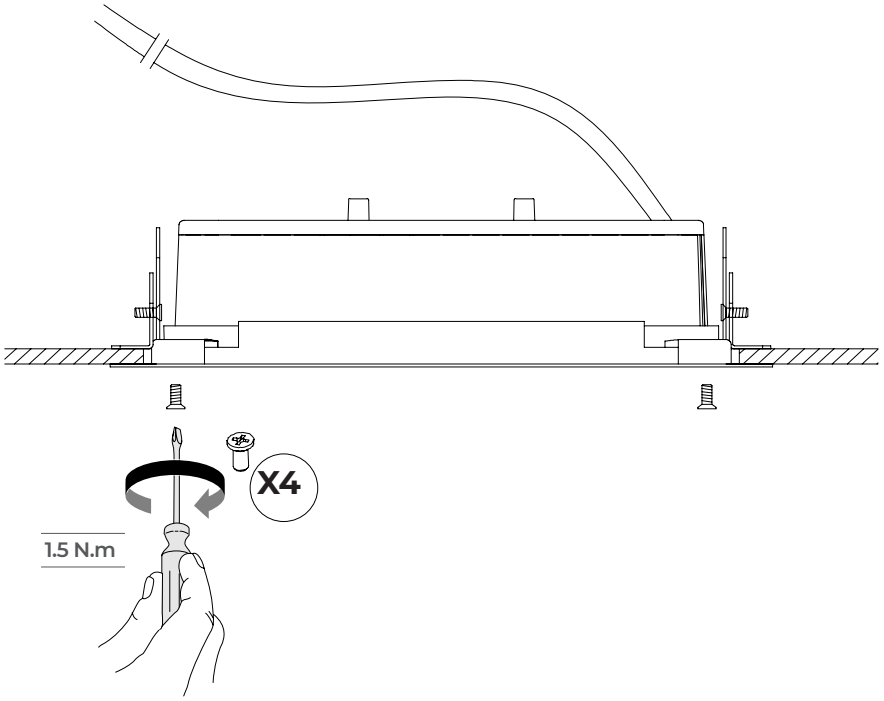

ACCESSOIRE DE SURFACE/ ACESSÓRIO DE SUPERFÍCIE

660570 SURFACE BOX/ CAIXA DE SUPERFÍCIE

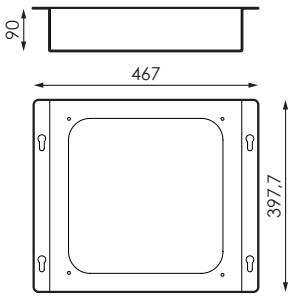

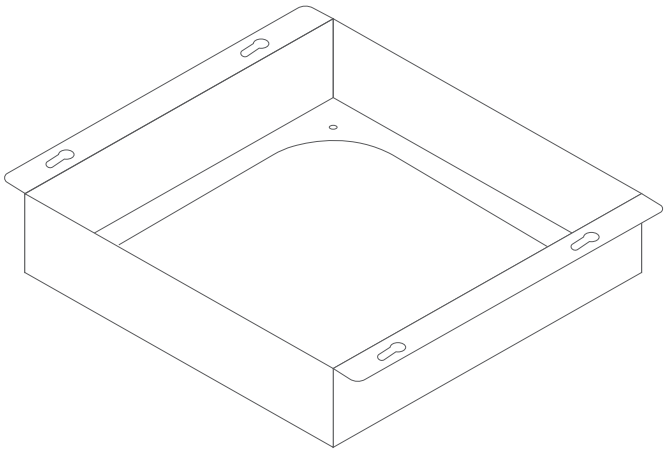

MONTAGE/ MONTAGEM

FIG 1.

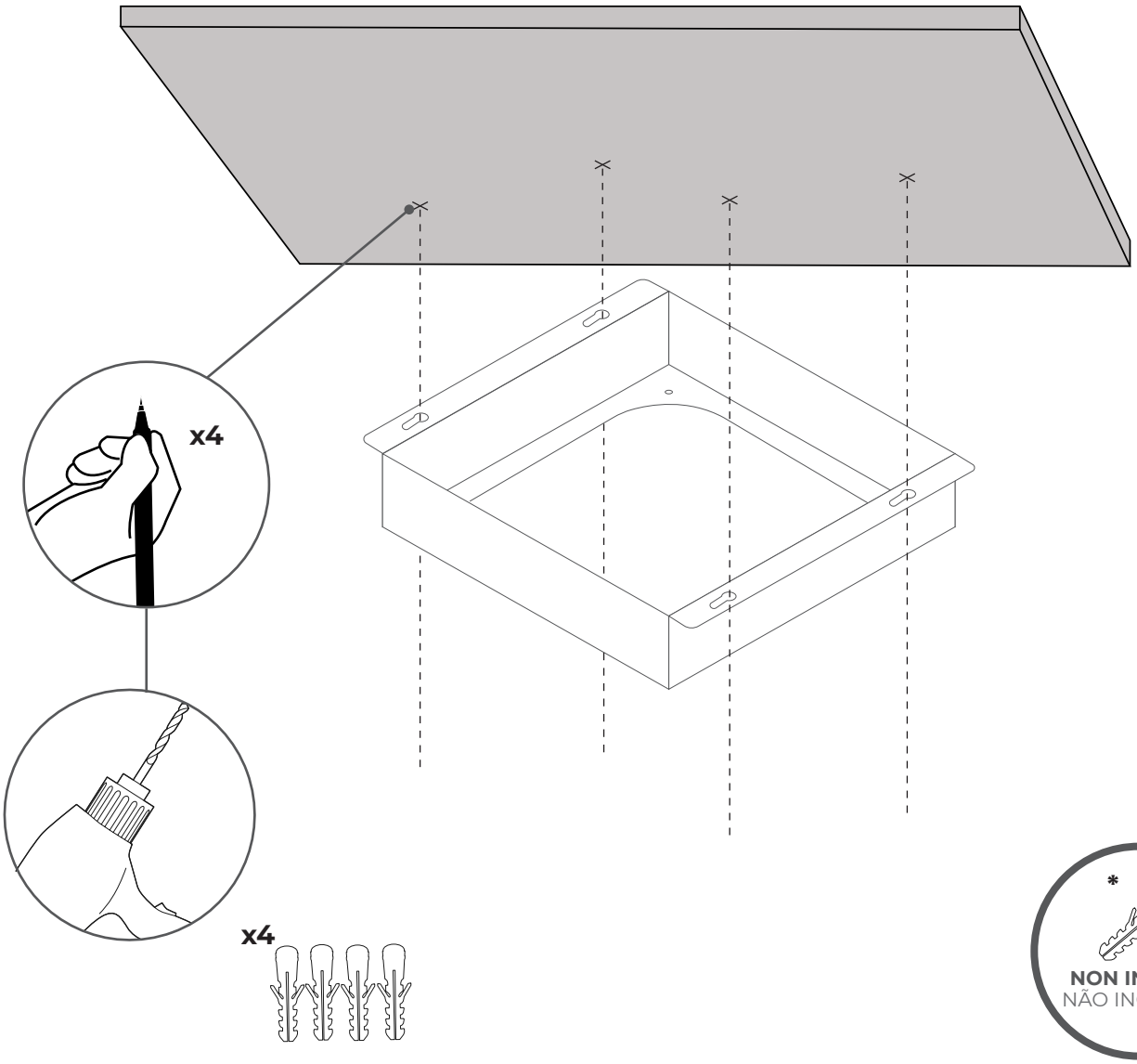

FIG 2.

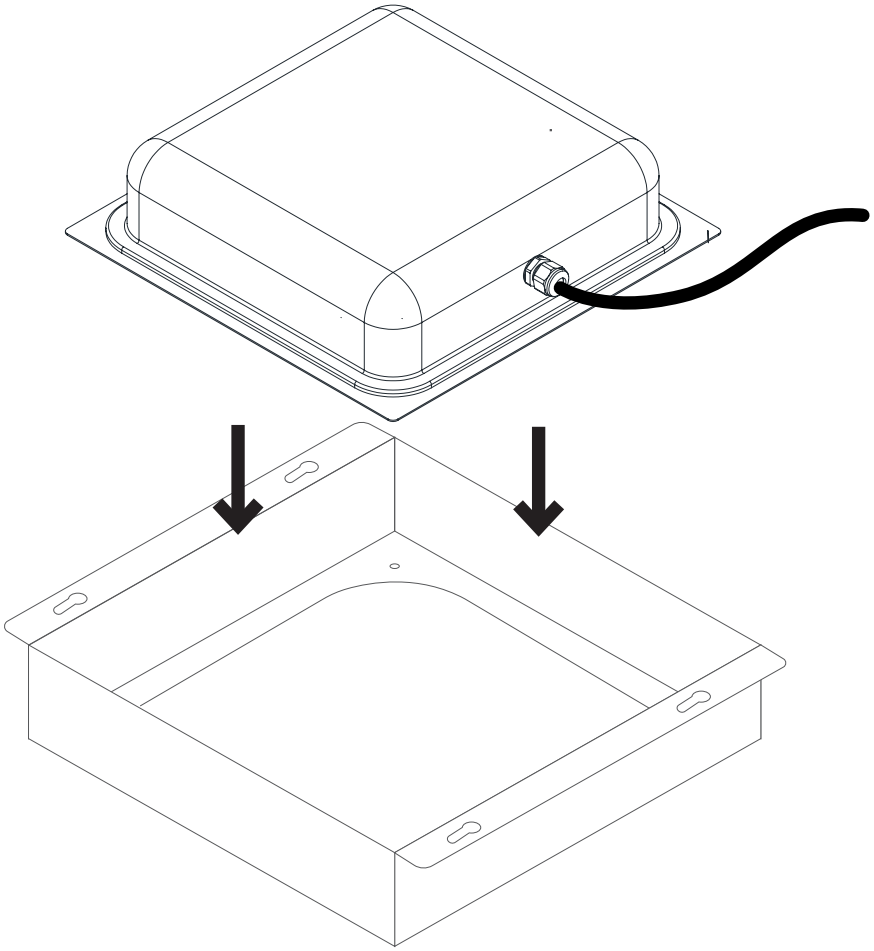

FIG 3.

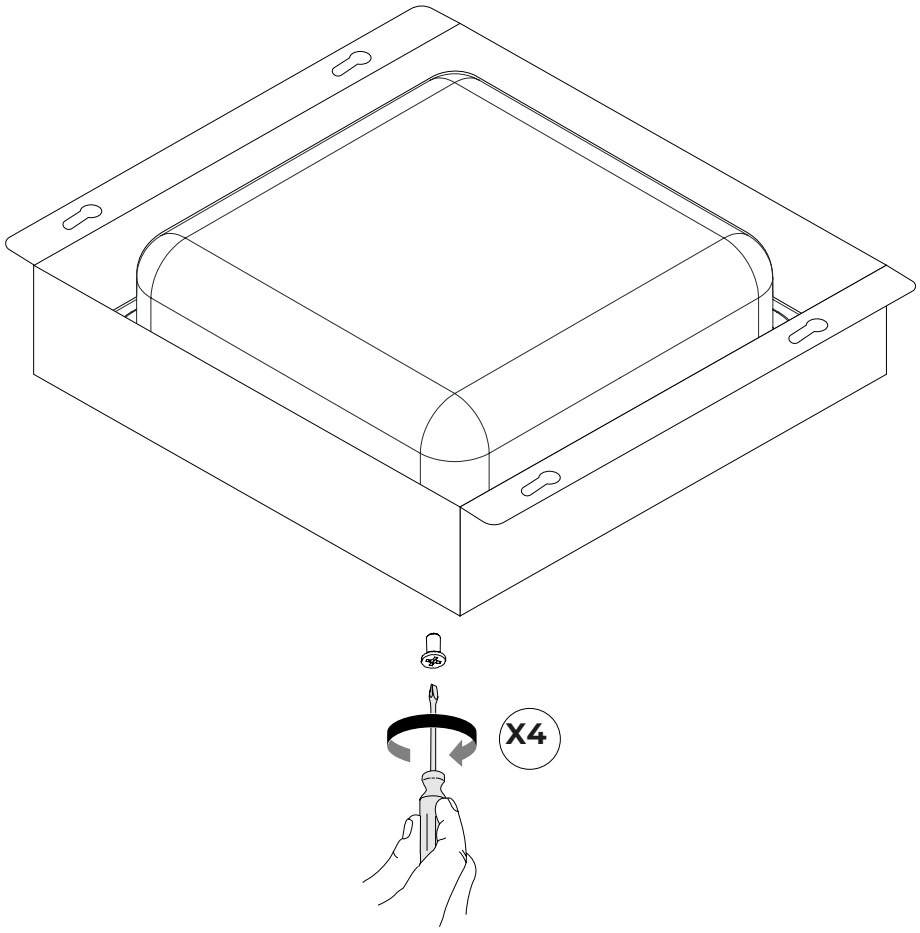

FIG 4.

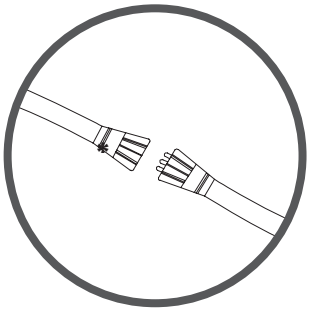

Voir connexion électrique.
Ver ligação eléctrica.

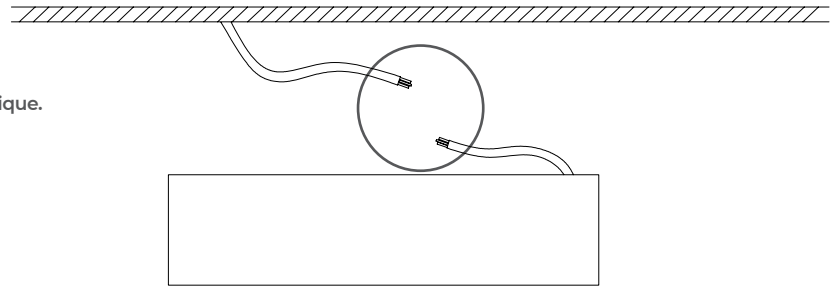



INFO

Veuillez utiliser un connecteur IP65 ou supérieur
Utilize um conetor IP65 ou superior

FIG 5.

