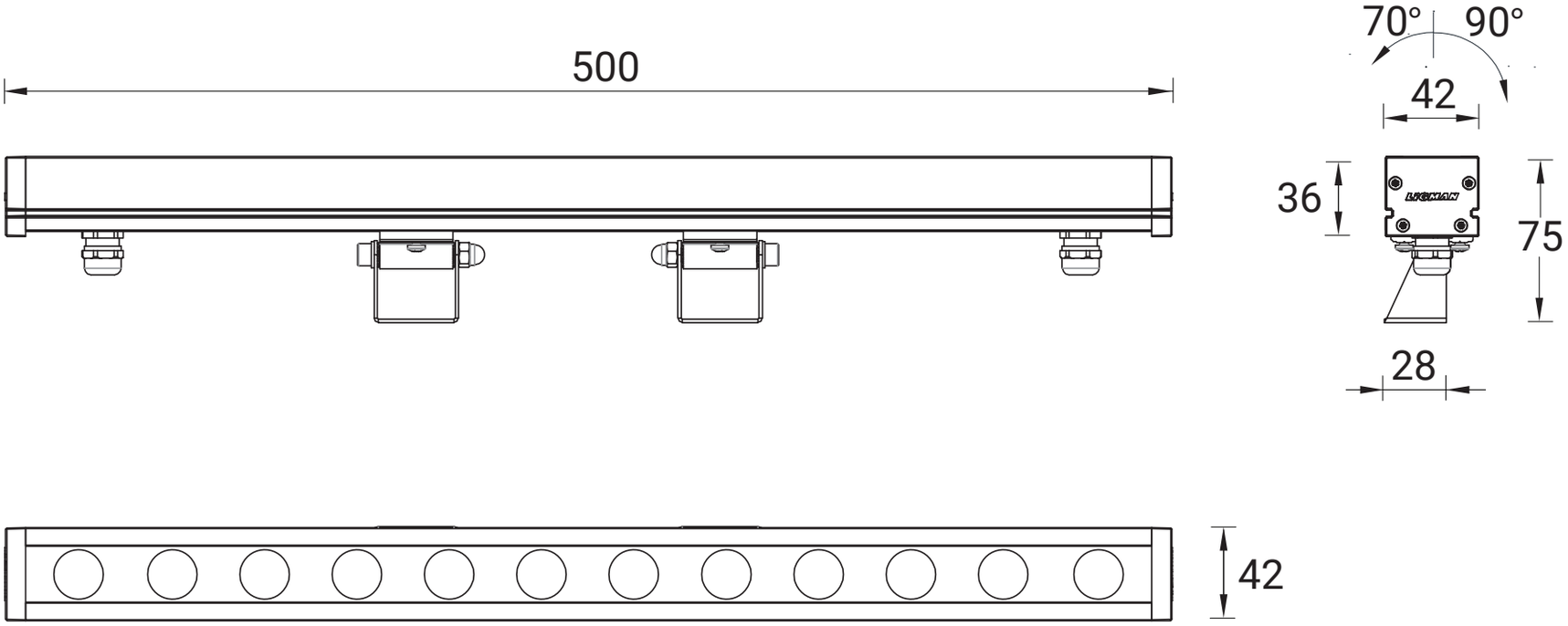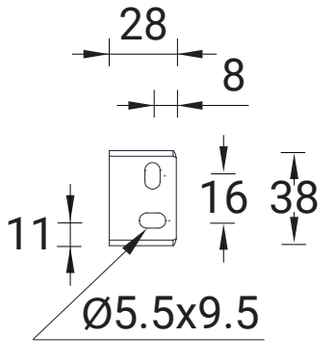ALD-30251