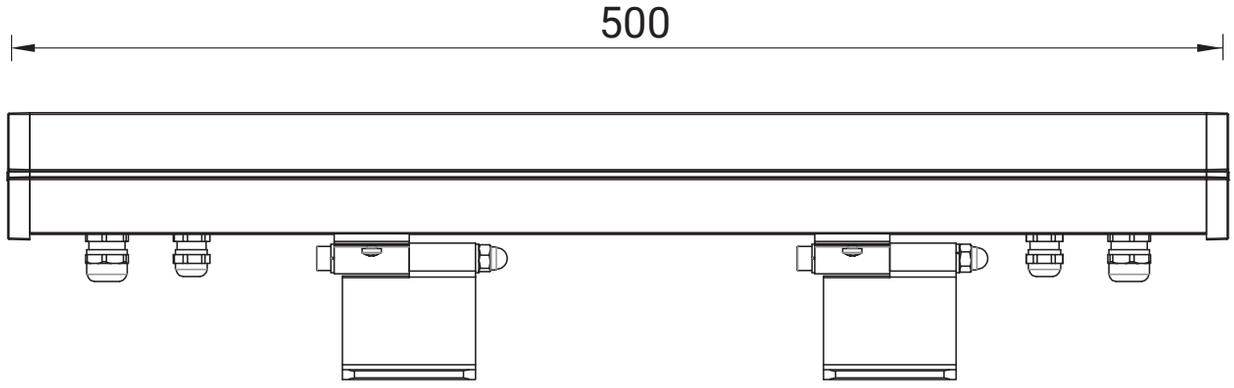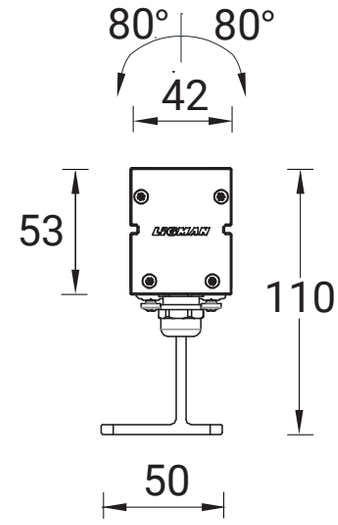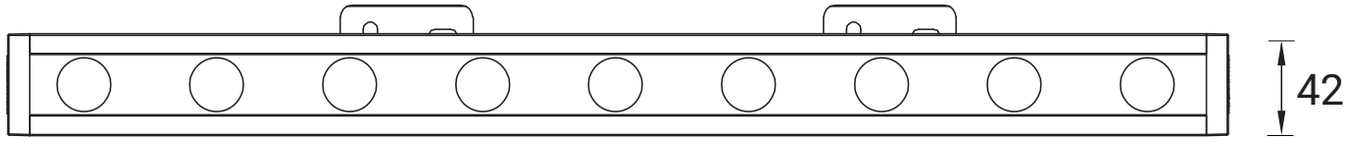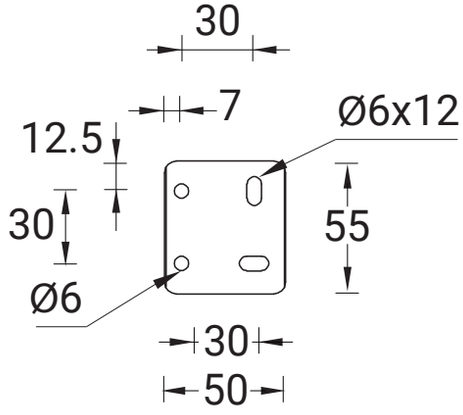ALD-30262