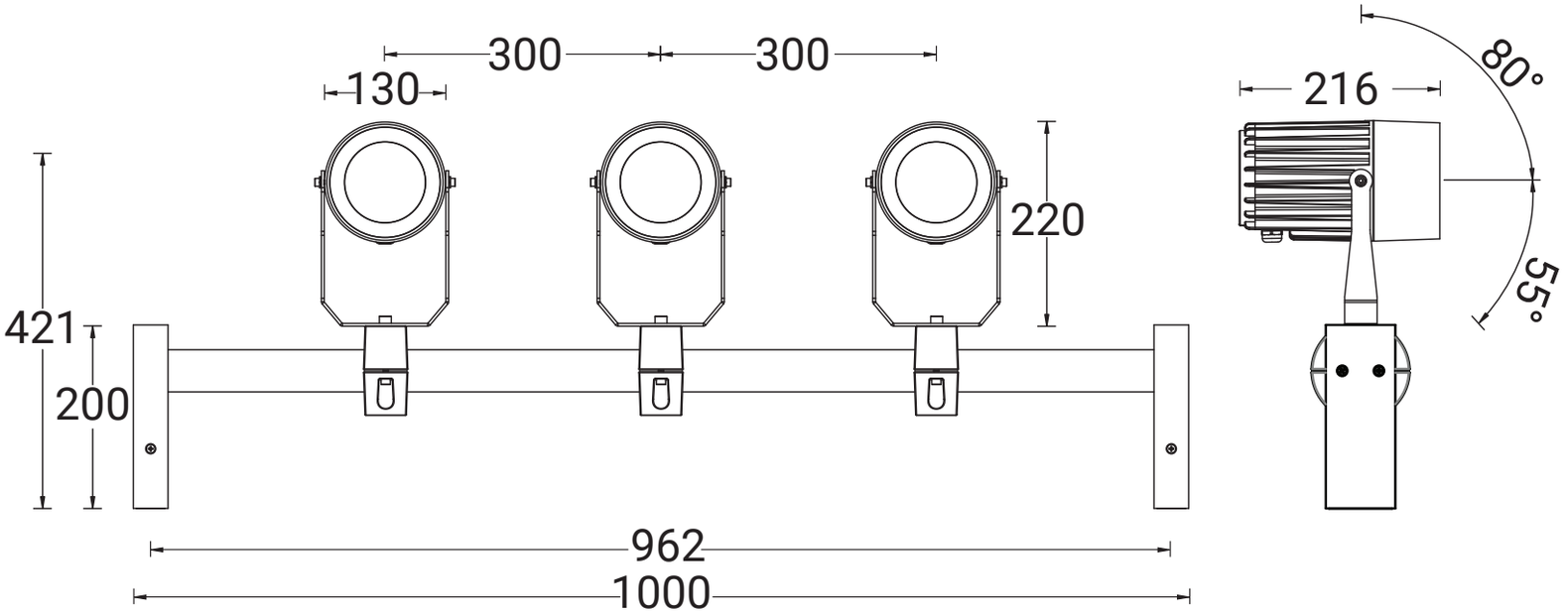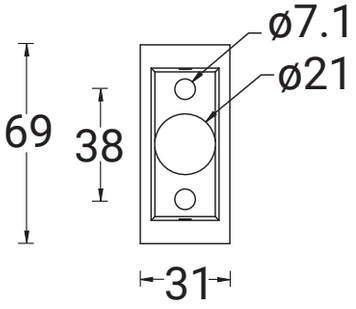OD-30012